› Instructions

Thule VeloCompact

924, 925

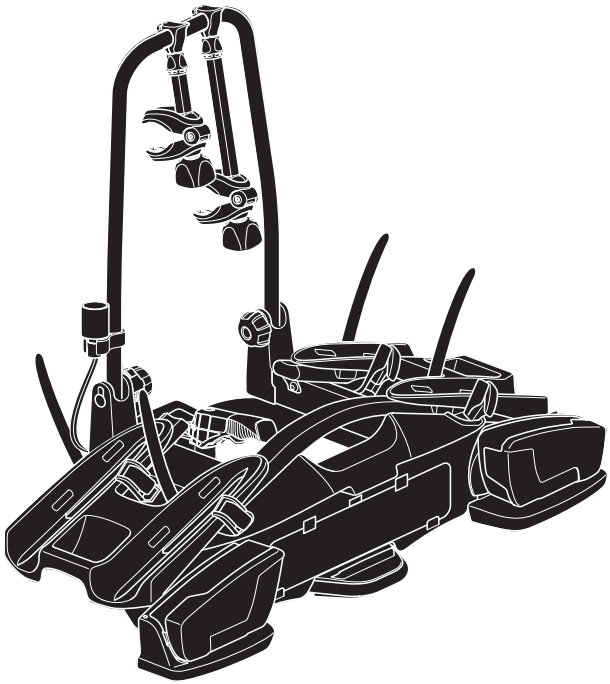

THULE GUARANTEE
THULE.COM

501-8106-06

Bring your life
thule.com

EN Tow bar-mounted bike carrier
FR Porte-vélos sur boule d'attelage
ES Portabicicletas de bola de remolque
DE Fahrradträger für die Anhängerkupplung
NL Fietsdrager voor op de trekhaak
PT Suporte para bicicleta para engate
IT Portabici da installare sul gancio da traino
SV Dragkroksmonterad cykelhållare
DK Cykelholder, der er monteret på anhængertræk
NO Hengerfestemonterte lasteholdere
FI Vetokoukkuun kiinnitettävä polkupyöräteline
IS Hjólagrind á dráttarkúlu
ET Haakekonksule paigaldatav jalgrattahoidik
LV Uz piekabes āķa uzstādāms velosipēdu turētājs
LT Prie grąžulo tvirtinami dviračių laikikliai
RU Устанавливаемое на фаркопе крепление для велосипедов
UK Багажник для велосипедів, що монтується на буксирній штанзі
PL Bagażnik rowerowy montowany na haku holowniczym
CS Nosič jízdních kol s montáží na tažné zařízení
HU Vonóhorogra szerelhető kerékpártartó

RO Suport pentru bicicletă montat pe bara de tracțiune
SK Nosič bicyklov s montážou na ťažné zariadenie
SL Prtljažnik za kolesa za na vlečno kljuko
BG Багажник за велосипеди, монтиран на теглича
HR Nosač bicikla koji se postavlja na kuku za vuču
EL Σχάρα ποδηλάτου κοτσαδόρου
TR Çeki demirine bağlanan bisiklet taşıyıcı
MT Pembawa basikal yang dipasang pada bar tunda
HE מנשא אופניים המורכב על וו הגרירה
AR حامل الدراجة للتركيب على قضيب القطر
ZH (CN) 拖杆安装式托架
ZH (TW) 拖桿式自行車架
JA トウバーマウント型サイクルキャリア
KO 토우바 장착 자전거 캐리어
TH ครงยึดจับจักรยานแบบติดตั้งกับอุปกรณ์ลากพ่วงท้ายรถ
MS Ġarrier tar-roti immuntat b'virga għall-irmonkar

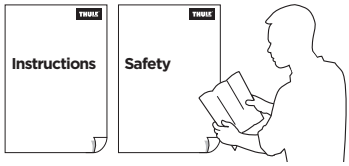

924001
924003
924021



CITY CRASH
Complies with ISO norm



14,2 kg

925001



CITY CRASH
Complies with ISO norm



14,1 kg

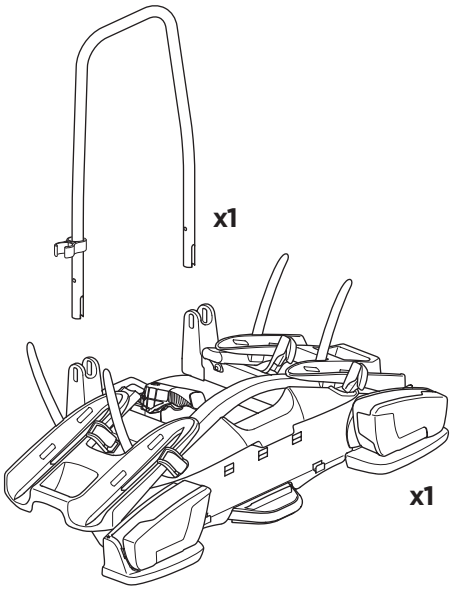

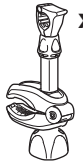

x1

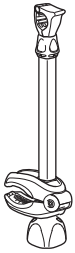

x1



x2



x2



x2



x2

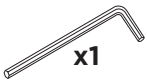

x1

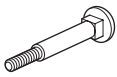

x2

ok

924003
924021



Brink
RMC Towbar

ok

924001
924003
924021
925001

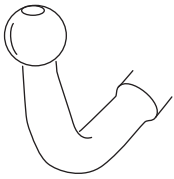

Standard Towbar

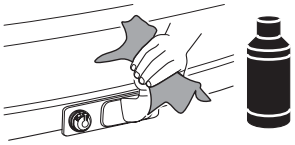

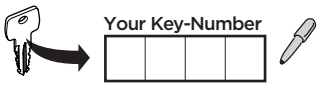

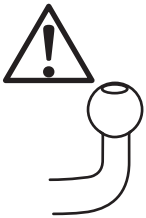

D.1

Aluminium
or GGG40



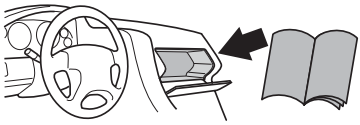

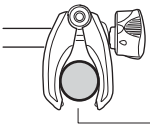

22-80 mm

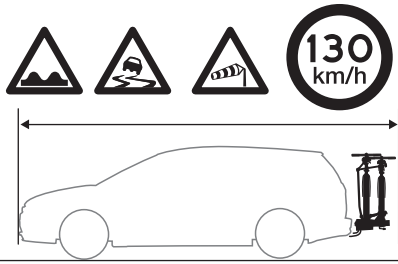

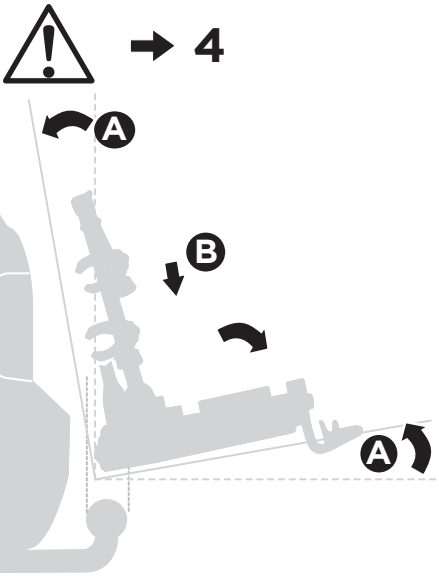

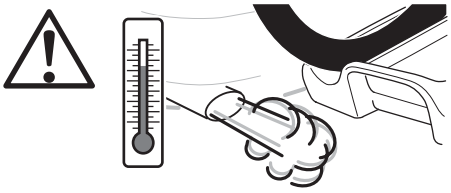

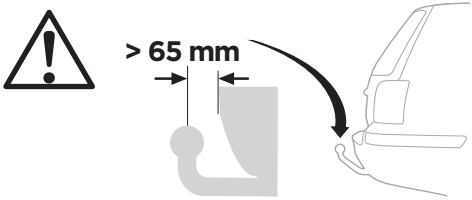

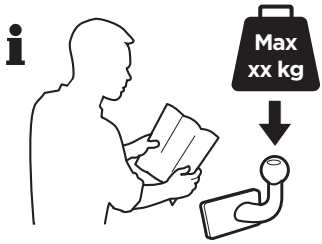





40 kg	 14,2 kg	Max 25,8 kg
50 kg		Max 35,8 kg
60 kg		Max 45,8 kg
>61 kg		Max 46 kg

1

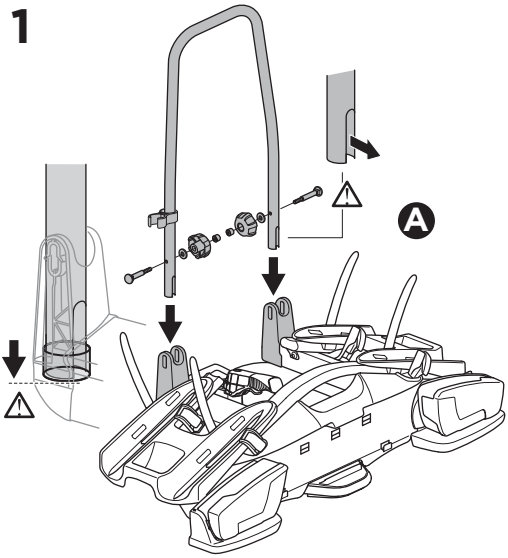

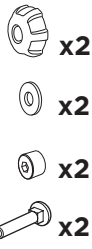

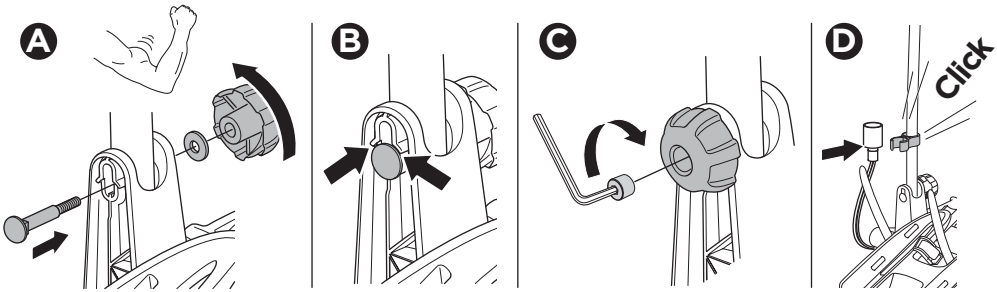

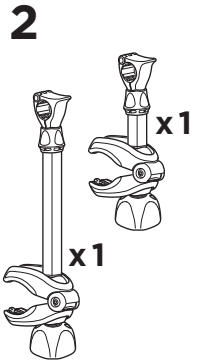
2
x 1
x 1

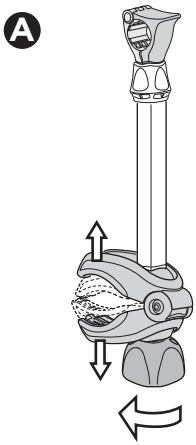
A

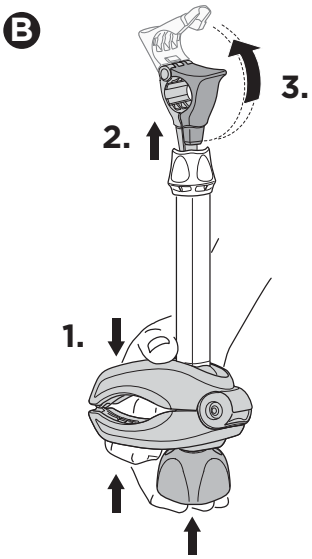
B
3.
2.
1.

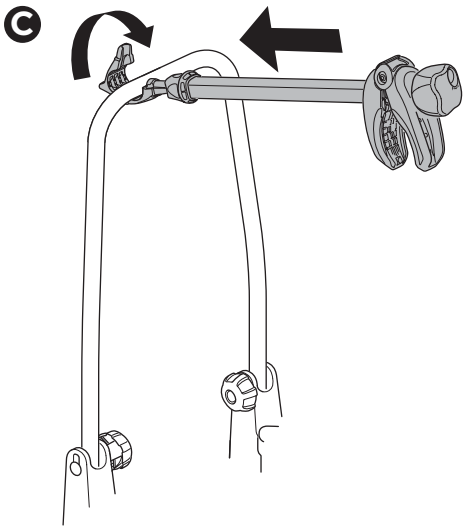
C

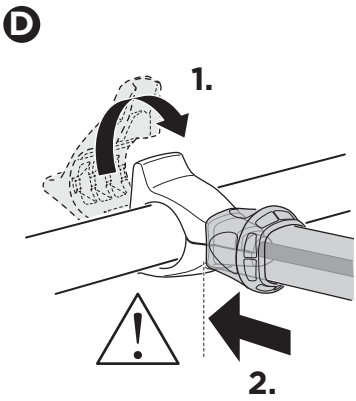
D
1.
2.

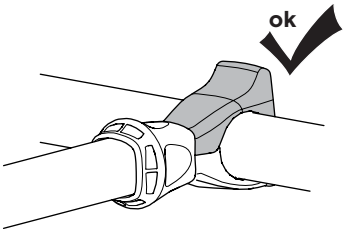
ok

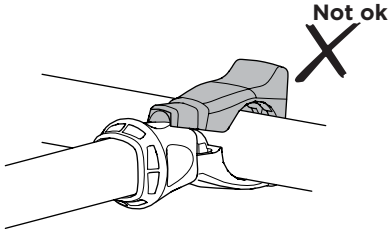
Not ok

3

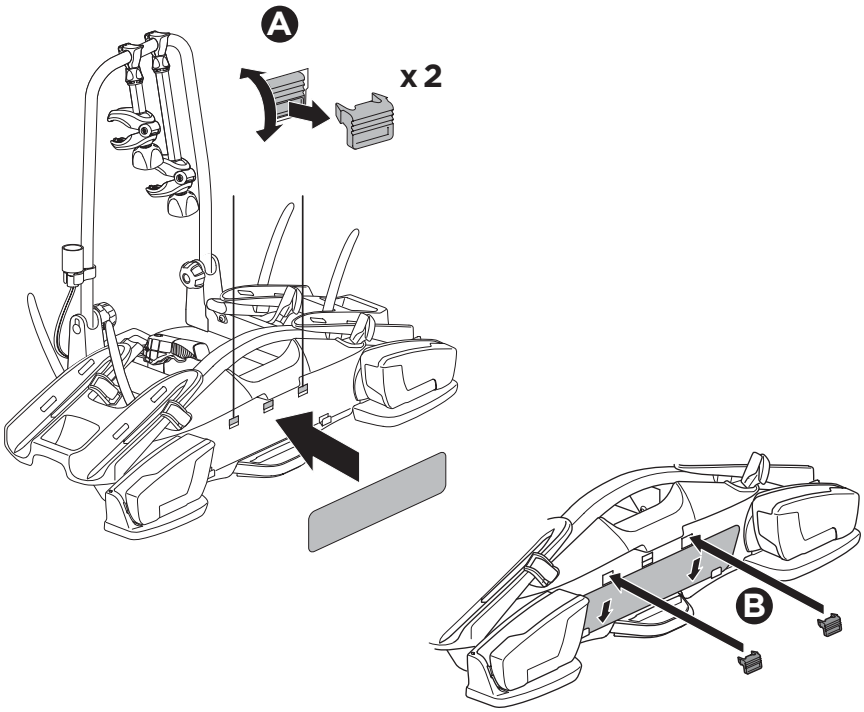

4

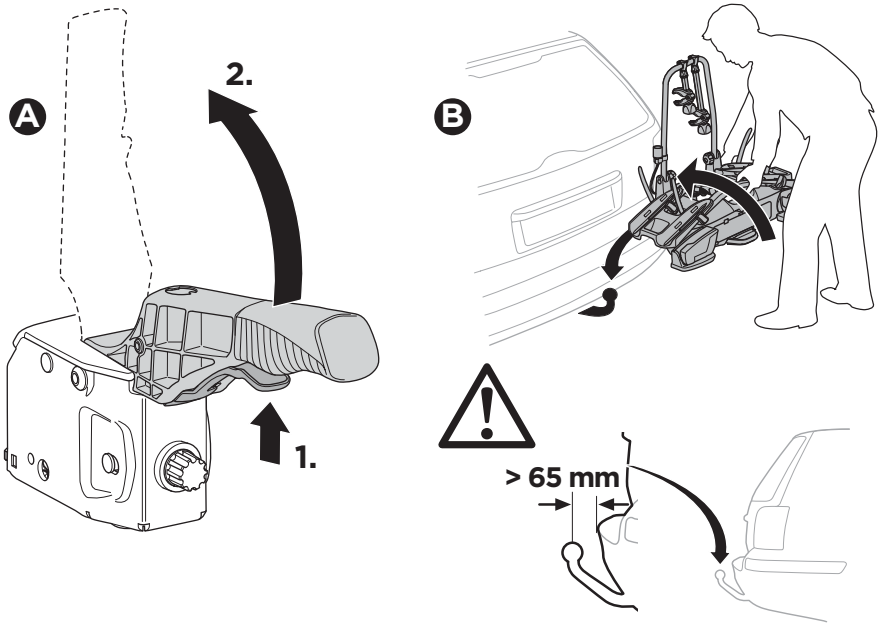

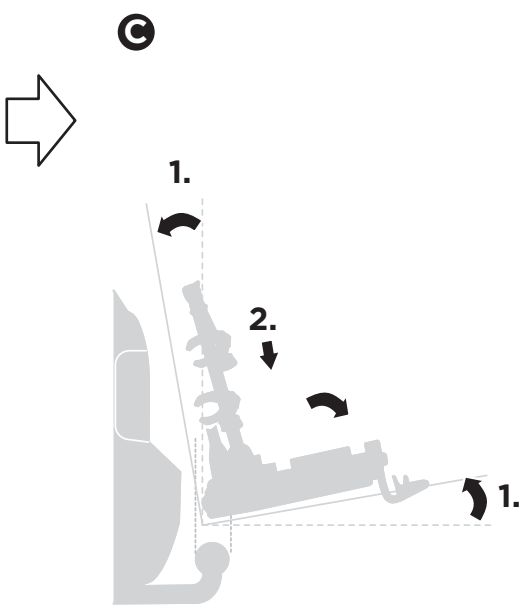
C
1.
2.
1.

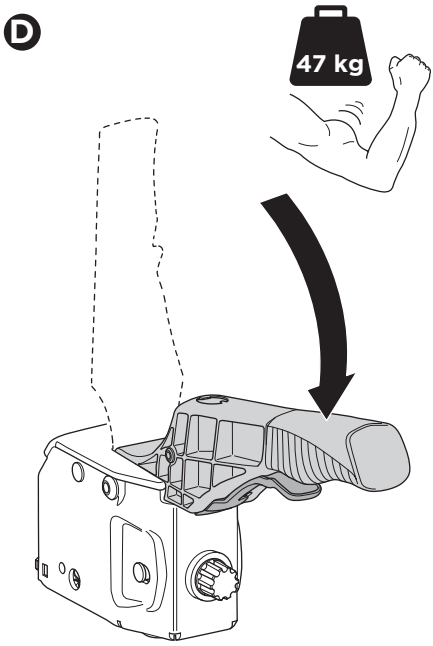
D
47 kg

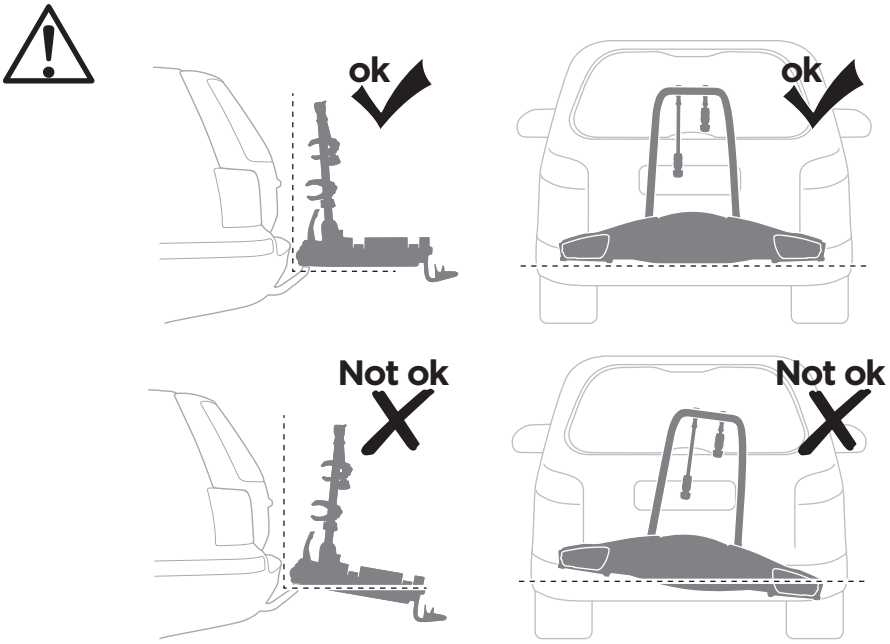
ok
ok
Not ok
Not ok

5

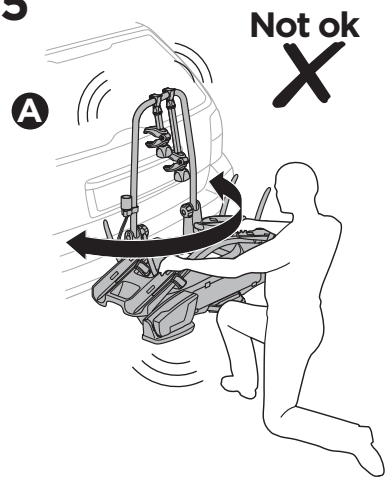

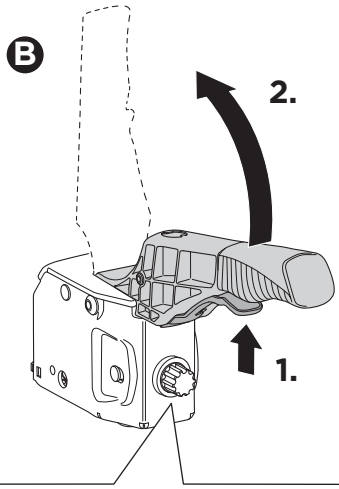

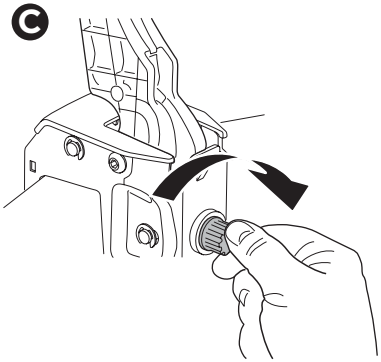

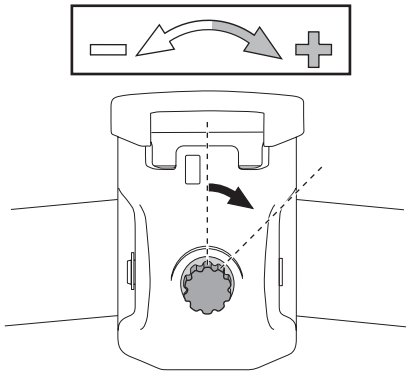

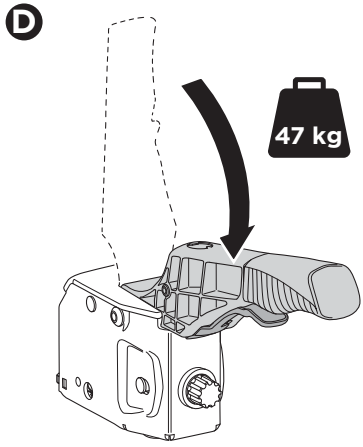

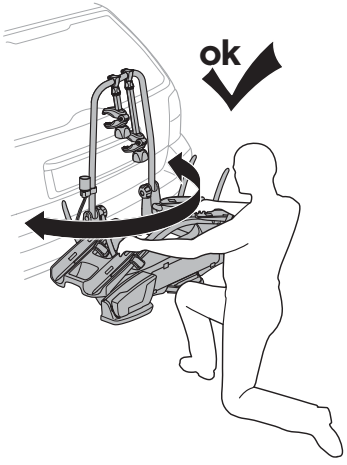

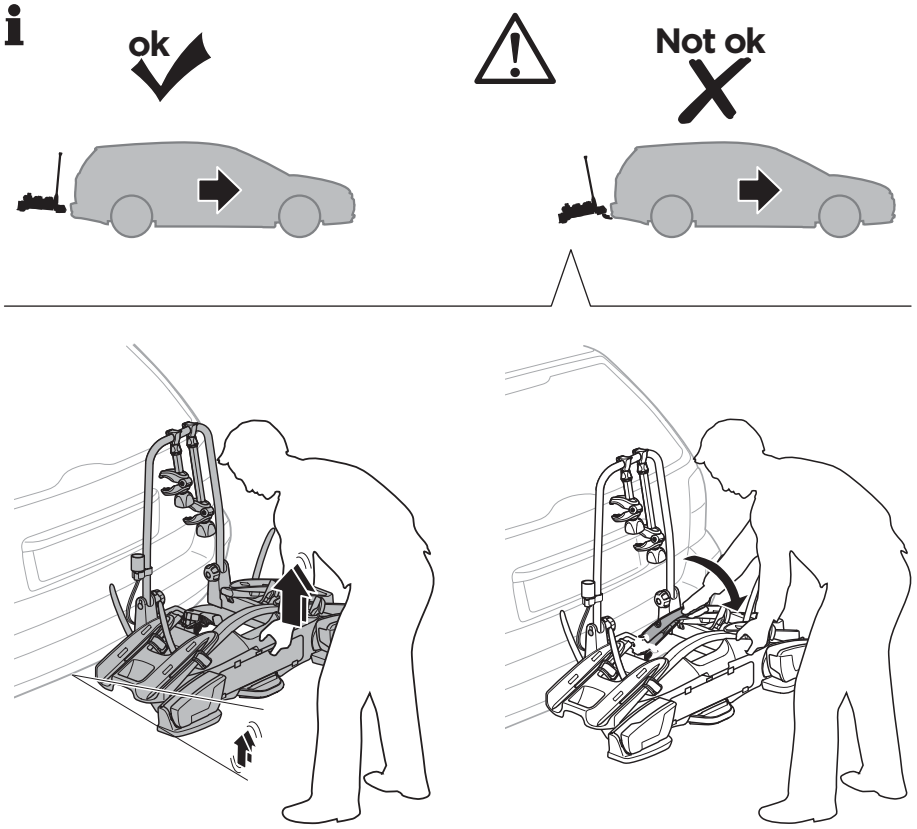

6

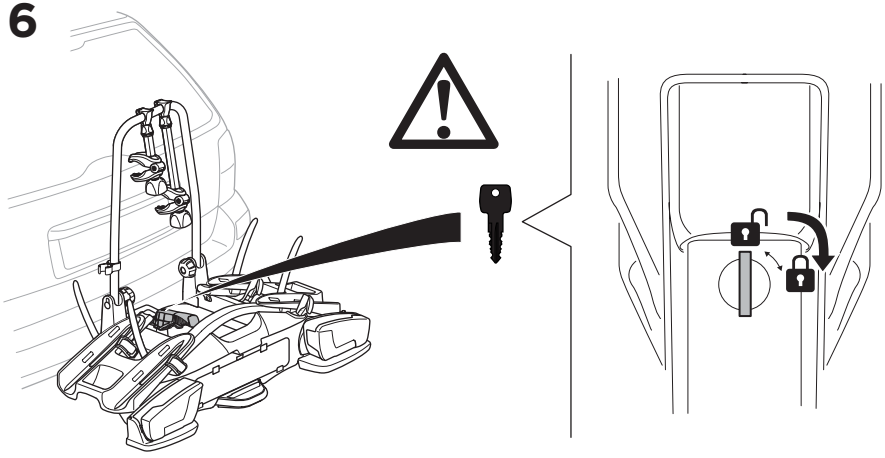

7

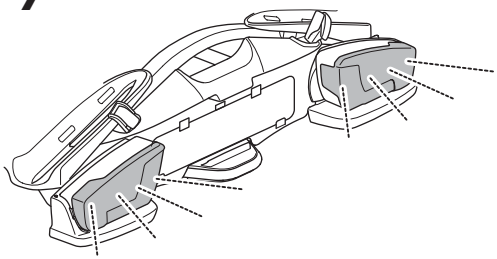

925: 7-pin

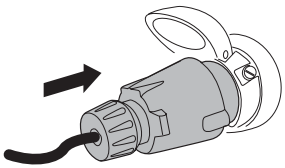

924: 13-pin

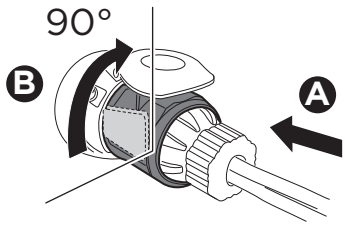

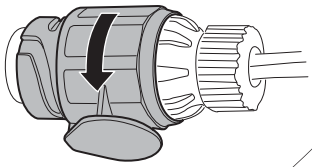

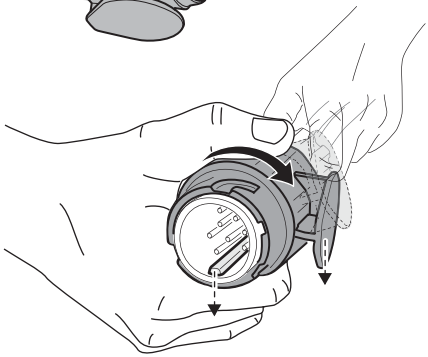

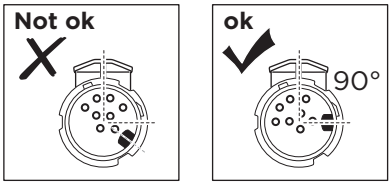

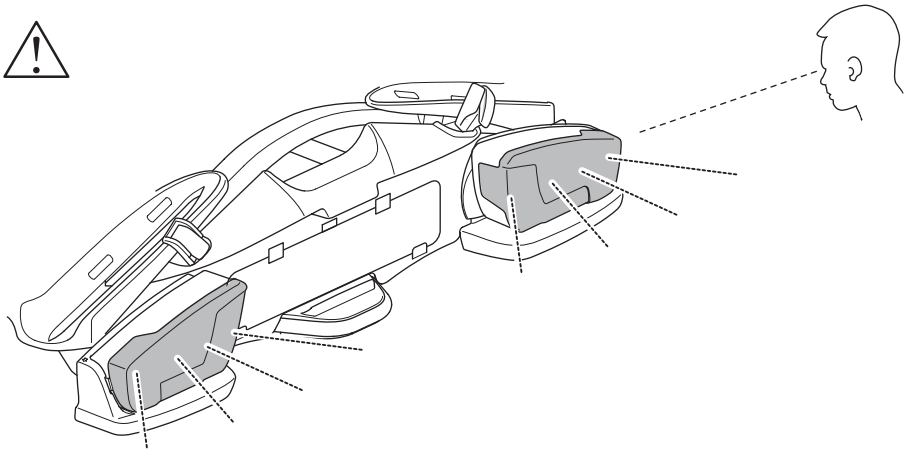

8

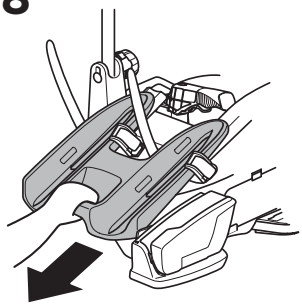

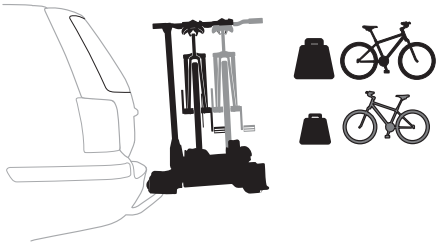

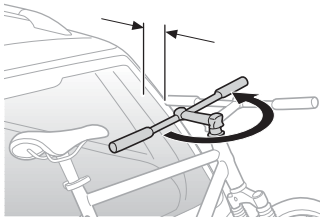



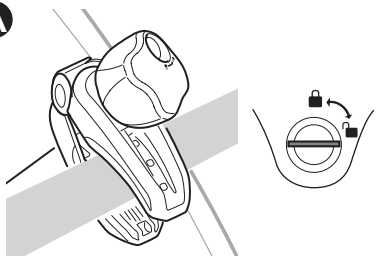

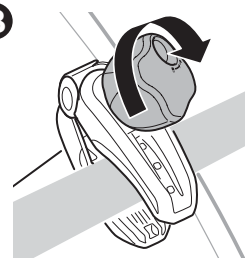

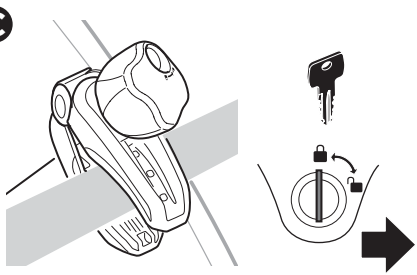

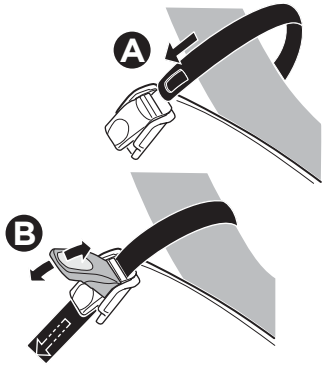

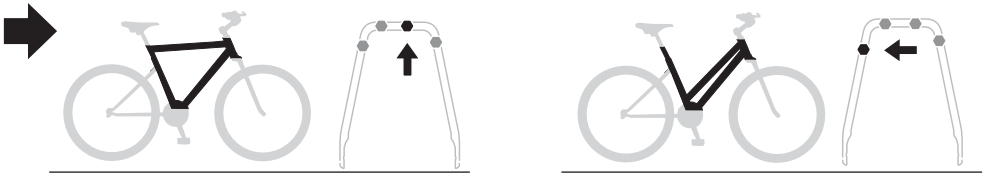

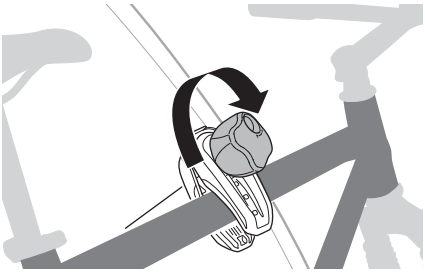

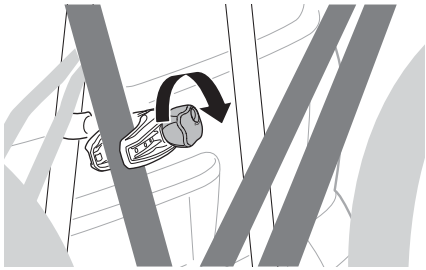

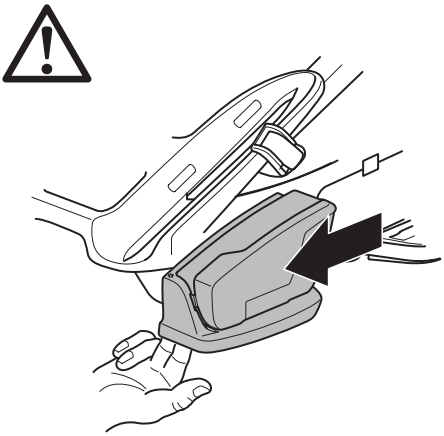

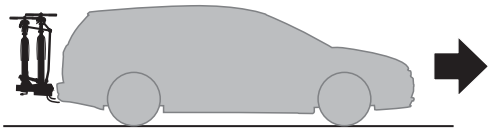

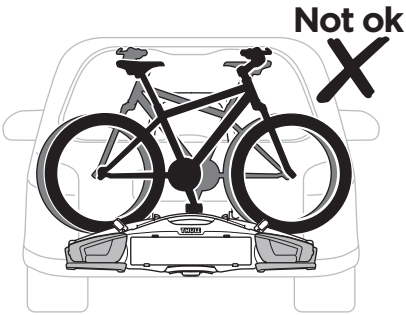
Not ok

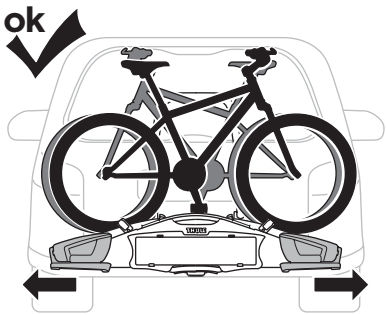
ok

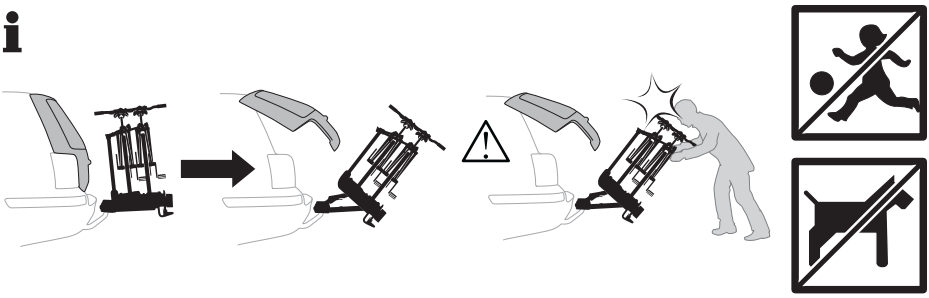

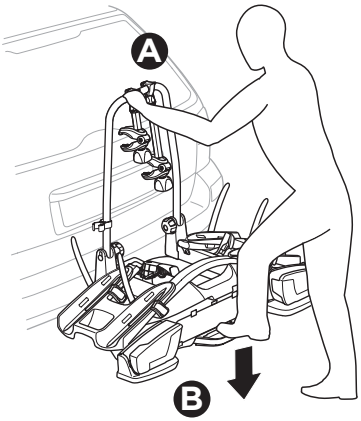
A
B

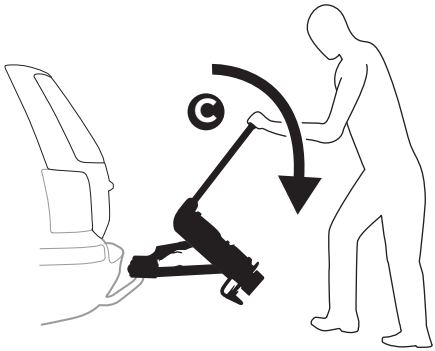
C

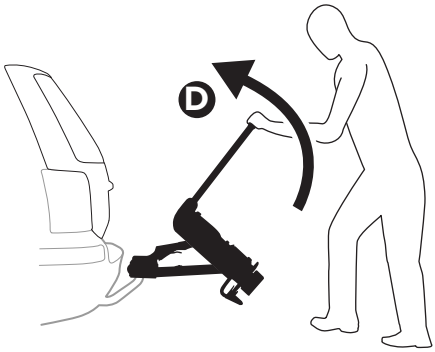
D

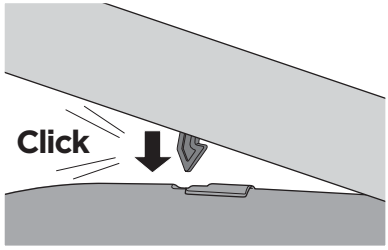
Click

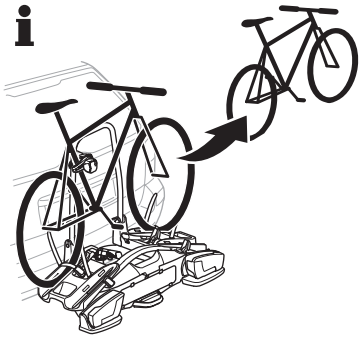

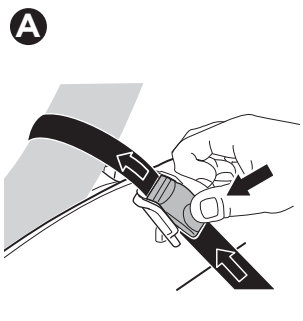
A


B

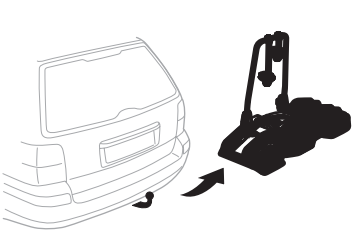

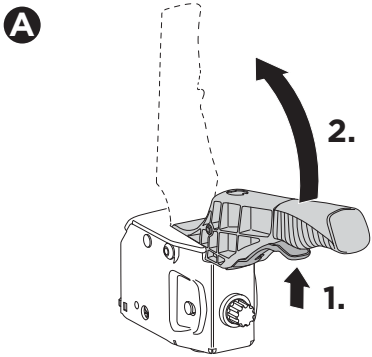
A
2.
1.

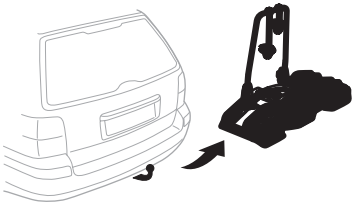
B

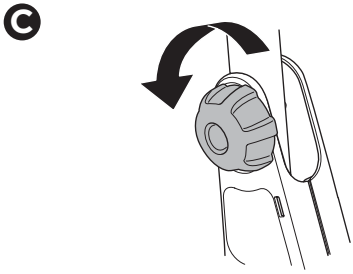
C

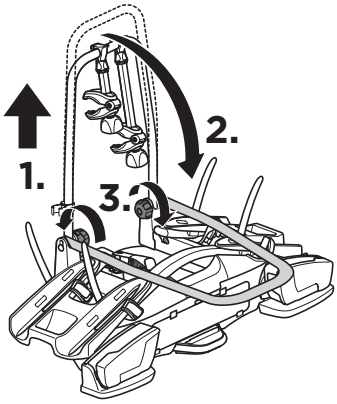
D
1.
2.
3.

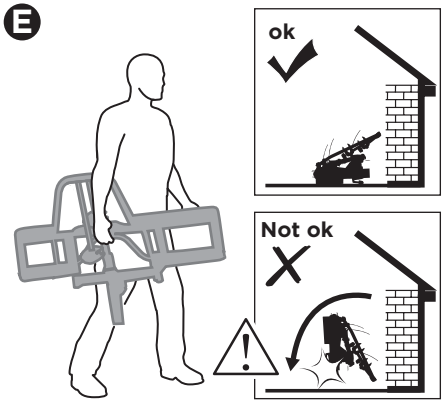
E
ok
Not ok

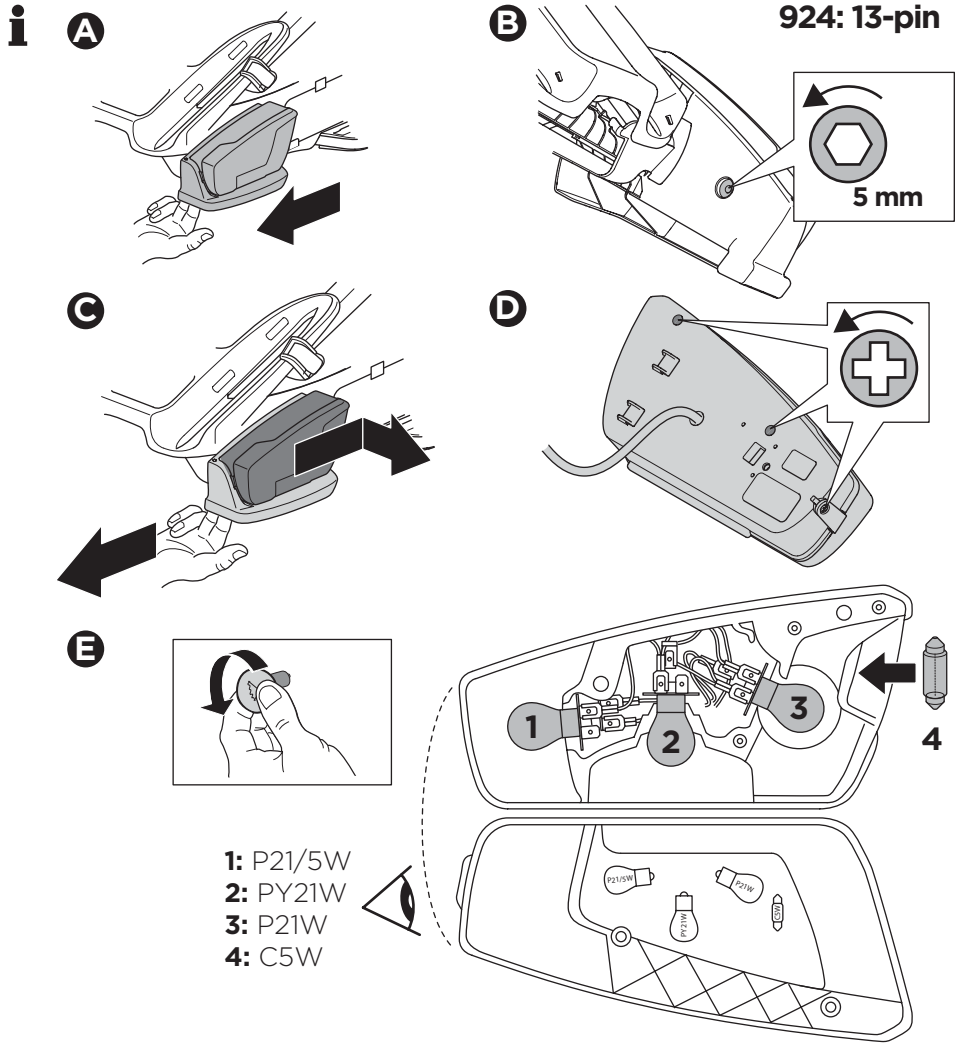
924: 13-pin
A
B
5 mm
C
D
E
1
2
3
4
1: P21/5W
2: PY21W
3: P21W
4: C5W
925: 7-pin
12V PR21/5W
12V C5W
12V PY21W
A
B
C

EN Accessories
FR Accessoires
ES Accesorios
DE Zubehör
NL Accessoires
PT Acessórios
IT Accessori
SV Tillbehör
DK Tilbehør
NO Tilbehør
FI Lisävarusteet
IS Aukabúnaður
ET Lisavarustus
LV Piederumi
LT Priedai
RU Аксессуары
UK Аксесуари
PL Akcesoria
CS Doplòky
HU Tartozékok
RO Accesorii
SK Príslušenstvo
SL Dodatki
BG Принадлежности
HR Dodaci
EL Εξαρτήματα
TR Aksesuarlar
MT Aċċessorji
HE אביזרים
AR لملحقا
ZH (CN) 附件
ZH (TW) 配件
JA アクセサリー
KO 액세서리
TH อุปกรณ์เสริม
MS Aksesori

Thule One-Key System



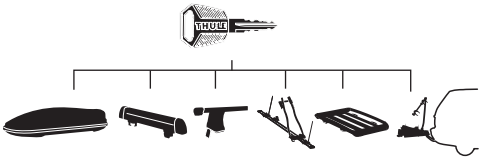

450400 (x4)
450600 (x6)
450800 (x8)
451200 (x12)
451600 (x16)

Thule Wall Hanger
9771

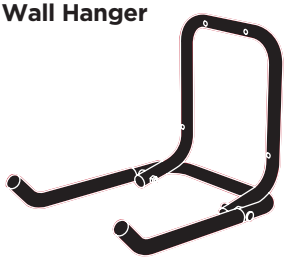

Thule Road Bike Adapter
9772



Thule AcuTight Knob
528

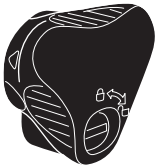

Thule Bike Frame Adapter
982

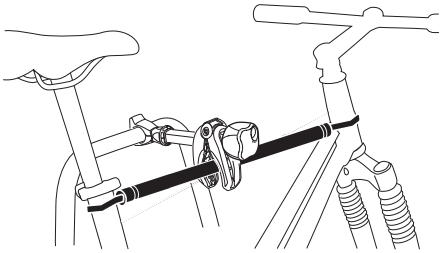

Thule Carbon Frame Protector
984

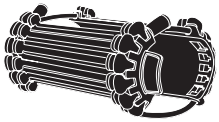

Thule Wheel Strap Locks
986

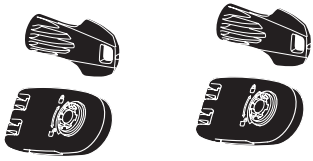

Thule Loading Ramp
9152

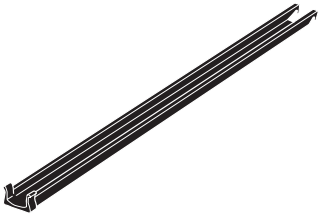



Thule 7-to-13-pin Adapter
9906

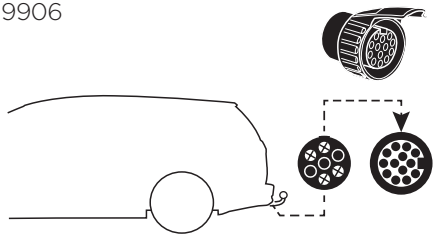

Thule 13-to-7-pin Adapter
9907

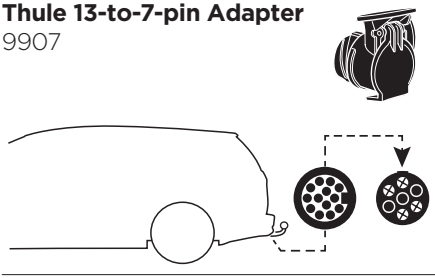

Thule Number Plate
9762

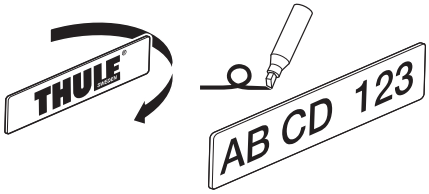

Thule Spare Wheel Adapter
9241

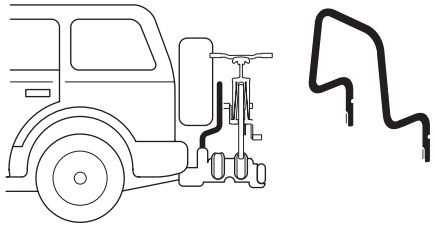

Thule 3rd Brake Light 13pin
9904

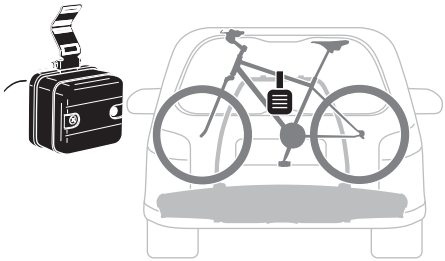

Thule Sweden AB, Borggatan 5
335 73 Hillerstorp, SWEDEN

info@thule.com

www.thule.com

» PART OF THULE GROUP

© Thule Group 2021. All rights reserved.

501-8106-06