› Instructions

Thule Hull-a-Port Aero
849000



THULE GUARANTEE
THULE.COM

506-7341-01

Bring your life
thule.com

EN Roof mounted kayak carrier
DE Kajakträger zur Dachmontage
FR Porte-kayak
NL Kajakdrager
IT Porta kayak da installare sul tetto
ES Portakayak de techo
PT Suporte de caiaques para montagem no tejadilho
SV Takmonterad kajakhållare
DK Tagmonteret kajakholder
NO Takmontert kajakkstativ
FI Katolle asennettava kajakkiteline
ET Katusele paigaldatav süstahoidik
LV Uz jumta uzstādāms kajaku turētājs
LT Ant stogo tvirtinamas baidarių laikiklis
UK Кріплення для перевезення каяків на даху
BG Багажник за каяк, монтиран върху покрива
CS Nosič kajaků pro montáž na střechu
SK Strešný nosič kajakov
PL Uchwyt na kajak montowany na dachu
RU Крепление для каяка
SL Strešni nosilec za kajak

HR/BIH Krovni nosač kajaka
RO Suport pentru caiac montat pe acoperiş
HU Tetőre szerelhető kajakszállító
EL Σχάρα οροφής για καγιάκ
TR Araç üstüne bağlanan kayık taşıyıcı
HE מנשא קייק לגג הרכב
AR حامل مثبَّت على السقف للزوارق
ZH 顶置皮艇托架
JA ルーフマウント型カヤックキャリア
KO 루프 장착 카약 캐리어
TH โครงยึดเรือคายัคแบบติดตั้งบนหลังคา

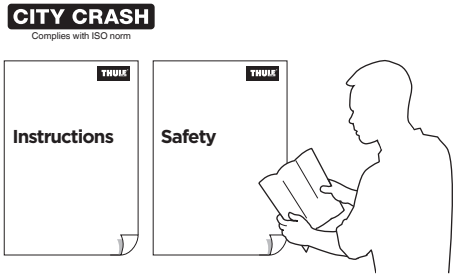

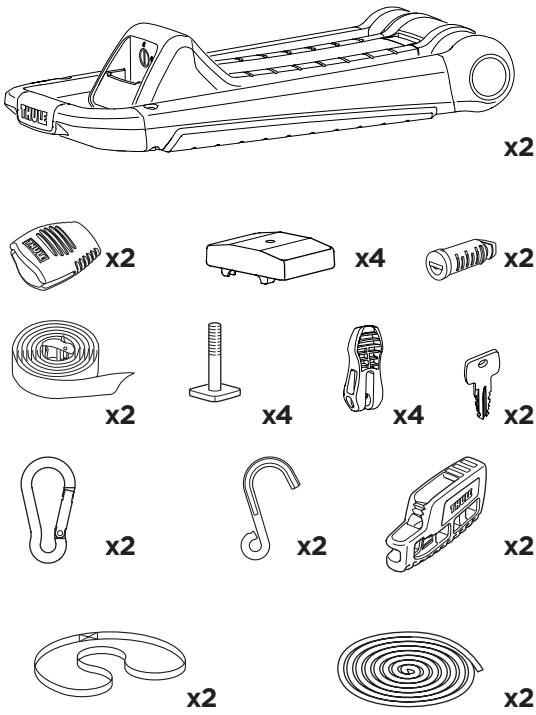

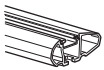
Thule WingBar Evo

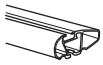
Thule WingBar
Thule AeroBlade

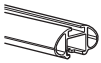
Thule AeroBar


Thule SlideBar

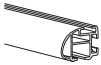
Thule ProBar

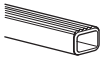
Thule SquareBar

+ Thule SquareBar Adapter
8897



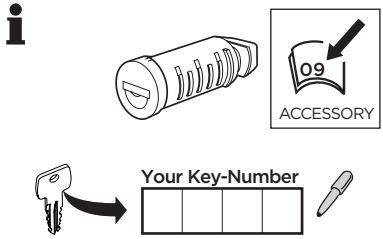

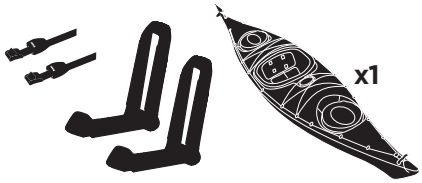

6,8 kg
15 lbs

Max 34 kg
75 lbs

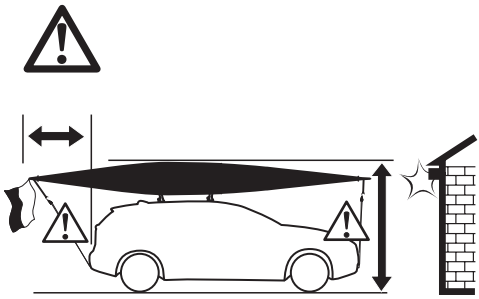

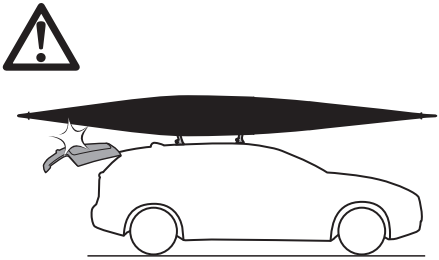

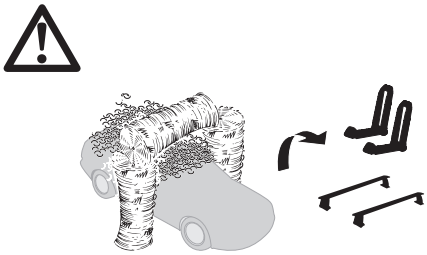

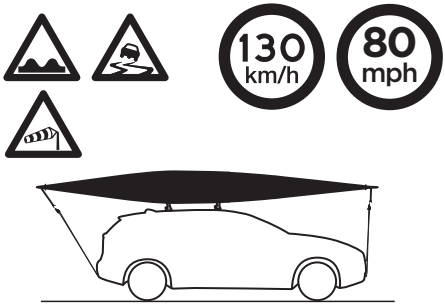

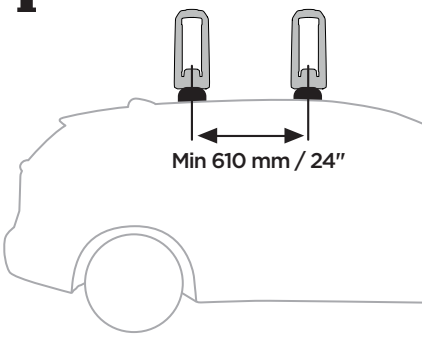

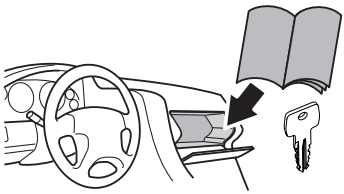

1

A

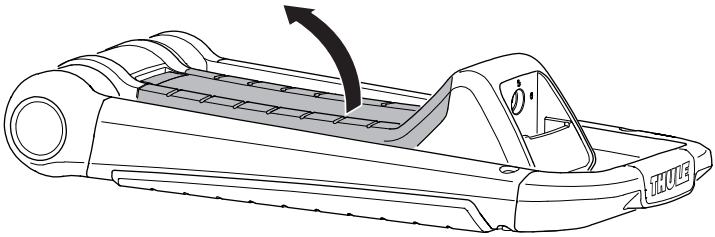

B

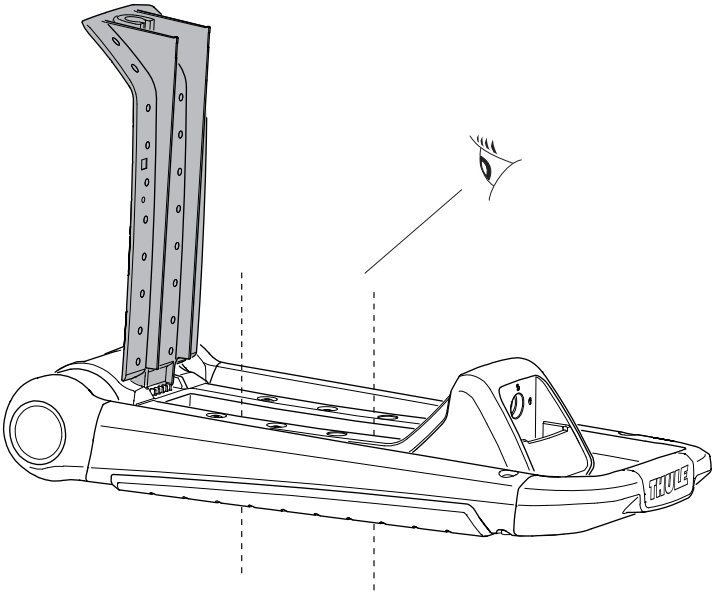

i



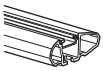

Thule WingBar Evo, Thule WingBar, Thule AeroBlade, Thule AeroBar, Thule ProBar, Thule SlideBar

2-4, 8-15

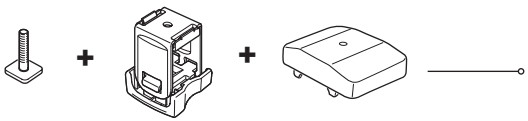

Thule SquareBar Adapter 8897

Thule SquareBar

5-15

2

x4

THULE
WingBar Evo

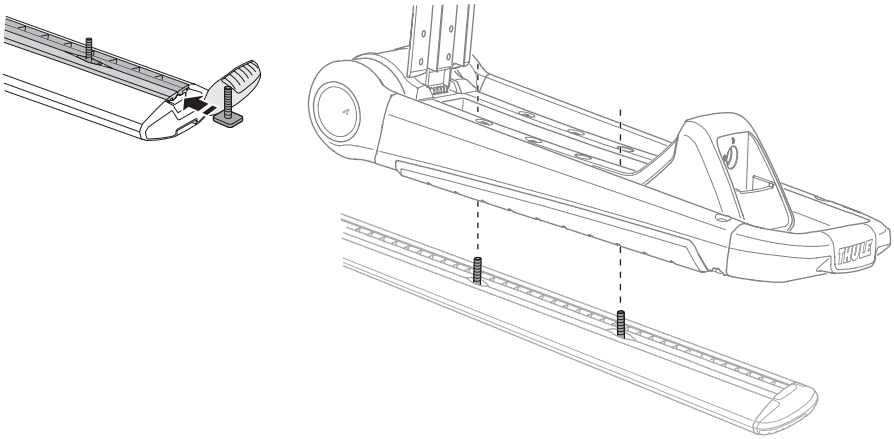

THULE WingBar
THULE AeroBlade

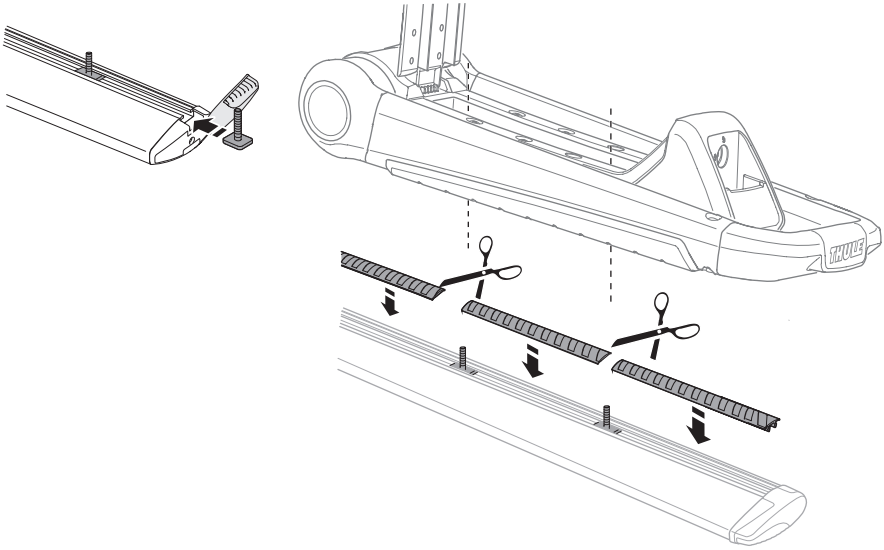

3

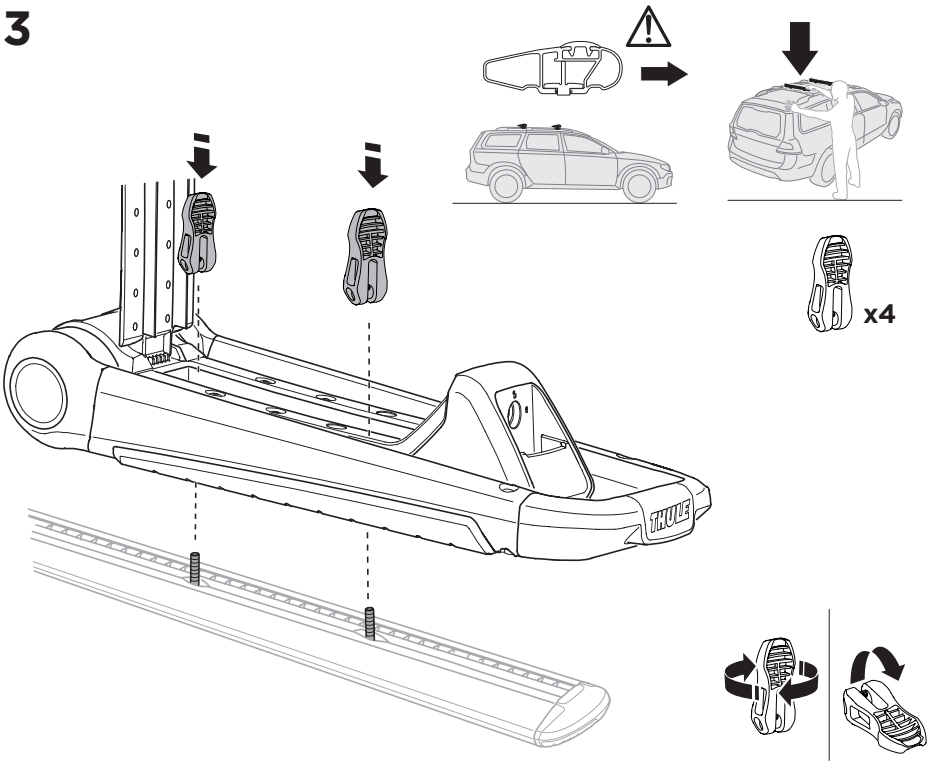

4

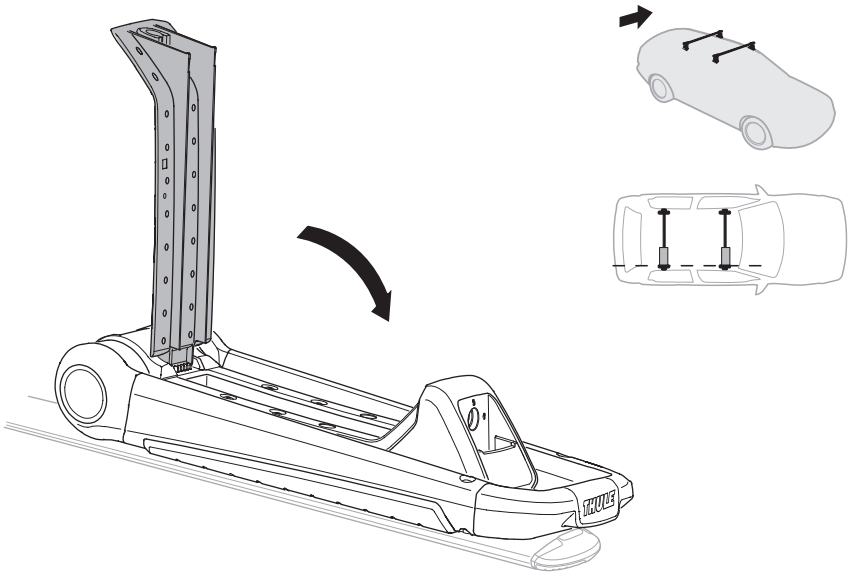

5

THULE
SquareBar

Thule SquareBar
Adapter 8897

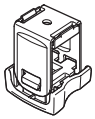

x4

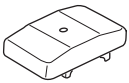

x4

A

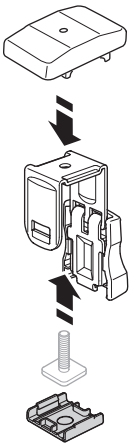

B

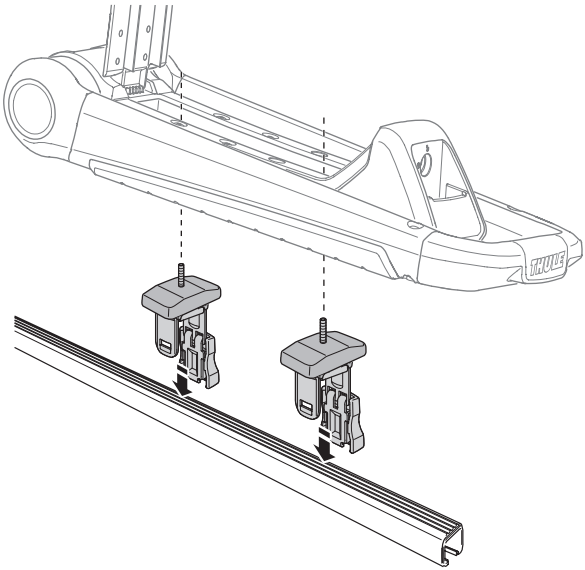

C

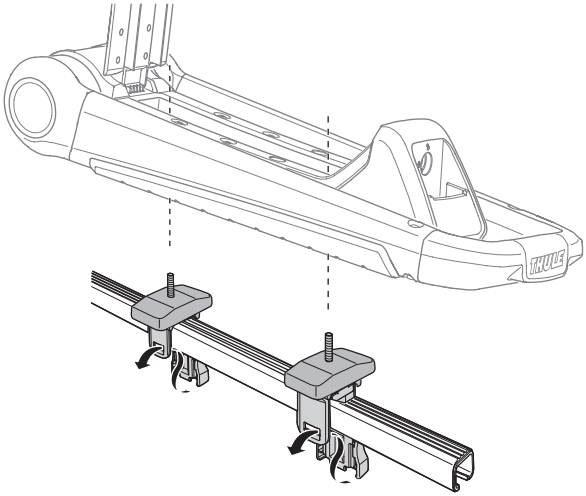

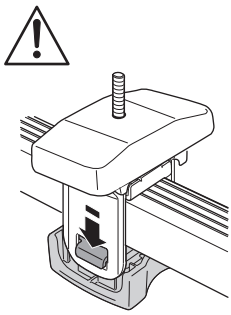

6



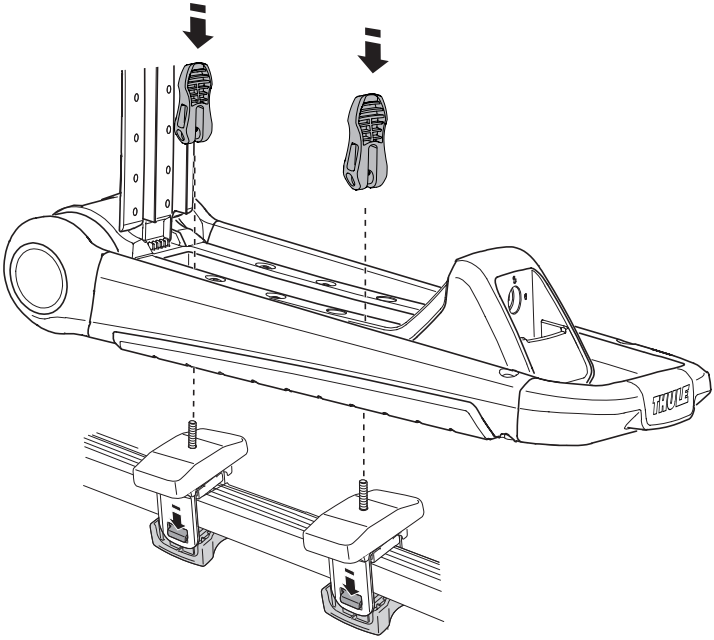

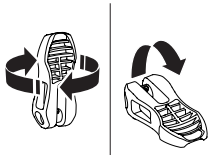

7

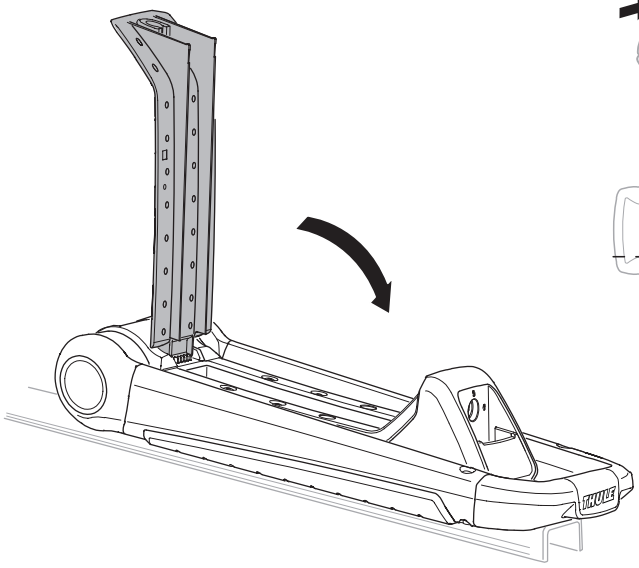

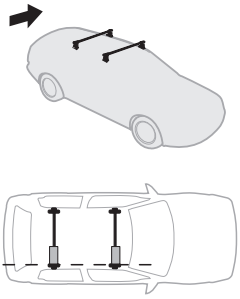

8

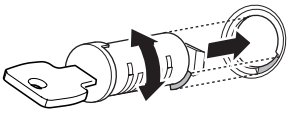



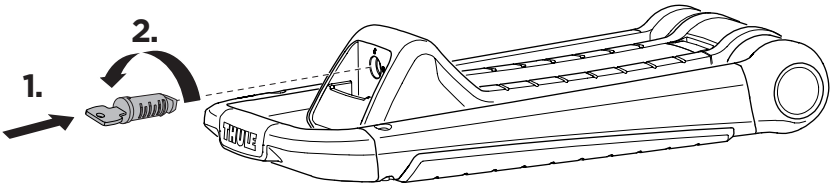

9

A

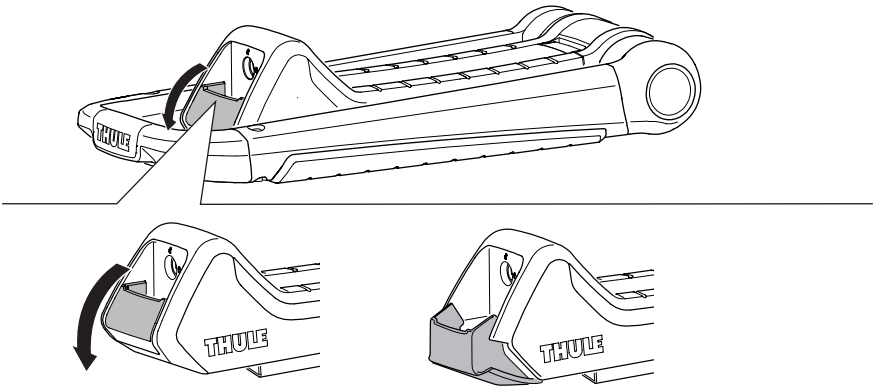

B

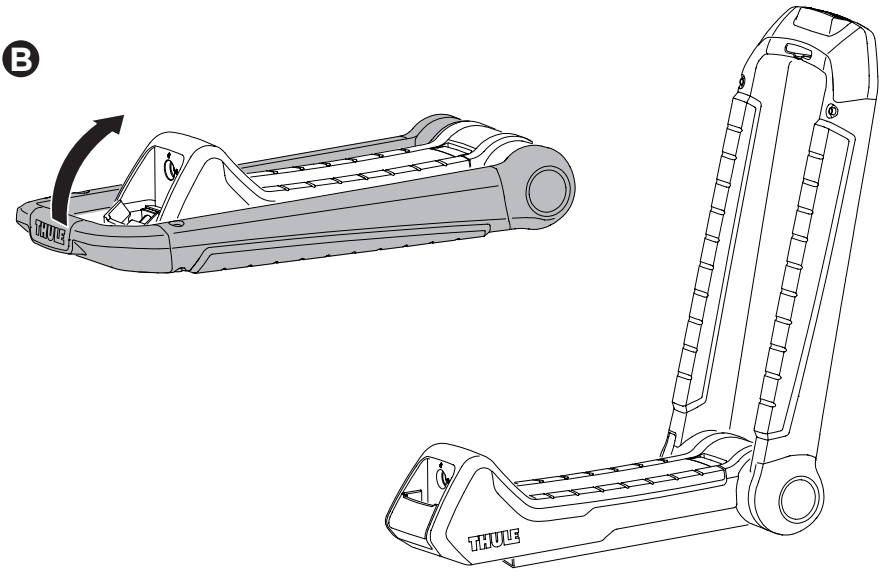

10

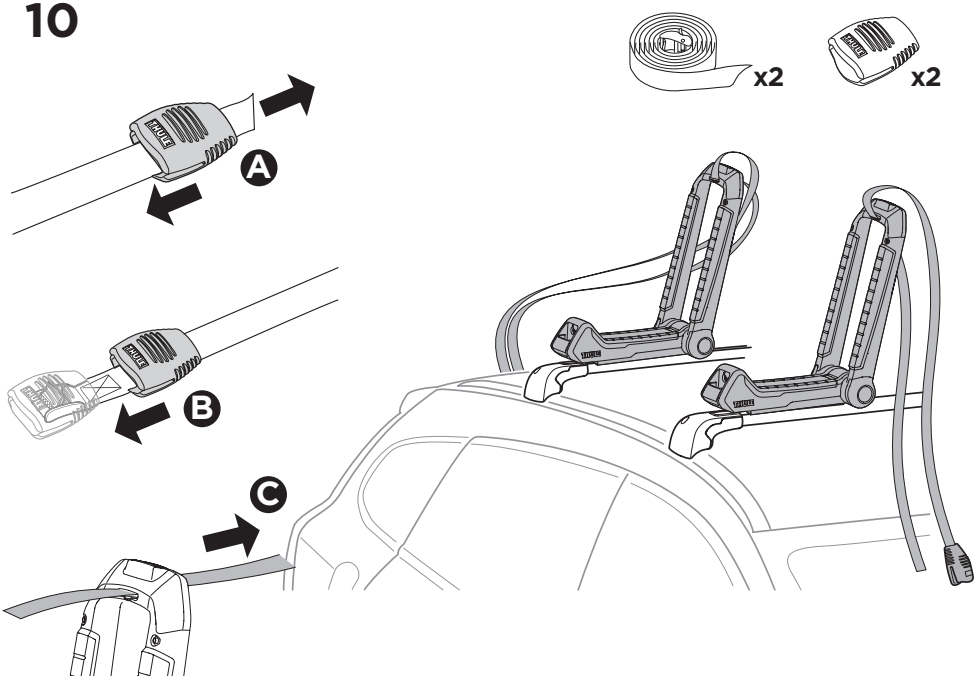

11

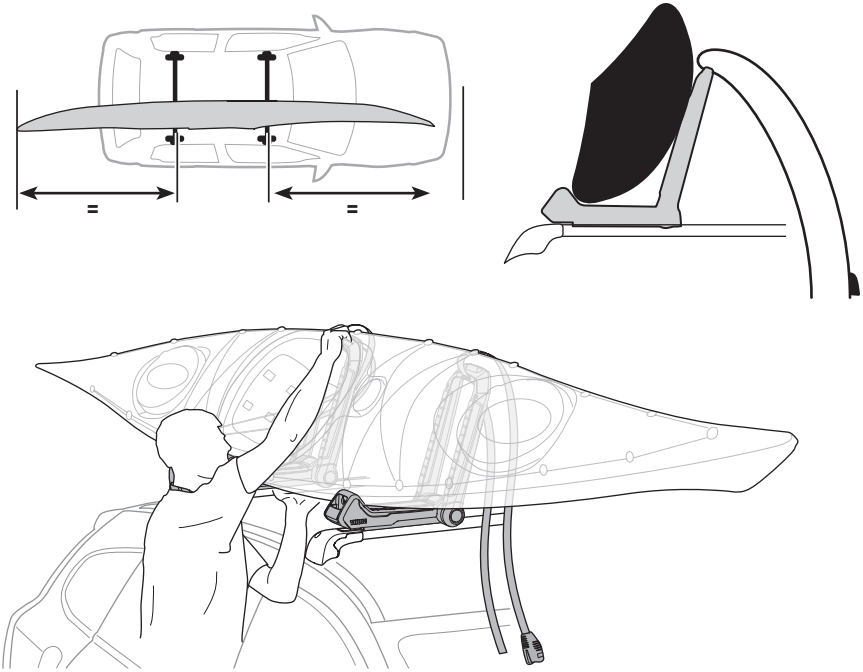

12

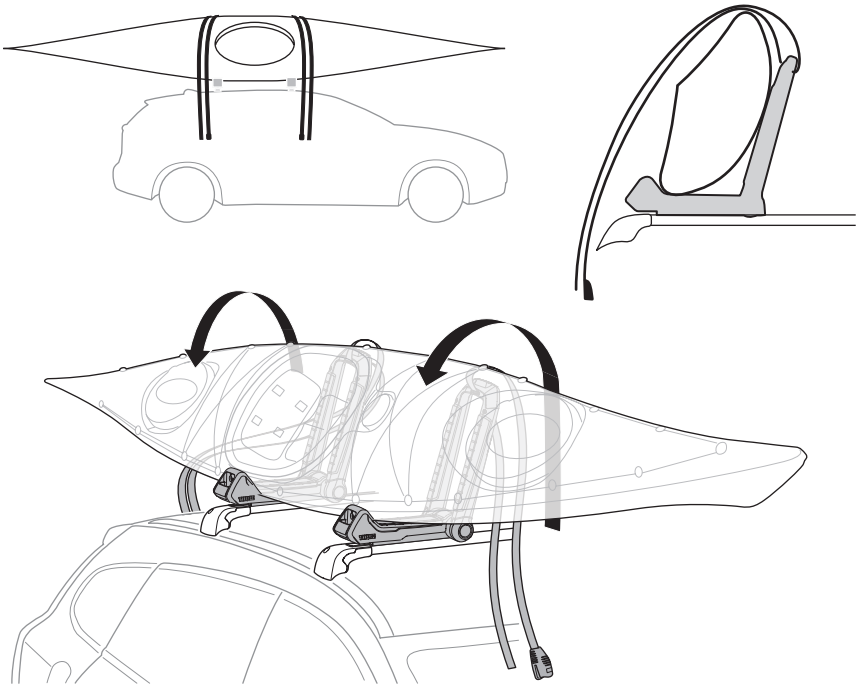

13

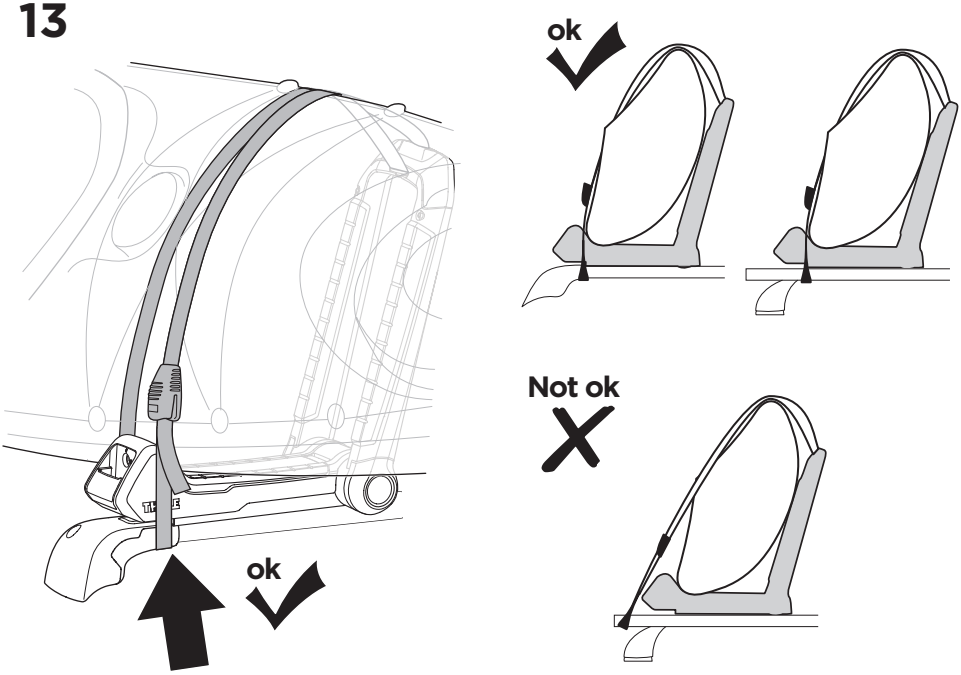

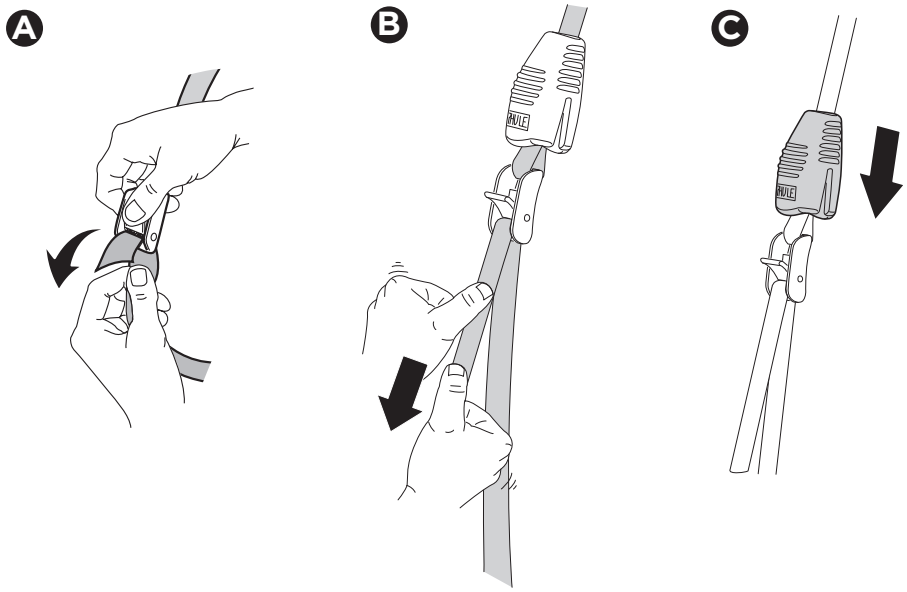

14



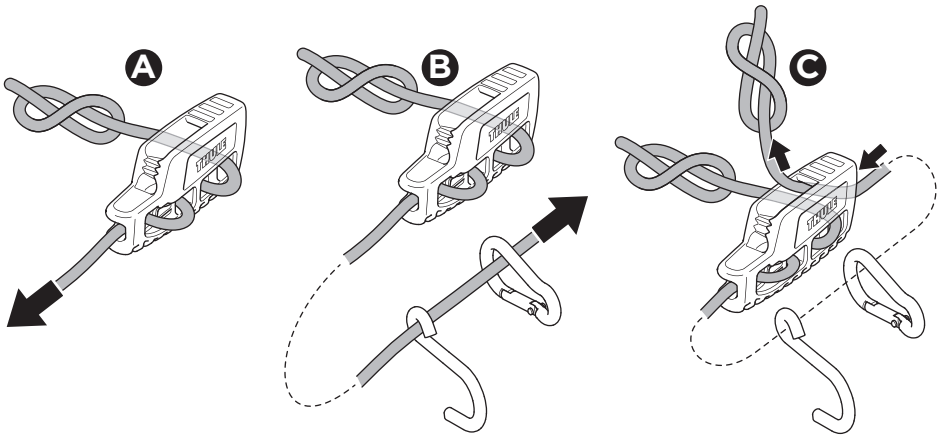

15



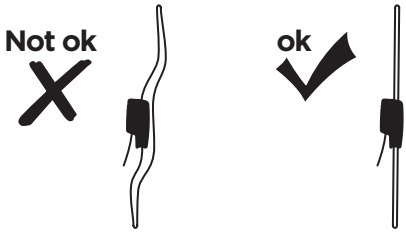

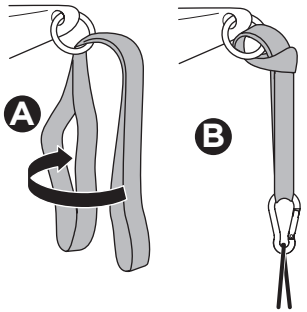

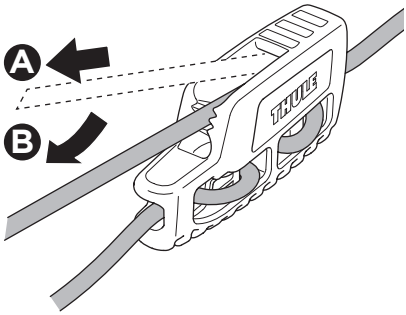

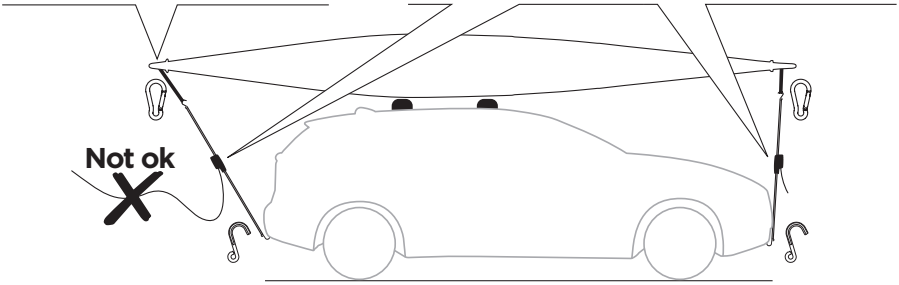

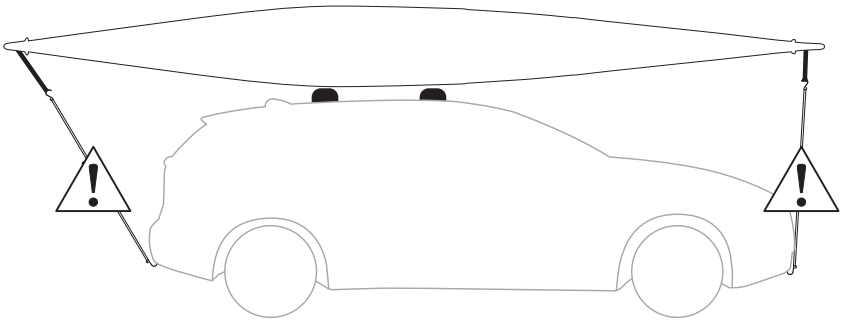

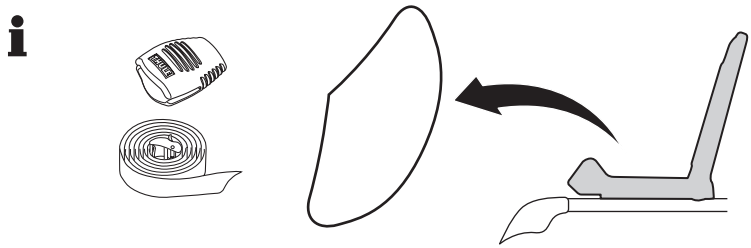

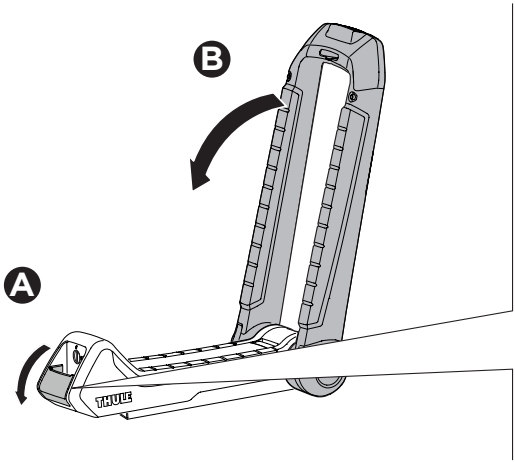
B
A
THULE

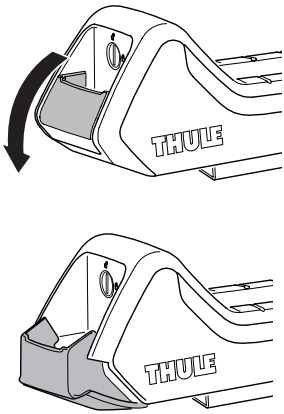
THULE
THULE

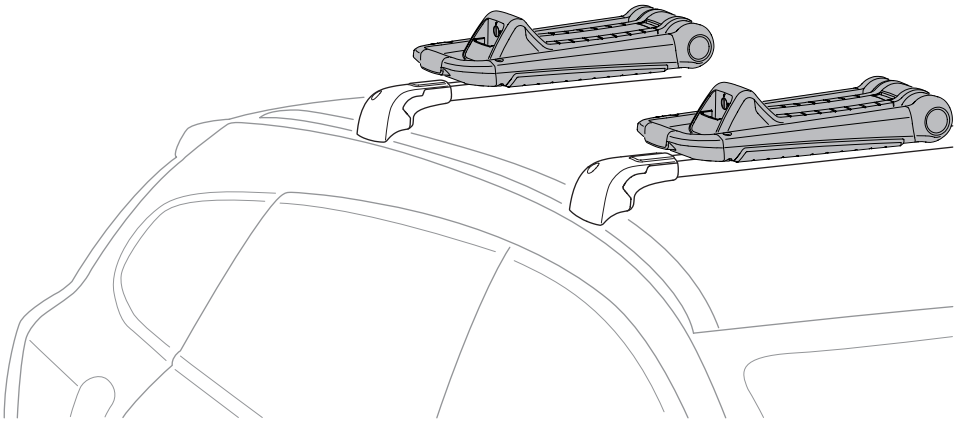

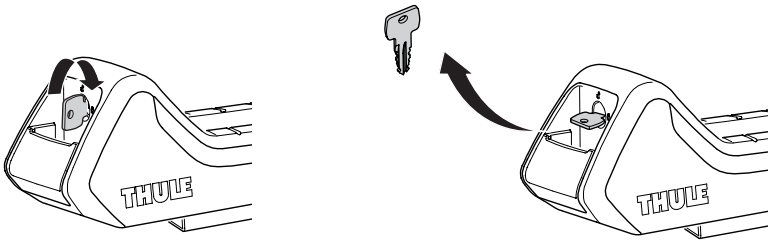
THULE
THULE

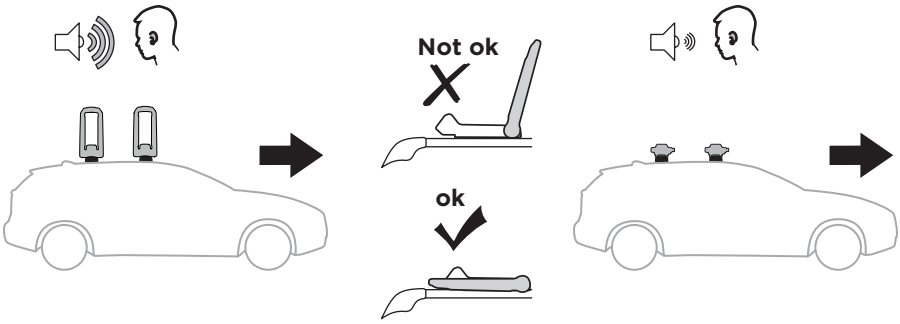
Not ok
ok

EN Accessories
DE Zubehör
FR Accessoires
NL Accessoires
IT Accessori
ES Accesorios
PT Acessórios
SV Tillbehör

DK Tilbehør
NE Tilbehør
FI Lisävarusteet
ET Lisavarustus
LV Piederumi
LT Priedai
PL Akcesoria
RU Аксессуары

UK Аксесуари
BG Принадлежности
CS Doplòky
SK Príslušenstvo
SL Dodatki
HR/BiH Dodaci
RO Accesorii
HU Tartozékok

EL Εξαρτήματα
TR Aksesuarlar
AR الملحقا
HE אביזרים
ZH 附件
JA アクセサリー
KO 액세서리
TH อุปกรณ์เสริม

Thule One-Key System



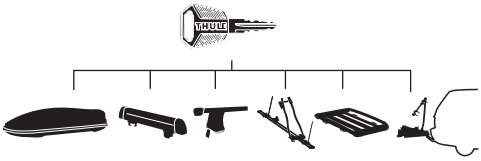

450200 (x2)
450400 (x4)
450600 (x6)
450800 (x8)
451200 (x12)
451600 (x16)

Thule Lockable Strap

831 2 x 13 foot
832 2 x 10 foot
841 2 x 400 cm



Thule Strap

521 1 x 275 cm
522 1 x 400 cm
523 2 x 400 cm
524 2 x 275 cm
551 2 x 600 cm



Thule Multipurpose Rack

855

Thule Get-a-Grip

839

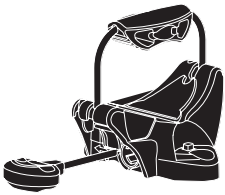

Thule MultiLift

572

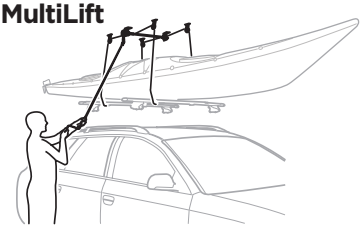

Thule Sweden AB, Borggatan 5
335 73 Hillerstorp, SWEDEN
info@thule.com
www.thule.com
PART OF THULE GROUP
© Thule Group 2018. All rights reserved.
506-7341-01