› Instructions

Thule VeloCompact F 3 13-pin

9615



THULE.COM

5560093001

Bring your life

thule.com

EN FIX4BIKE Tow bar-mounted bike carrier
FR Porte-vélos sur boule d'attelage FIX4BIKE
ES Portabicicletas de bola de remolque FIX4BIKE
DE FIX4BIKE Anhängekupplungsfahrradträger
NL Fietsendrager voor op de FIX4BIKE trekhaak
PT Suporte para bicicletas para engate FIX4BIKE
IT Portabici da installare sul gancio da traino FIX4BIKE
SV FIX4BIKE dragkroksmonterad cykelhållare
DK FIX4BIKE Cykelholder monteret på anhængertræk
NO FIX4BIKE hengerfestemontert sykkelstativ
FI FIX4BIKE-Vetokoukkuun kiinnitettävä polkupyöräteline
IS FIX4BIKE Hjólagrind á dráttarkúlu
ET FIX4BIKE-haakekonksule kinnitatav jalgrattahoidik
LV FIX4BIKE uz piekabes āķa uzstādāms velosipēdu turētājs
LT FIX4BIKE Ant vilkimo kablio montuojamas dviračių laikiklis
RU Устанавливаемое на фаркопе велосипедное крепление FIX4BIKE
UK Багажник для велосипедів, що монтується на буксирній штанзі, FIX4BIKE
PL FIX4BIKE Bagażnik rowerowy montowany na haku holowniczym
CS Nosič kol FIX4BIKE s montáží na tažné zařízení
HU FIX4BIKE vonóhorogra szerelhető kerékpártartó
RO FIX4BIKE Suport pentru bicicletă montat pe bara de remorcare
SK Nosič bicyklov na ťažné zariadenia FIX4BIKE
SL Prtljažnik za kolesa na vlečnih kljukah FIX4BIKE
BG Багажник за велосипеди, монтиран на теглича FIX4BIKE
HR FIX4BIKE nosač bicikla koji se montira na kuku za vuču
EL FIX4BIKE Σχάρα ποδηλάτου στερεωμένη σε μπάρα ρυμούλκησης
TR FIX4BIKE Çeki demirine bağlanan bisiklet taşıyıcı
MT FIX4BIKE Trasportatur tar-roti mmuntat b'virga tal-irmonk
HE FIX4BIKE מנשא אופניים המורכב על וו הגרירה
AR حامل الدراجة لمُثبت على عمود لسحبFIX4BIKE
ZH (CN) FIX4BIKE 拖钩安装式自行车托架
ZH (TW) FIX4BIKE 拖桿式自行車架
JA FIX4BIKE トウバーマウント型サイクルキャリア
KO FIX4BIKE 토우바 장착 자전거 캐리어
TH โครงยึดจักรยานแบบติดตั้งกับอุปกรณ์ลากพ่วงท้ายรถ FIX 4BIKE
MS Pembawa basikal yang dipasang pada bar tunda FIX4BIKE

CITY CRASH
Complies with ISO norm

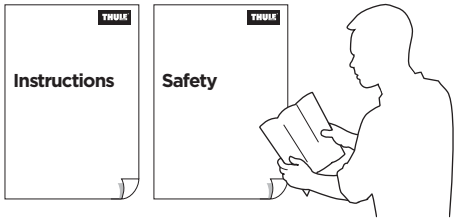

Thule VeloCompact F 3 13-pin
961500

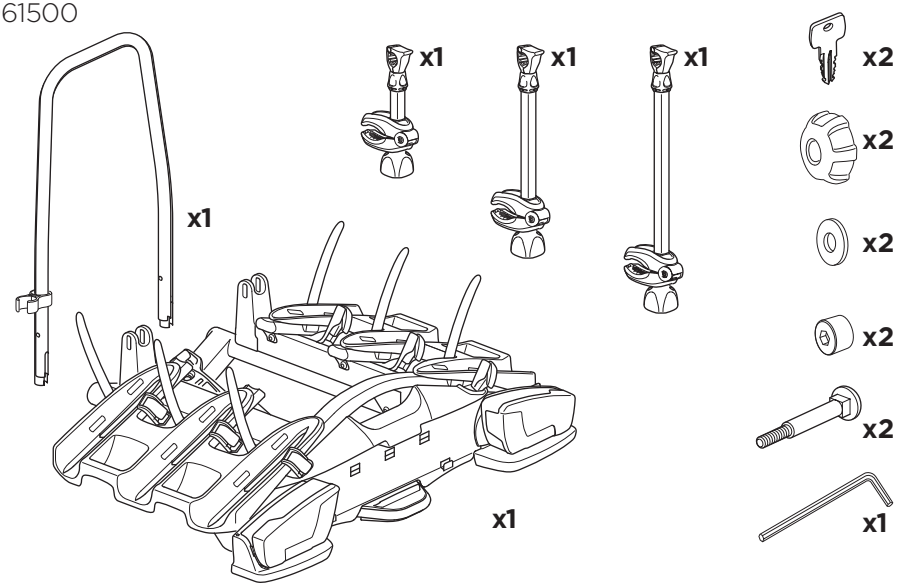



FIX4BIKE Tow bar



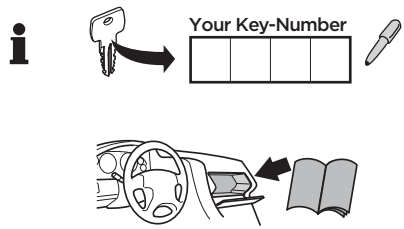

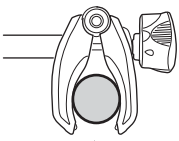

22-80 mm

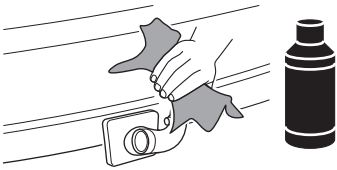

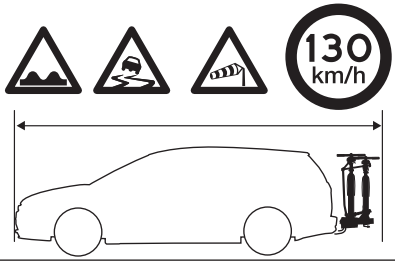

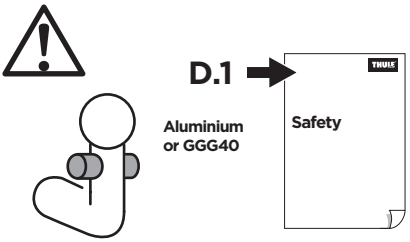

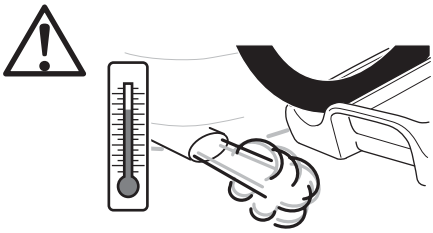

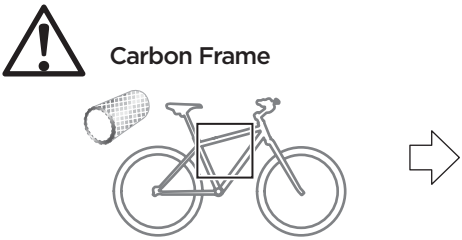

Thule Carbon Frame Protector
984

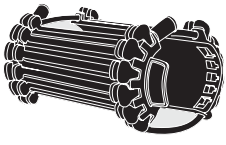

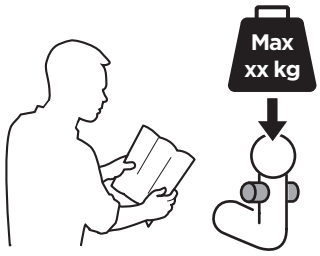





50 kg		Max 32 kg
60 kg		Max 42 kg
65 kg		Max 47 kg
70 kg		Max 52 kg
75 kg		Max 57 kg
80 kg	18,0 kg	Max 60 kg* ⚠
>85 kg		Max 60 kg* ⚠

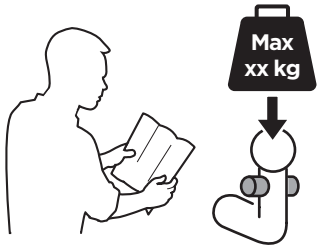



50 kg		Max 29,2 kg
60 kg		Max 39,2 kg
65 kg		Max 44,2 kg
70 kg		Max 49,2 kg
75 kg	+	Max 54,2 kg
80 kg		Max 59,2 kg
>85 kg	9261	Max 60 kg* ⚠
	20,8 kg	

1

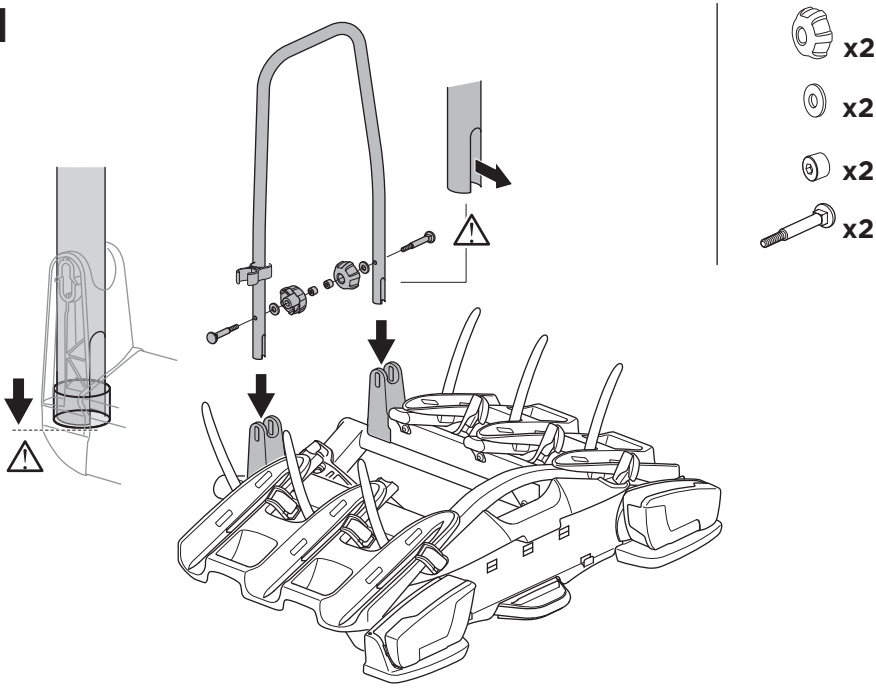

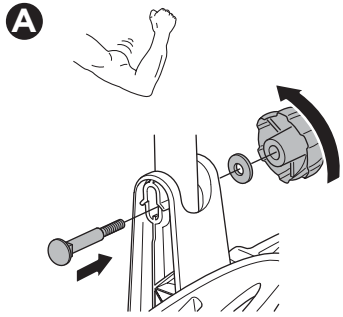

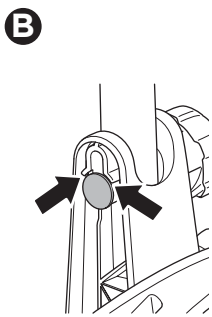

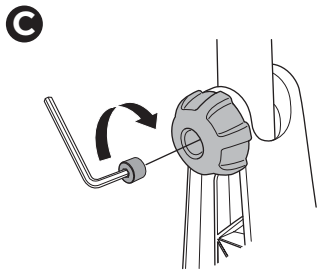

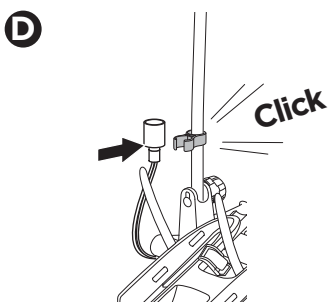

2

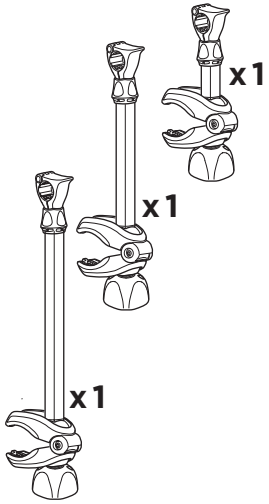

A

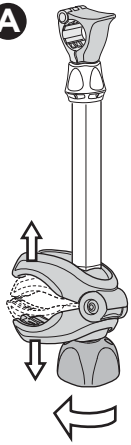

B

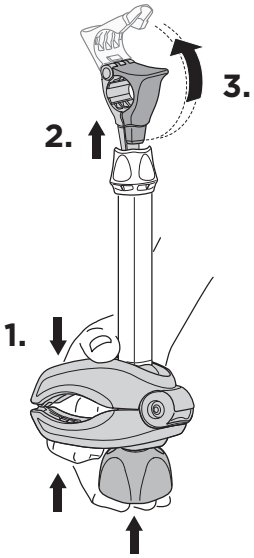

C

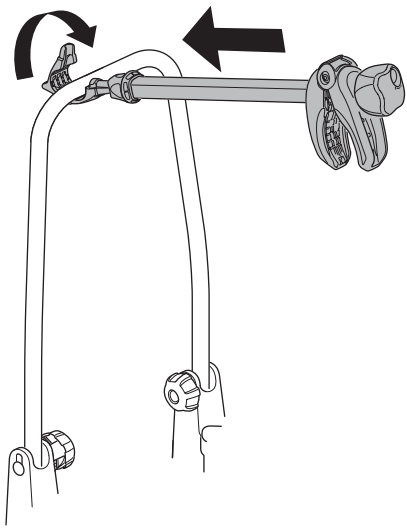

D

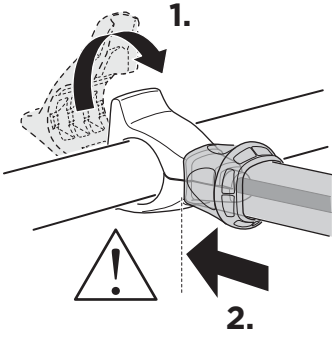

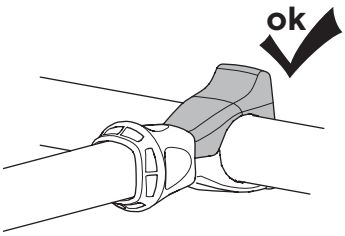

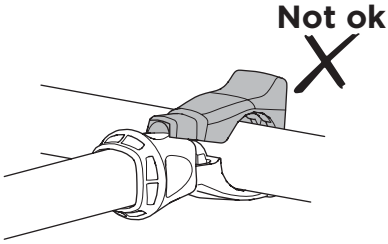

3

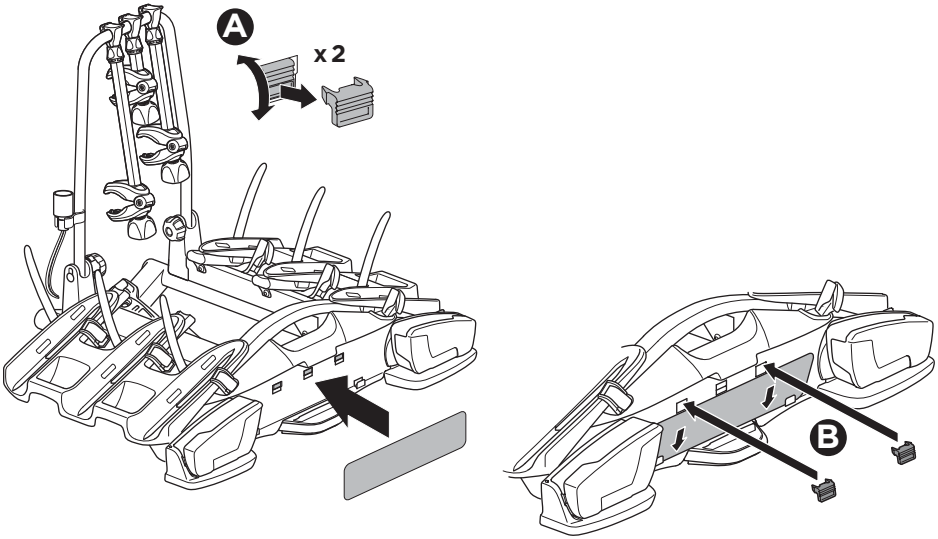

4

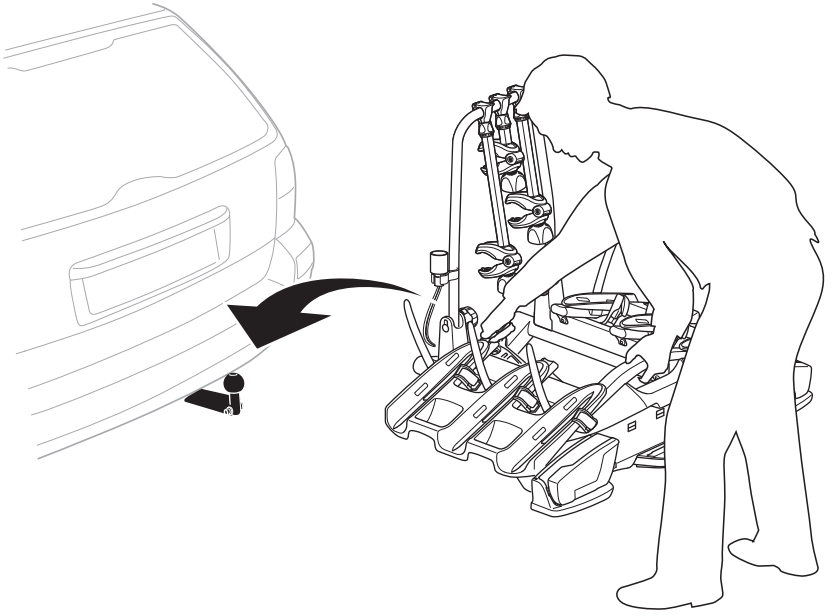

5

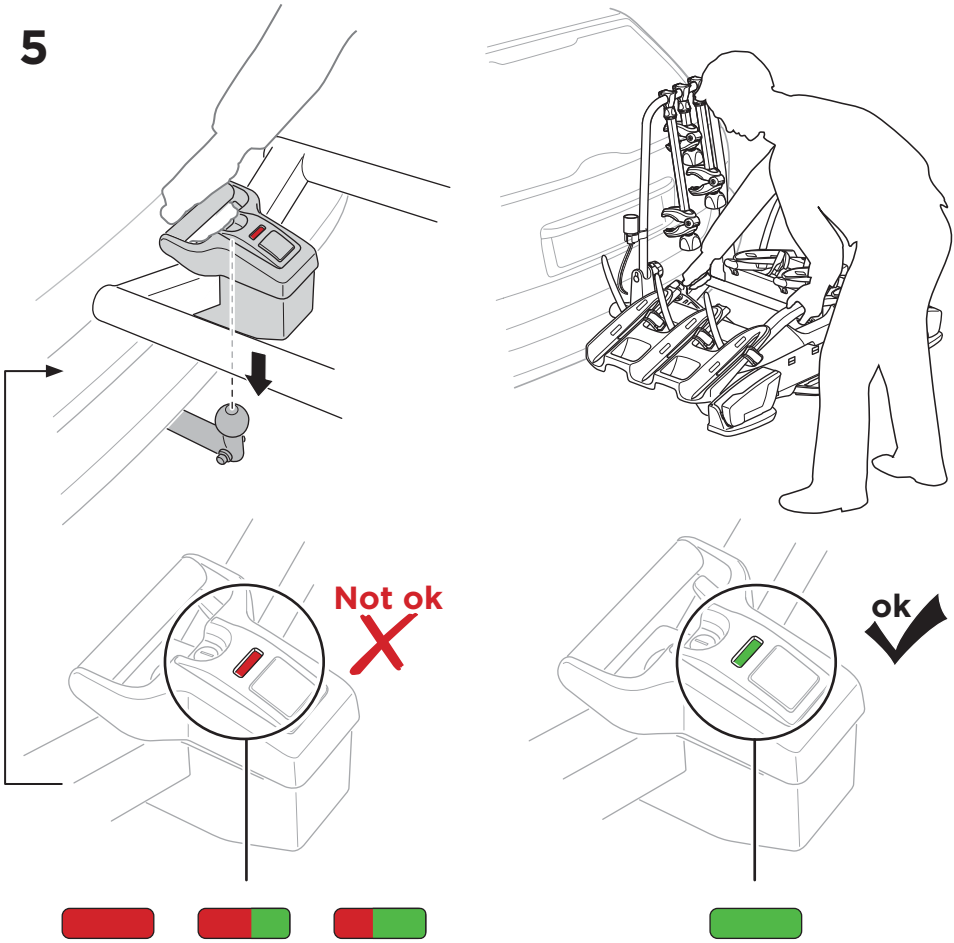

6

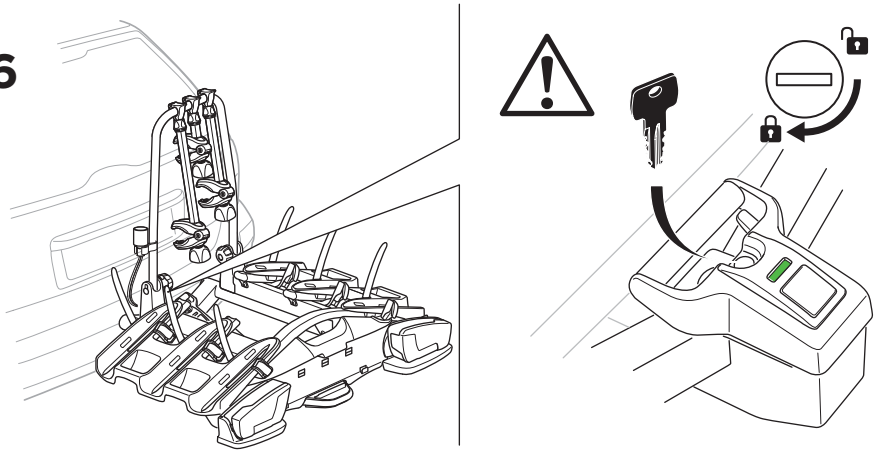

7

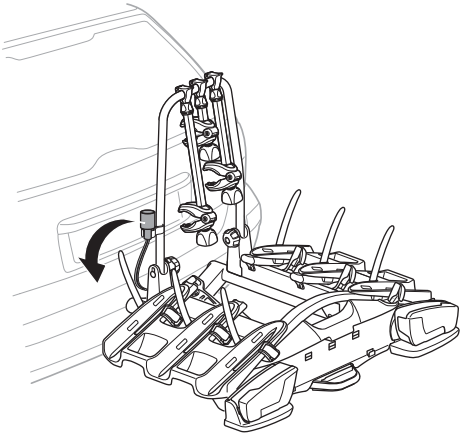

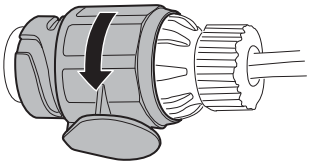



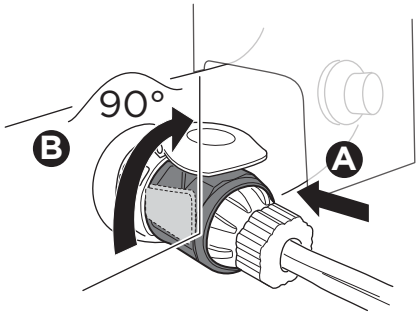

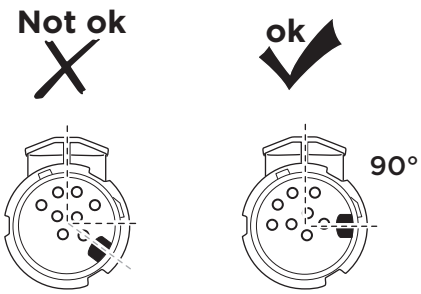

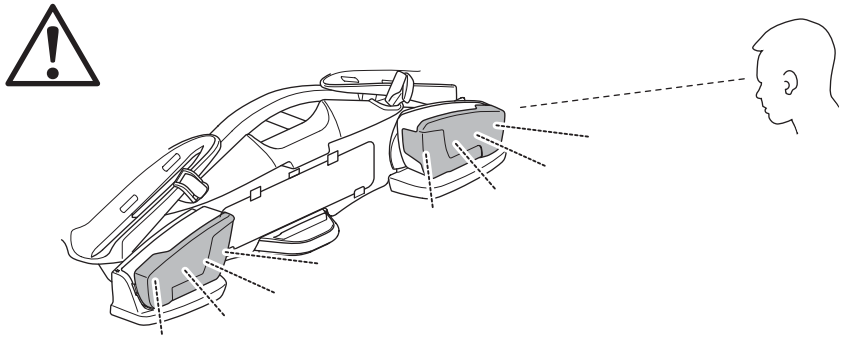

8

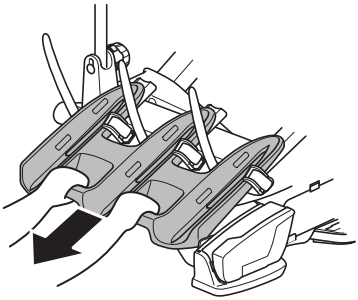

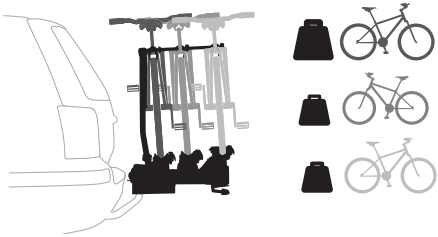

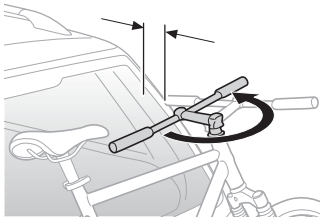



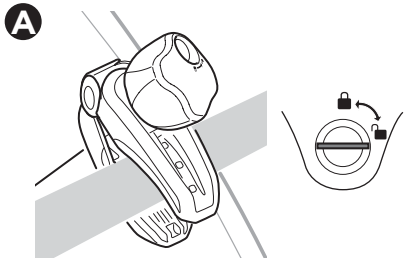

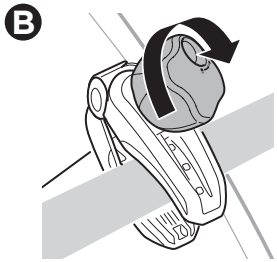

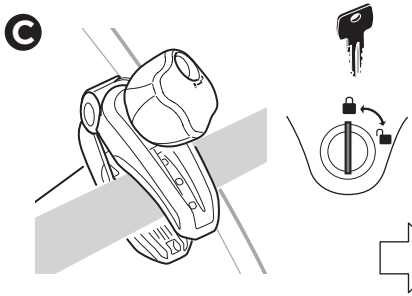

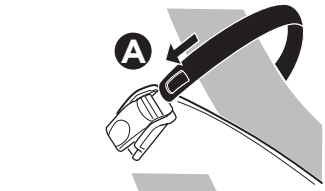

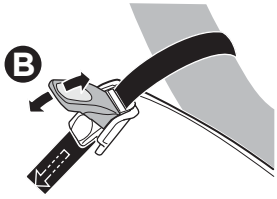

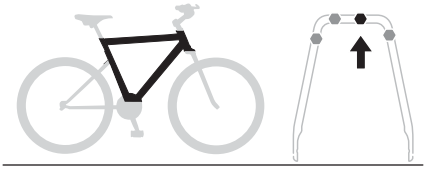

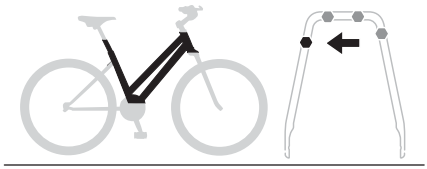

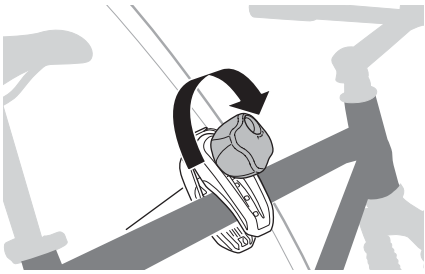

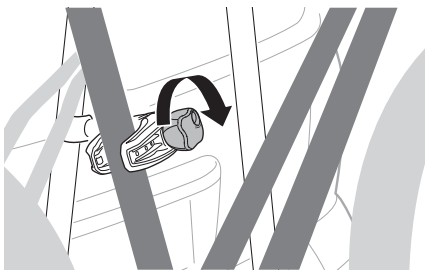

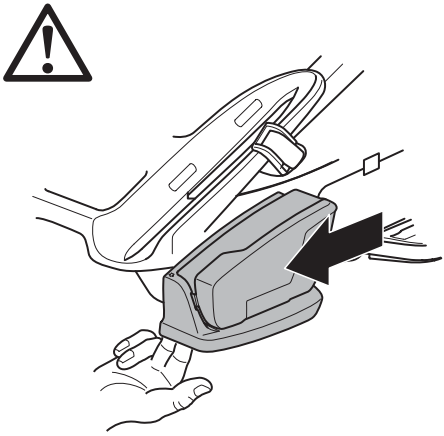

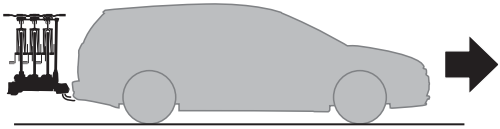

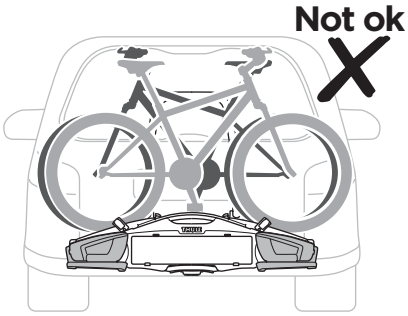
Not ok

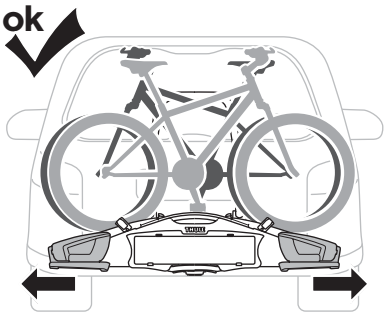
ok

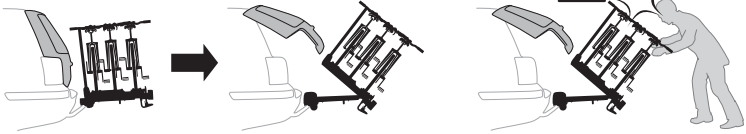



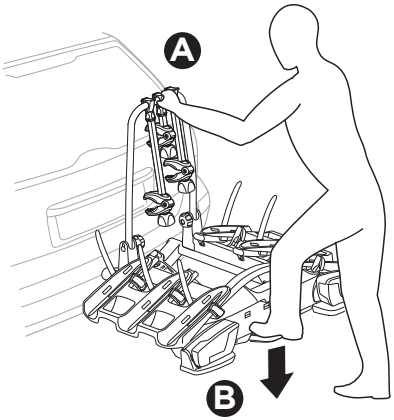
A
B

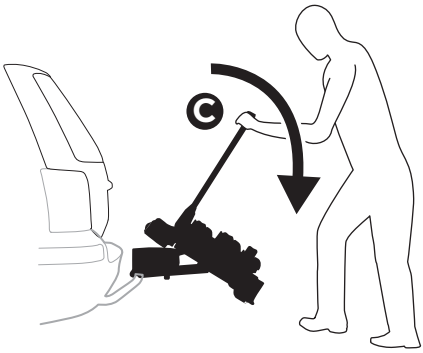
C


D

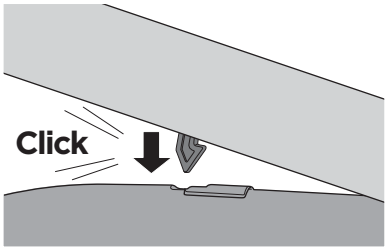
Click



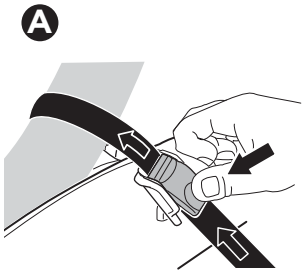
A

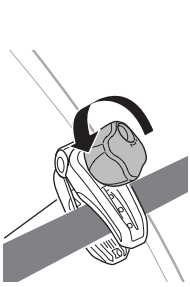
B

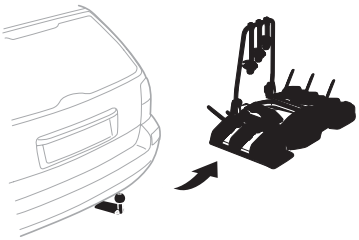

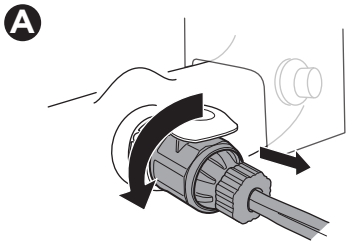
A

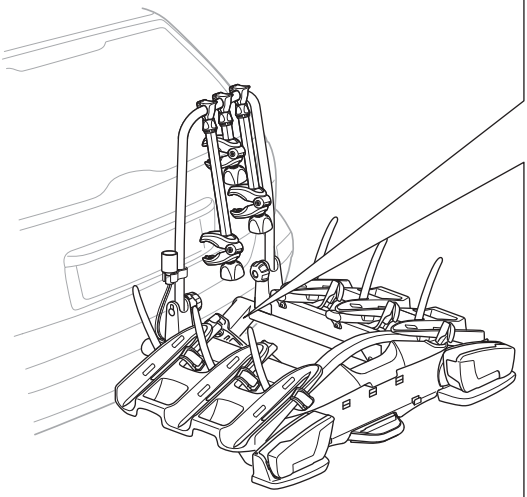

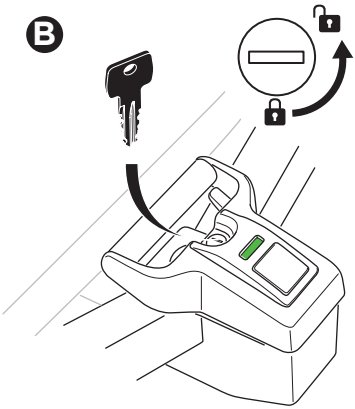
B

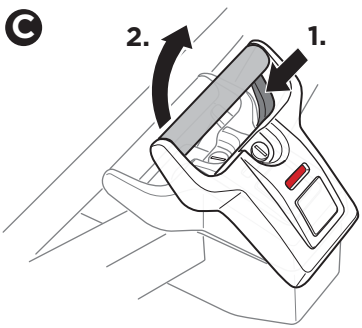
C
2.
1.

D

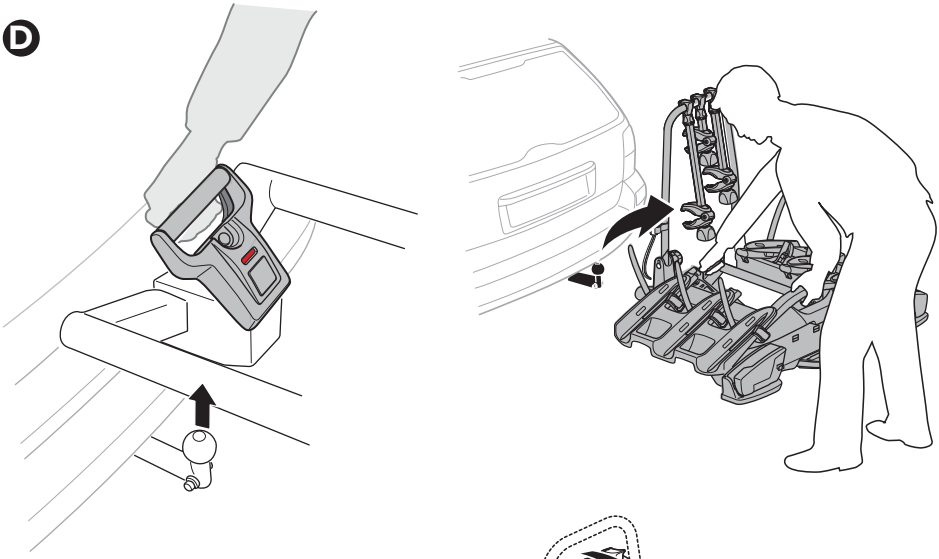

E

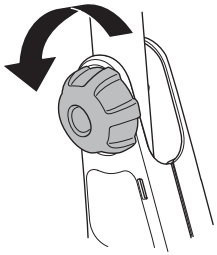

F

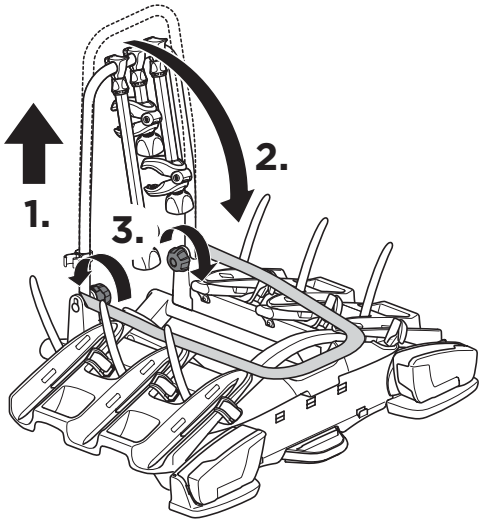

G

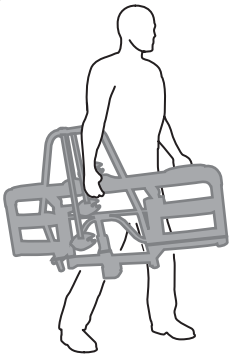



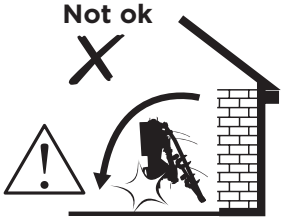

i

A

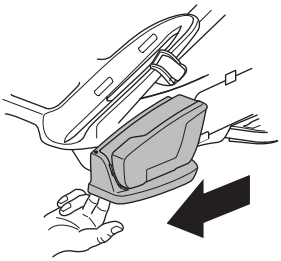

B

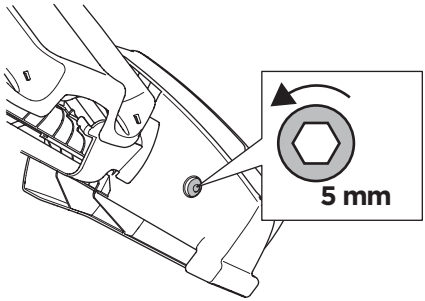

C

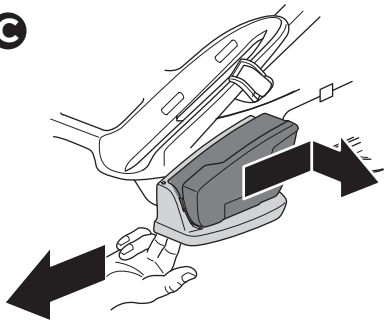

D

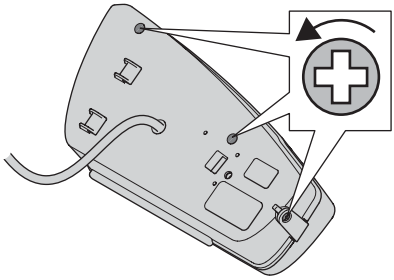

E

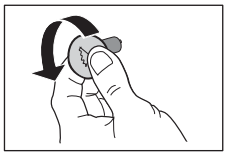

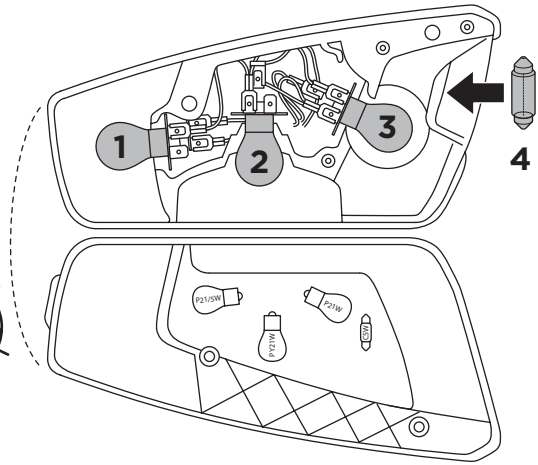

1: P21/5W
2: PY21W
3: P21W
4: C5W

EN Accessories
FR Accessoires
ES Accesorios
DE Zubehör
NL Accessoires
PT Acessórios
IT Accessori
SV Tillbehör
DK Tilbehør
NO Tilbehør
FI Lisävarusteet
IS Aukabúnaður

ET Tarvikud
LV Piederumi
LT Priedai
RU Аксессуары
UK Аксесуари
PL Akcesoria
CS Příslušenství
HU Kiegészítők
RO Accesorii
SK Príslušenstvo
SL Dodatna oprema
BG Аксесоари

HR Dodatna oprema
EL Αξεσουάρ
TR Aksesuarlar
MT Aċċessorji

HE אביזרים
AR الملحقات

ZH (CN) 附件
ZH (TW) 配件
JA アクセサリー
KO 액세서리
TH อุปกรณ์เสริม
MS Aksesori

Thule One-Key System



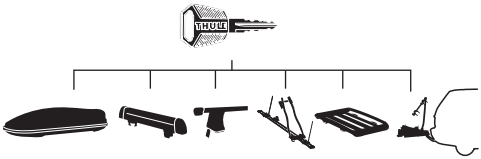

450400 (x4)
450600 (x6)
450800 (x8)
451200 (x12)
451600 (x16)

Thule Wall Hanger
9771

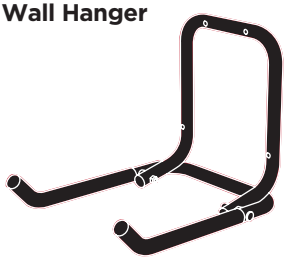

Thule Road Bike Adapter
9772



Thule AcuTight Knob
528

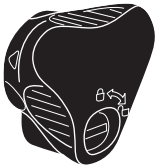

Thule Bike Frame Adapter
982

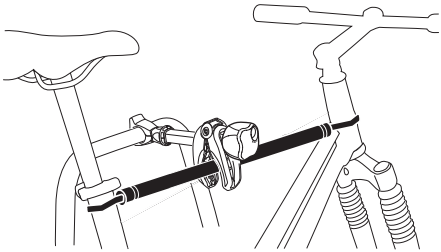

Thule Carbon Frame Protector
984

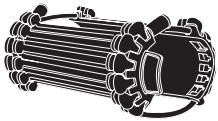

Thule Wheel Strap Locks
986

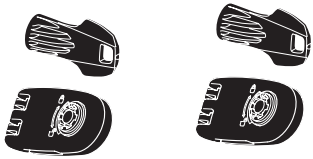

Thule Loading Ramp
9152

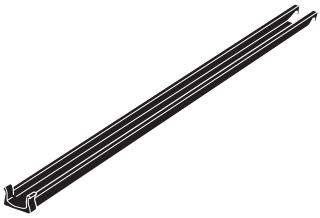



Thule 4th Bike Adapter
9261

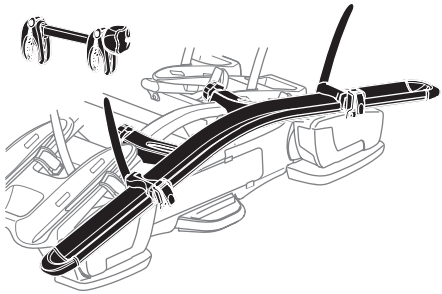

Thule Number Plate
9762

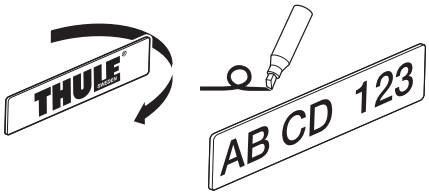

Thule 13-to-7-pin Adapter
9907



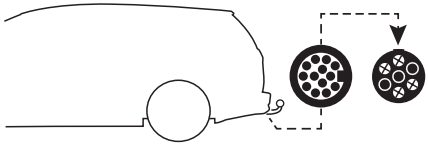

Thule Spare Wheel Adapter
9241

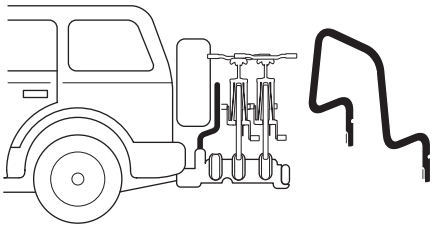

Thule 3rd Brake Light 13pin
9904

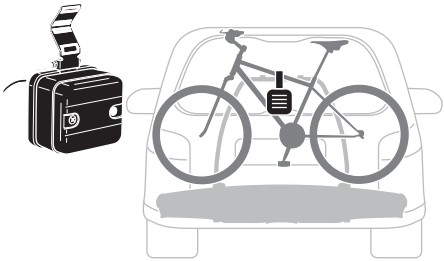

Thule Sweden AB, Borggatan 5
335 73 Hillerstorp, SWEDEN

info@thule.com

www.thule.com

» PART OF THULE GROUP

© Thule Group 2022. All rights reserved.

5560093001