› Instructions

Thule ProRide 598



501-8076-05

Bring your life
thule.com

EN Roof-mounted bike carrier
DE Dachfahrradträger
FR Porte-vélo sur le toit
NL Fietsdrager voor op het dak
IT Portabici da installare sul tetto
ES Portabicicletas de techo
PT Suporte para bicicleta para teto
SV Takmonterad cykelhållare
DK Tagmonteret cykelholder
NO Takmonterte lasteholdere
FI Katolle asennettava polkupyöräteline
ET Katusele paigaldatav jalgrattahoidik
LV Uz jumta uzstādāms velosipēdu turētājs
LT Ant stogo tvirtinami dviračių laikikliai
PL Bagażnik rowerowy montowany na dachu
RU Устанавливаемое на крыше крепление для велосипедов
UK Багажник для велосипедів, що монтується на даху
BG Покривен багажник за велосипеди
CS Nosič jízdních kol s montáží na střechu
SK Nosič bicyklov s montážou na strechu
SL Nosilec za kolesa
HR/BiH Krovni nosač bicikla
RO Suport pentru bicicletă montat pe pavilion
HU Tetőre szerelhető kerékpártartó
EL Σχάρα ποδηλάτου οροφής
TR Araç üstüne bağlanan bisiklet taşıyıcı
HE מנשא אופניים המורכב על גגון רכב
AR حامل الدراجة للتركيب على السقف
ZH 顶置自行车架
JA ルーフマウント型サイクルキャリア
KO 지붕 장착 자전거 캐리어
TH โครงยึดจับจักรยานแบบติดตั้งบนหลังคา

CITY CRASH
Complies with ISO norm

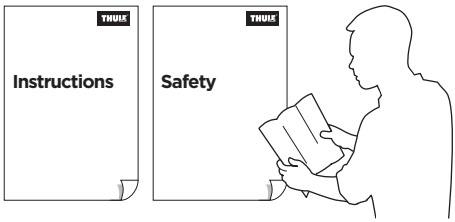

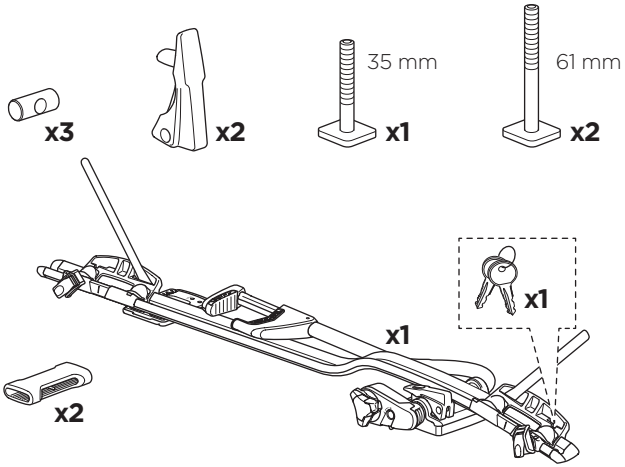

Thule Adapter Kit
8895 (optional)

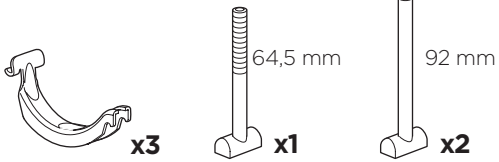

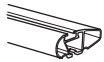
Thule WingBar

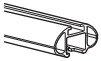
Thule AeroBar


Thule SlideBar

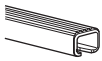
Thule SquareBar

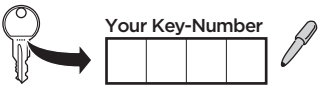



4.2 kg



= Max 20 kg

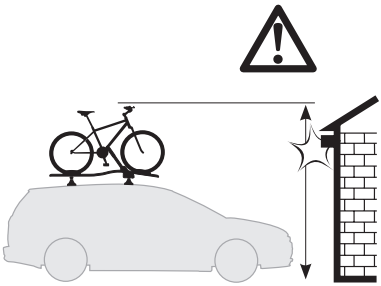

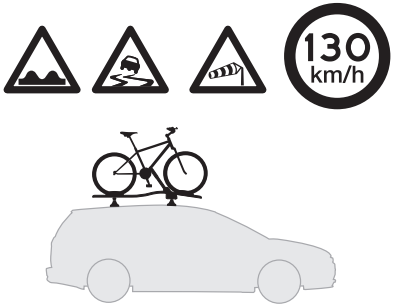

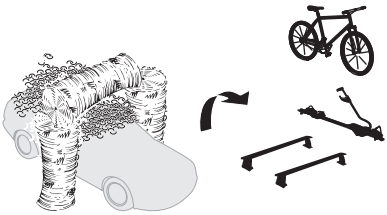

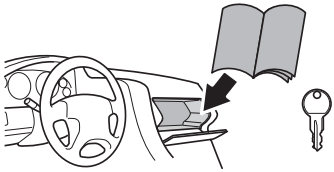

Thule ProRide 598
Fit Table

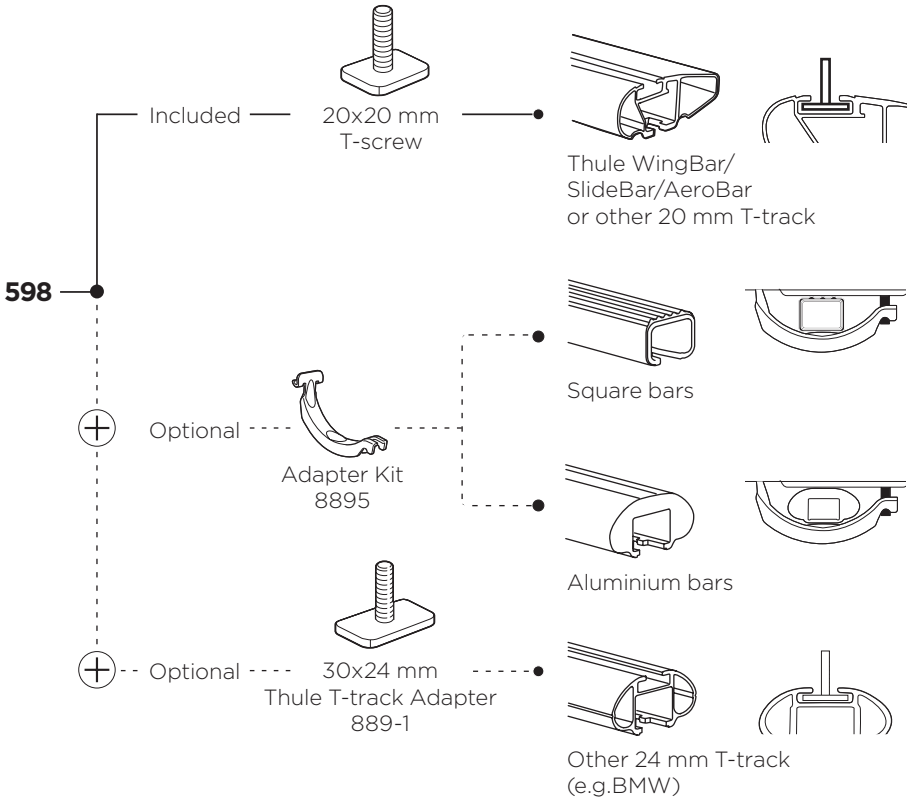

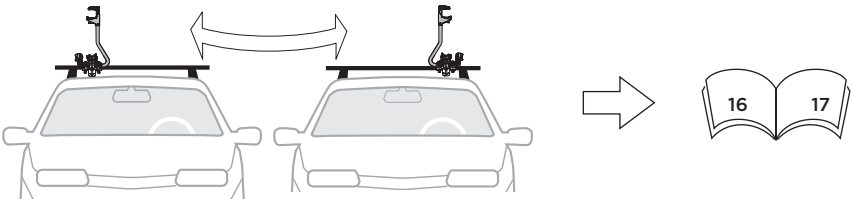



EN Only a few turns
DE Nur wenige Umdrehungen
FR Quelques tours uniquement
NL Slechts enkele slagen
IT Solo qualche giro
ES Sólo algunas vueltas
PT Apenas algumas voltas
SV Endast några varv
DK Kun nogle få omgange
NO Bare noen få omdreininger
FI Vain muutama kierros
ET Ainult mõni pööre
LV Tikai daži apgriezieni
LT Tik keli pasukimai
PL Wystarczy kilka obrotów
RU Только несколько оборотов
UK Лише декілька обертів
BG Само няколко завъртания
CS Pouze několik otáček
SK Len niekol'ko otáčok
SL Le nekaj obratov
HR/BiH Samo nekoliko okreta
RO Doar câteva rotiri
HU Csak néhány fordítás
EL Μόνο λίγες περιστροφές
TR Yalnızca birkaç tur
AR بعض دورات فقط
HE רק מספר סיבובים
ZH 仅几圈
JA 2 ～ 3 回転のみ
KO 몇 번만 돌리면 됨
TH เพียงสองสามรอบ

1

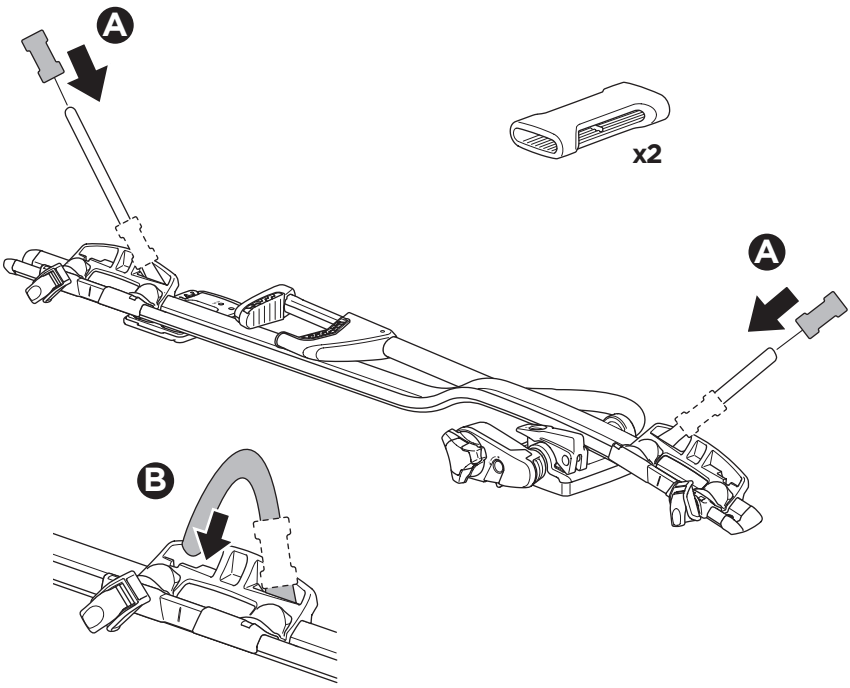

2

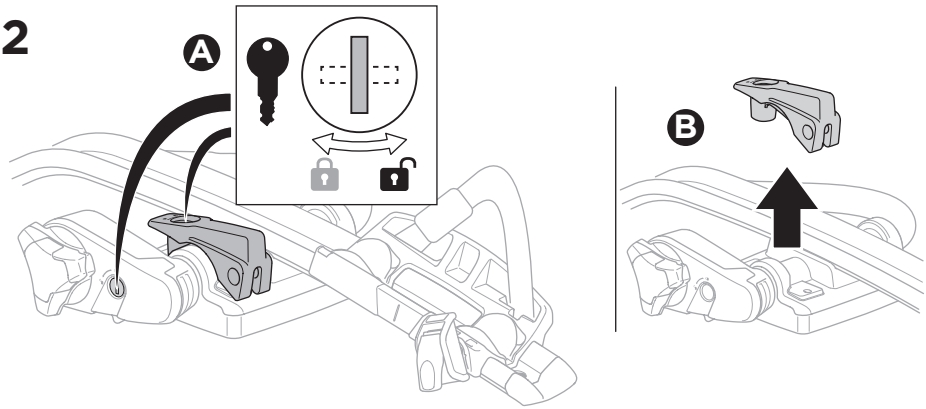

3

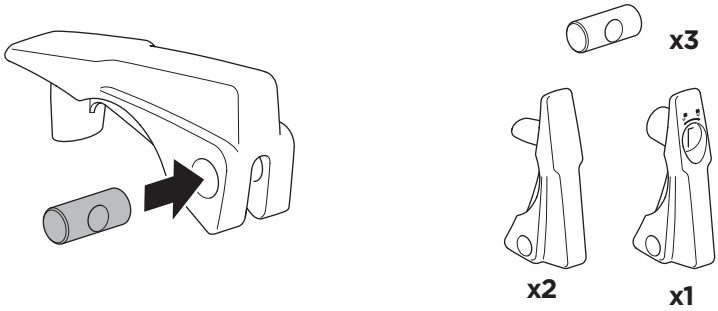

i

20x20 mm T-screw (included)

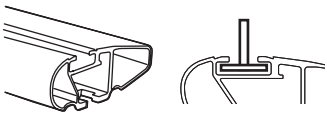

Thule WingBar/
SlideBar/AeroBar
or other 20 mm T-track

➡ 4 – 6 ➡ 10



Square bars

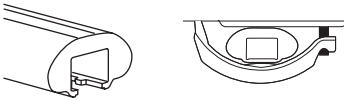

Aluminium bars

➡ 7 – 9 ➡ 10

4

20x20 mm
T-screw
(included)

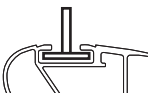





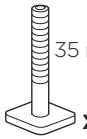

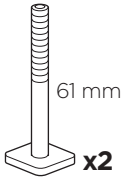

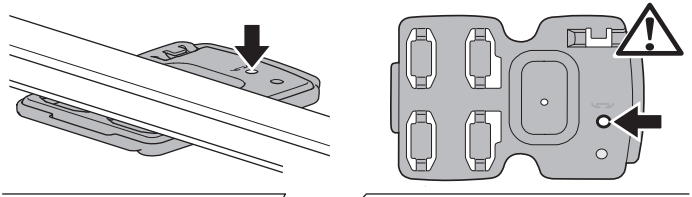

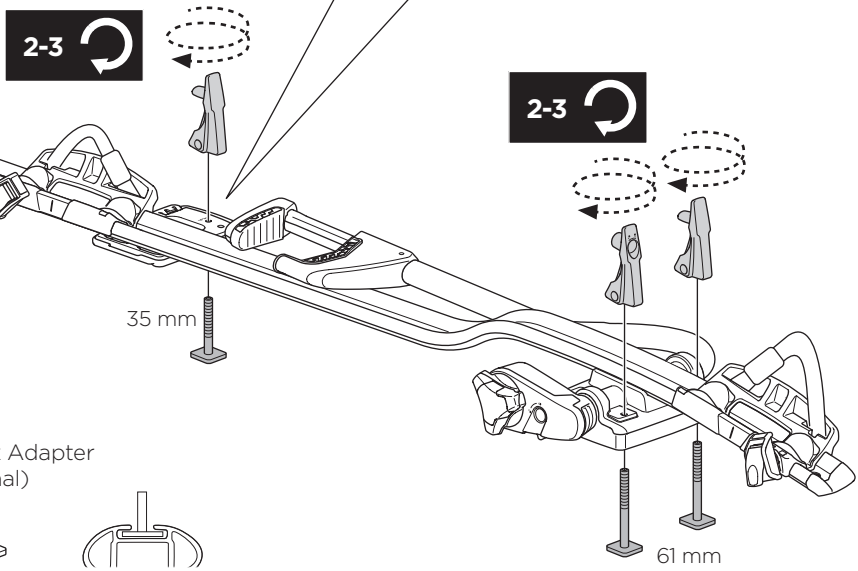

889-1
T-track Adapter
(optional)



30x24 mm

Other 24 mm, T-track bar, (e.g. BMW)

5

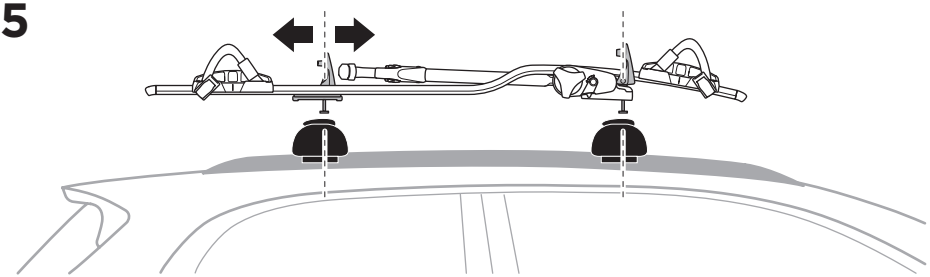

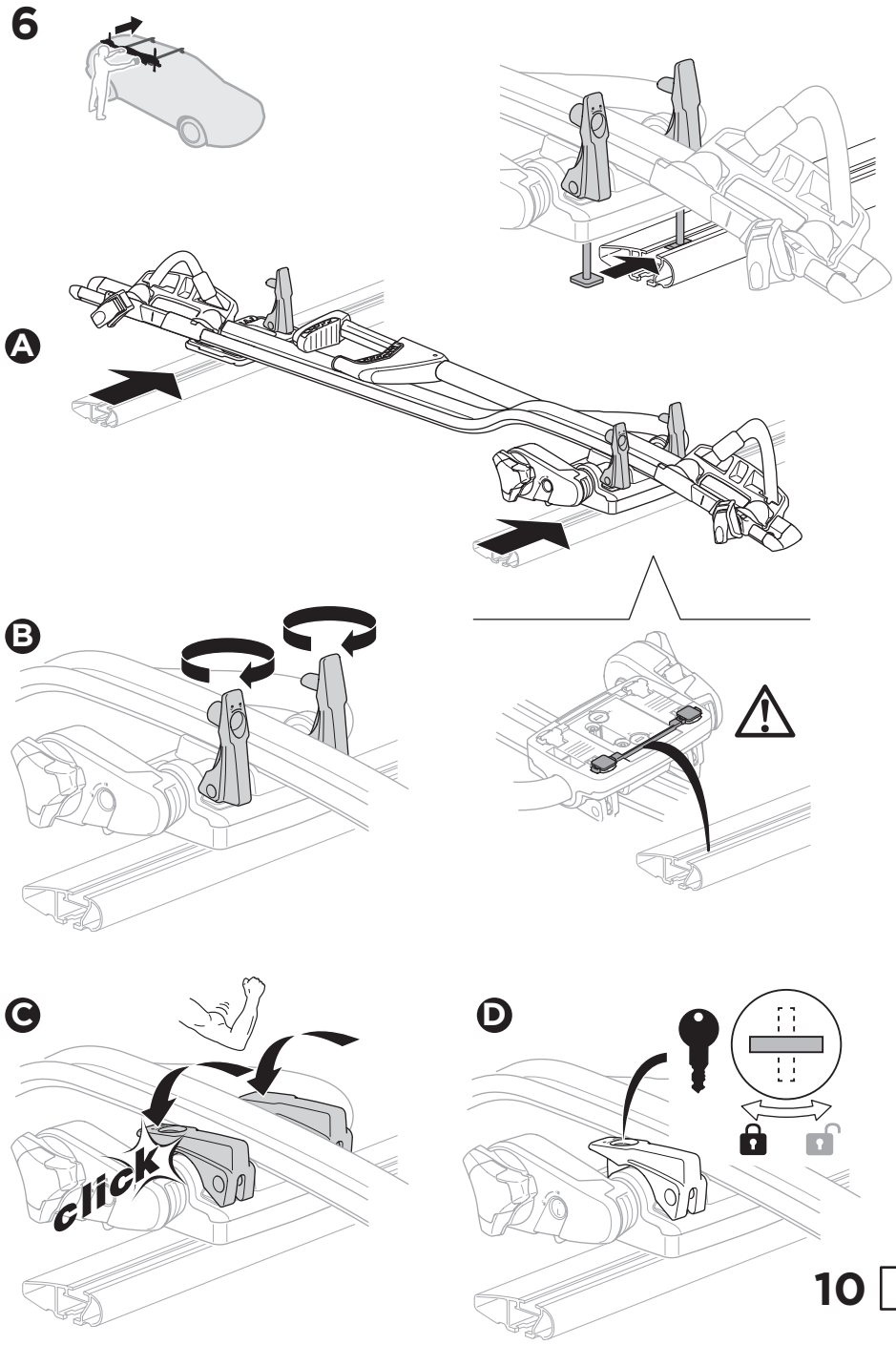
6
A
B
C
click
D
10

7

Thule Adapter Kit 8895 (optional)

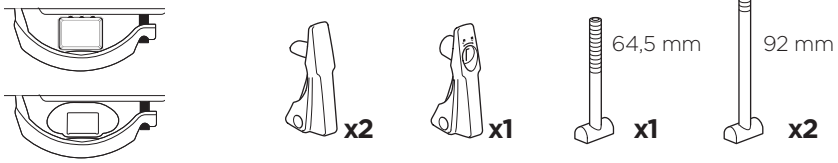

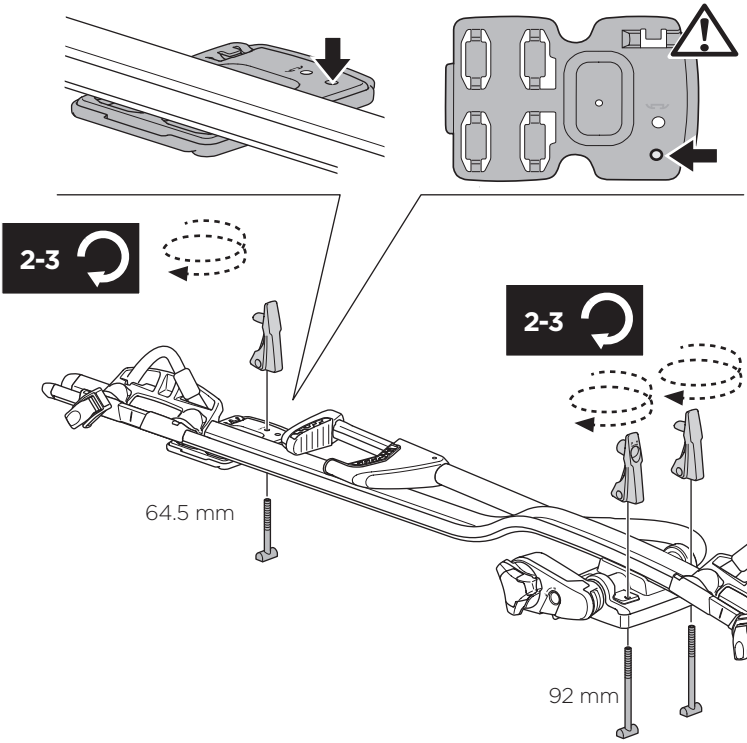

8

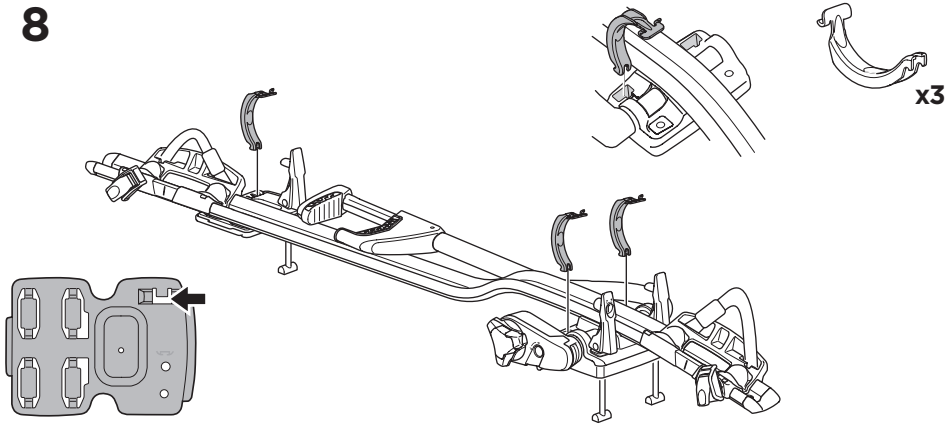

9

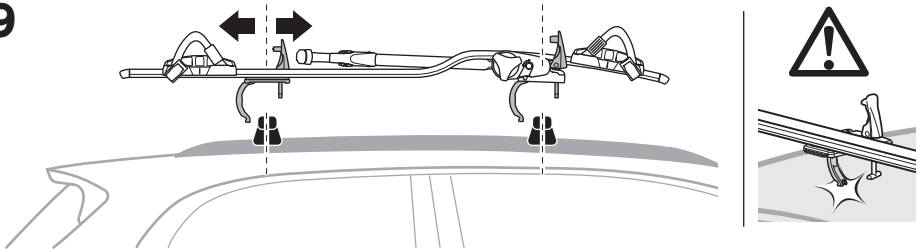

A

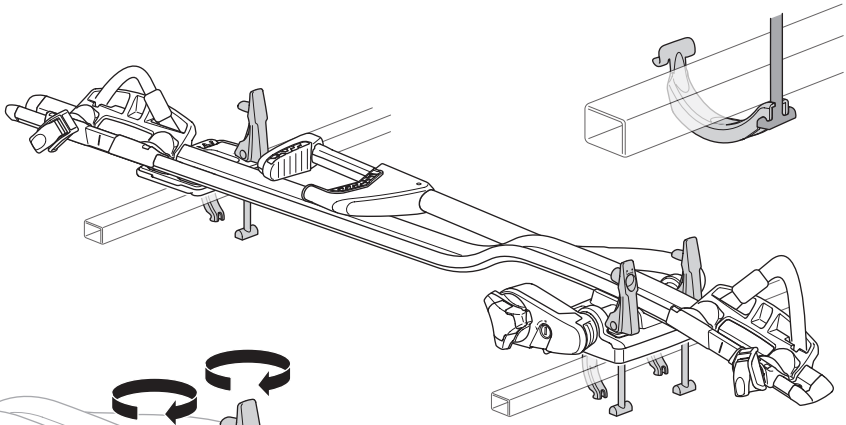

B

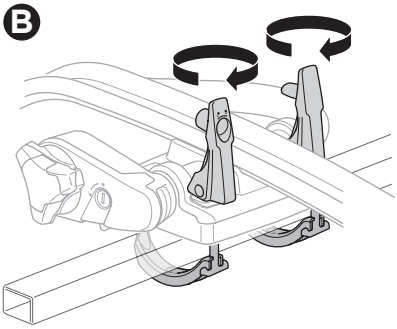

C

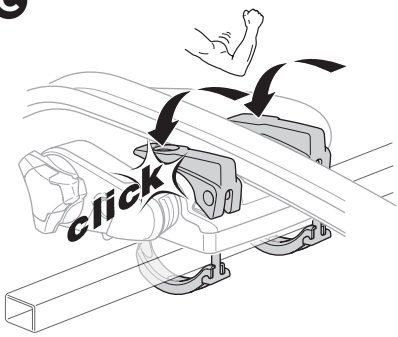

D

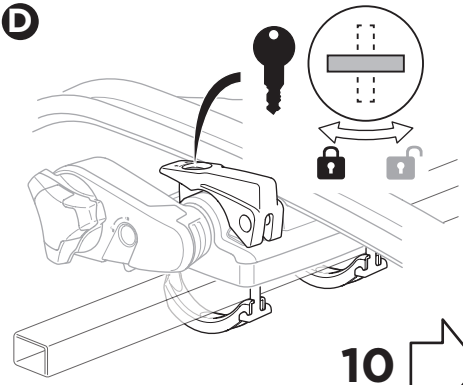

10

10

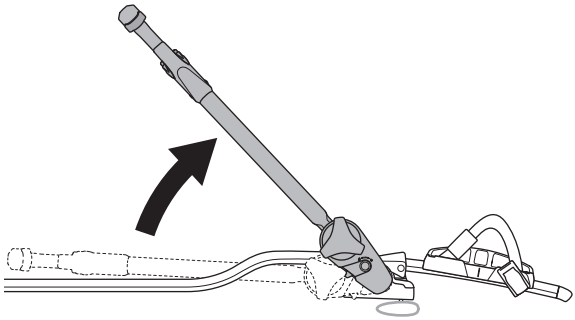

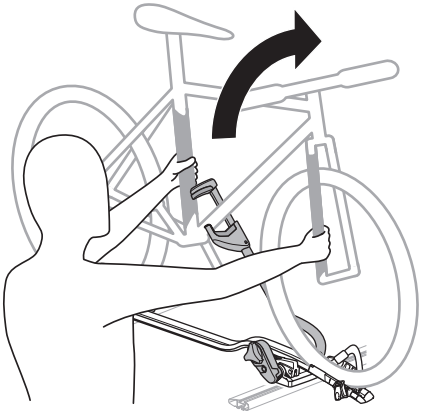

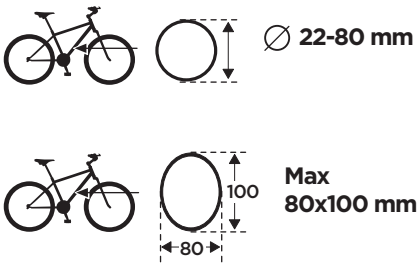

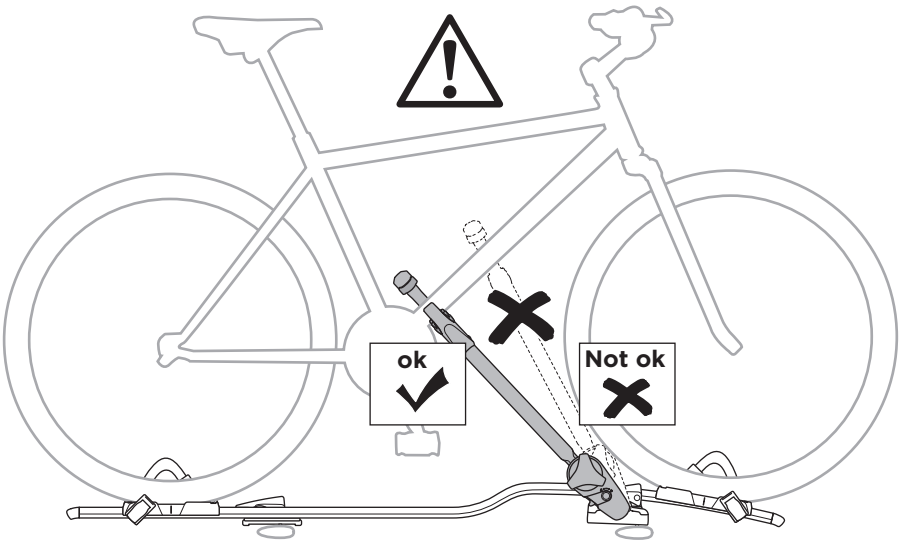

11

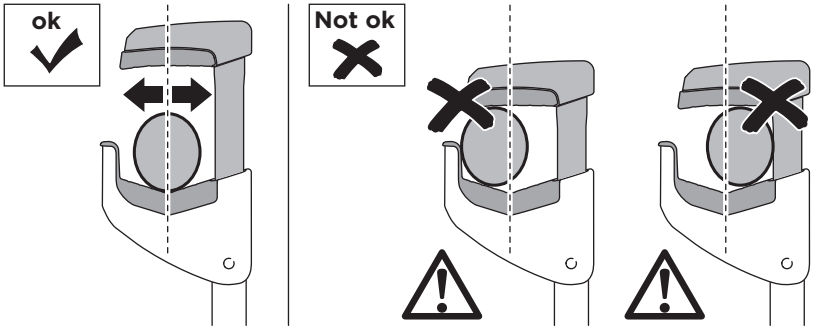

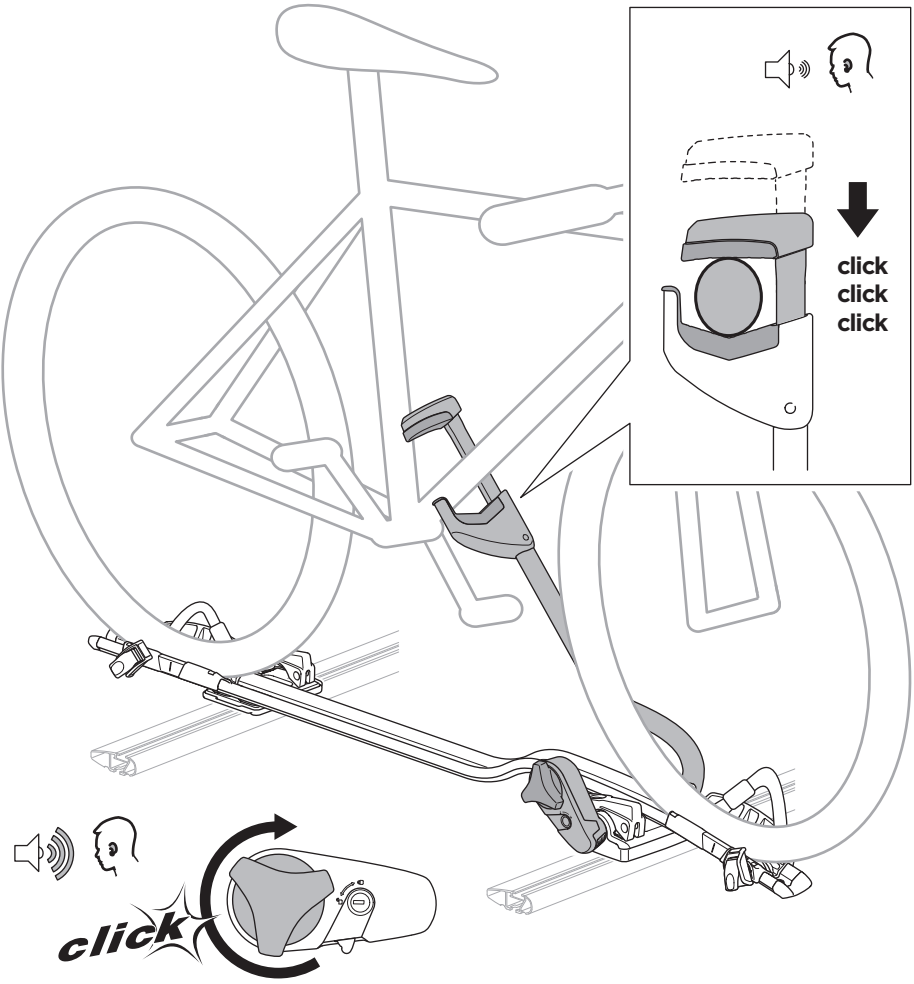

12

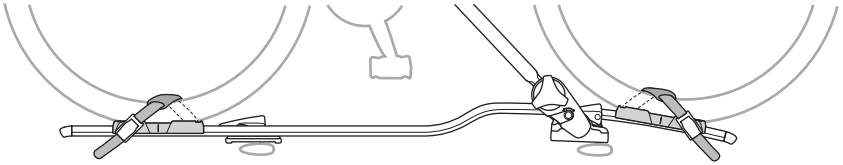

A

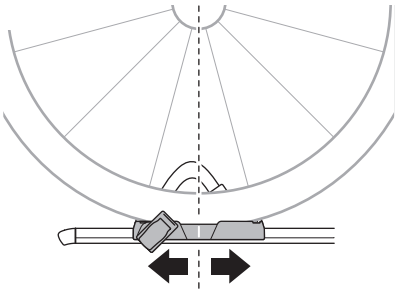

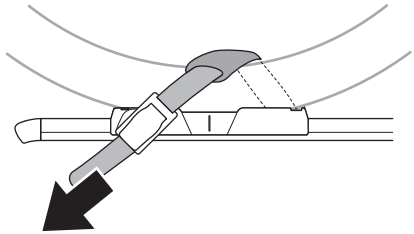

B

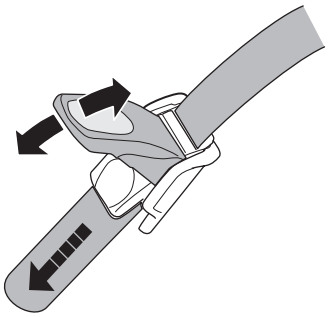

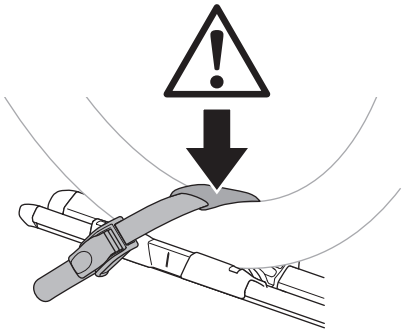

C

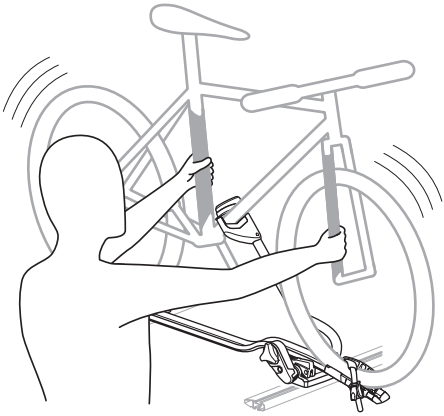

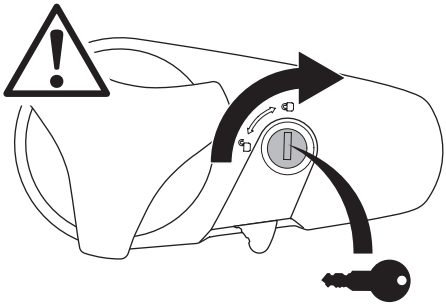

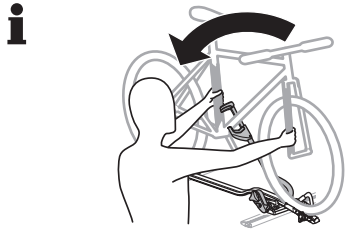

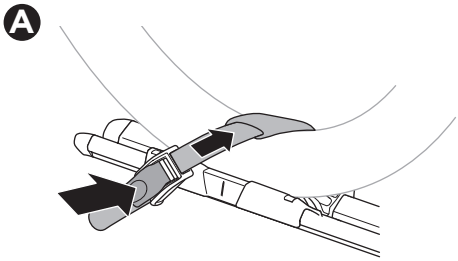
A

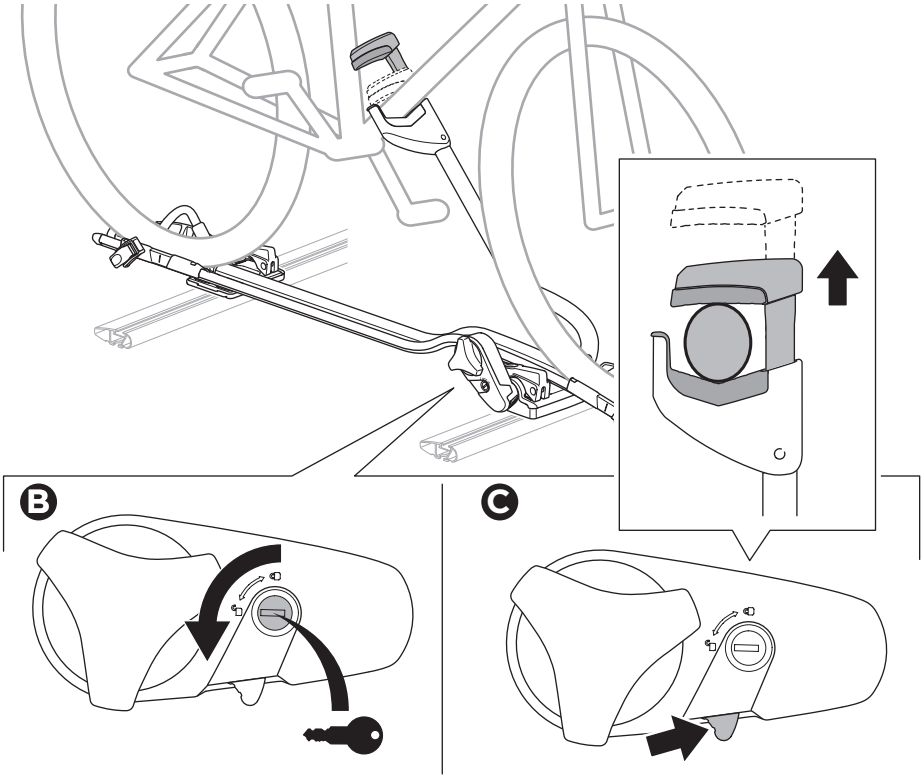
B
C

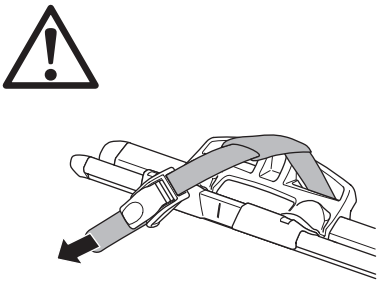

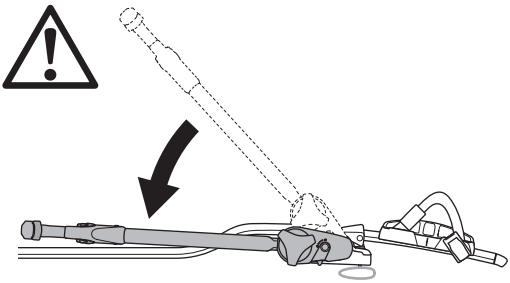

EN Adjustment
DE Einstellung
FR Réglage
NL aanpassing
IT Regolazione
ES Ajuste
PT Ajuste
SV Justering
DK Justering
NO Justering
FI Säätäminen
ET Reguleerimine
LV Regulēšana
LT Reguliavimas
PL Regulacja
RU Регулировка
UK Регулювання
BG Регулиране
CS Nastavení
SK Nastavenie
SL Nastavitev
HR/BiH Podešenje
RO Reglare
HU Beállítás
EL Ρύθμιση
TR Ayarlama
AR ضبط
HE כוונון
ZH 調整
JA 調整
KO 조정
TH การปรับ

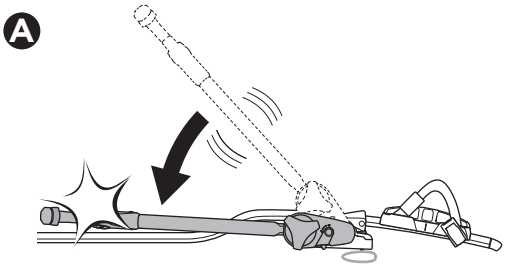

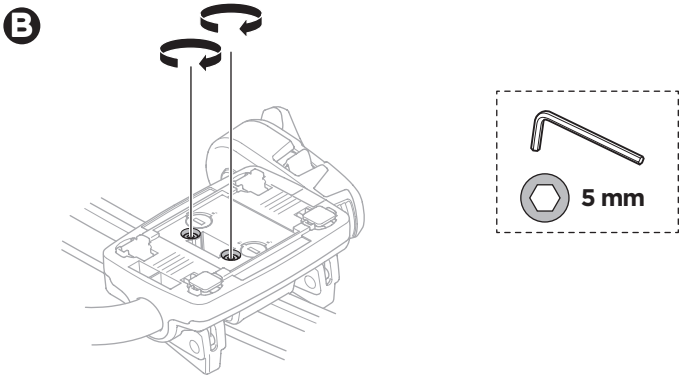

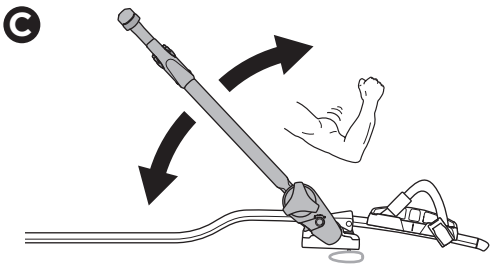

EN Left-hand fitting
DE Montage links
FR Montage côté gauche
NL Montage aan de linker kant
IT Montaggio a sinistra
ES Montaje a izquierda
PT Montagem do lado esquerdo
SV Vänstermonterad
DK Venstremontering
NO Venstremontering
FI Asennus vasemmalle
ET Vasakpoolne kinnitamine
LV Kreisais stiprinājums
LT Kairysis pritvirtinimas

PL Montaż z lewej
RU Установка на левую сторону
UK Установка на ліву сторону
BG Монтаж отляво
CS Montáž z levé strany
SK Montáž na ľavej strane
SL Pritrjevanje z leve strani
HR/BiH Montaža s lijeve strane
RO Montare pe partea stângă
HU Bal oldalról szerelhető
EL Τοποθέτηση αριστερά
TR Sol elle montaj
HE התקנה שמאלית
AR التركيب في الجانب الأيسر
ZH 从左侧安装
JA 左手装着
KO 왼손 장착
TH ตัวยึดด้านซ้ายมือ

A

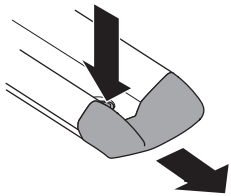

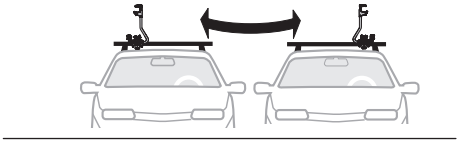

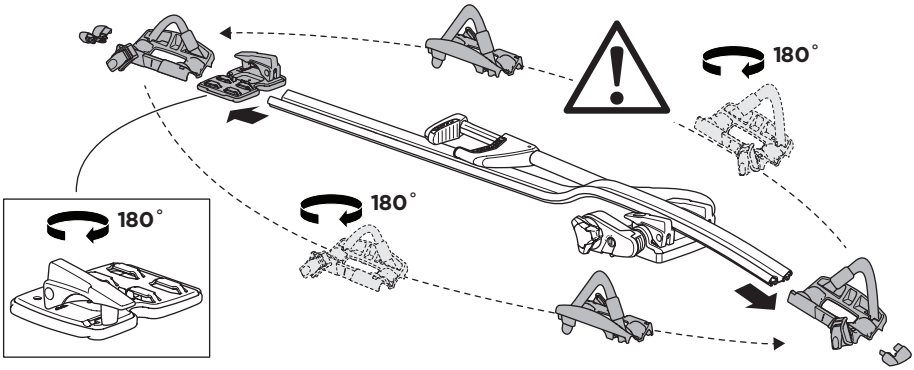

B

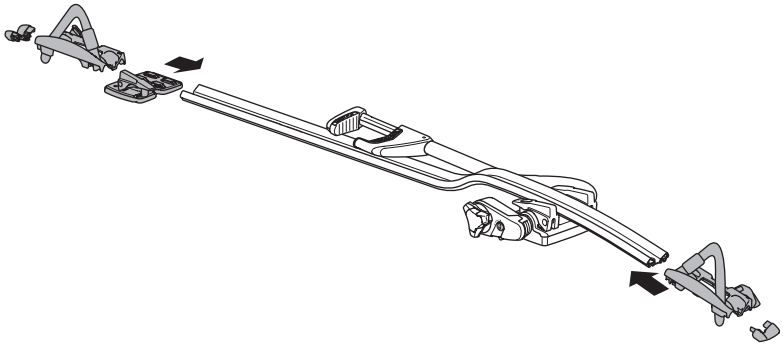

C

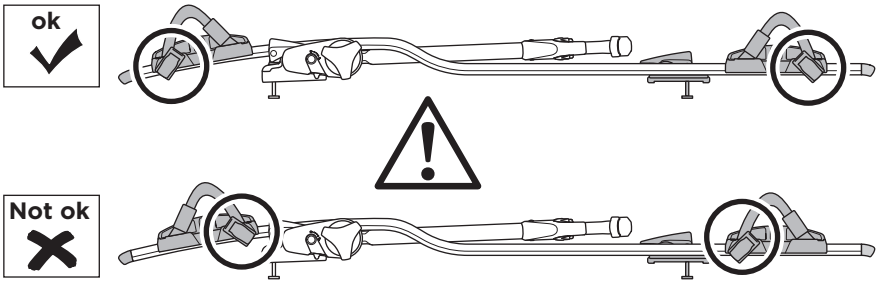

D

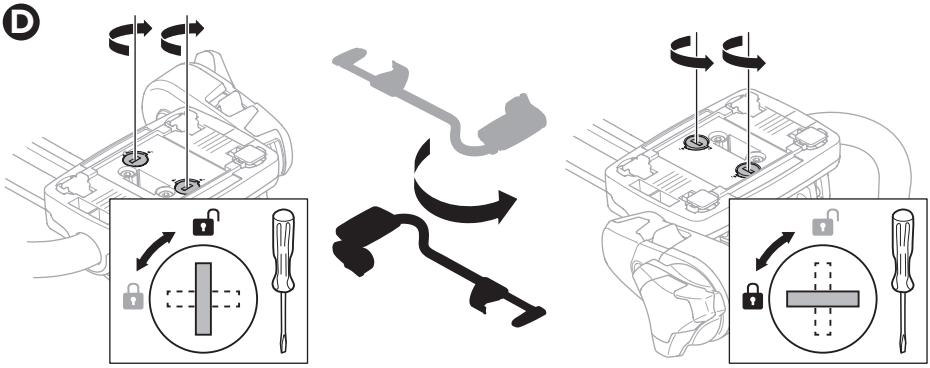

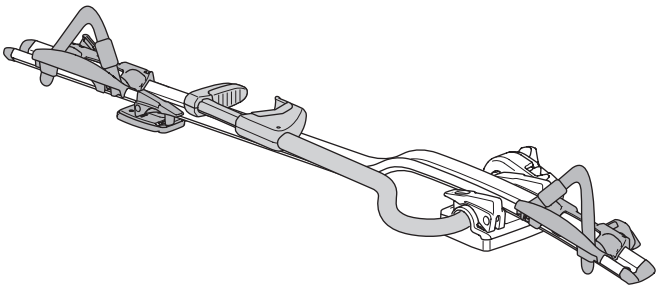

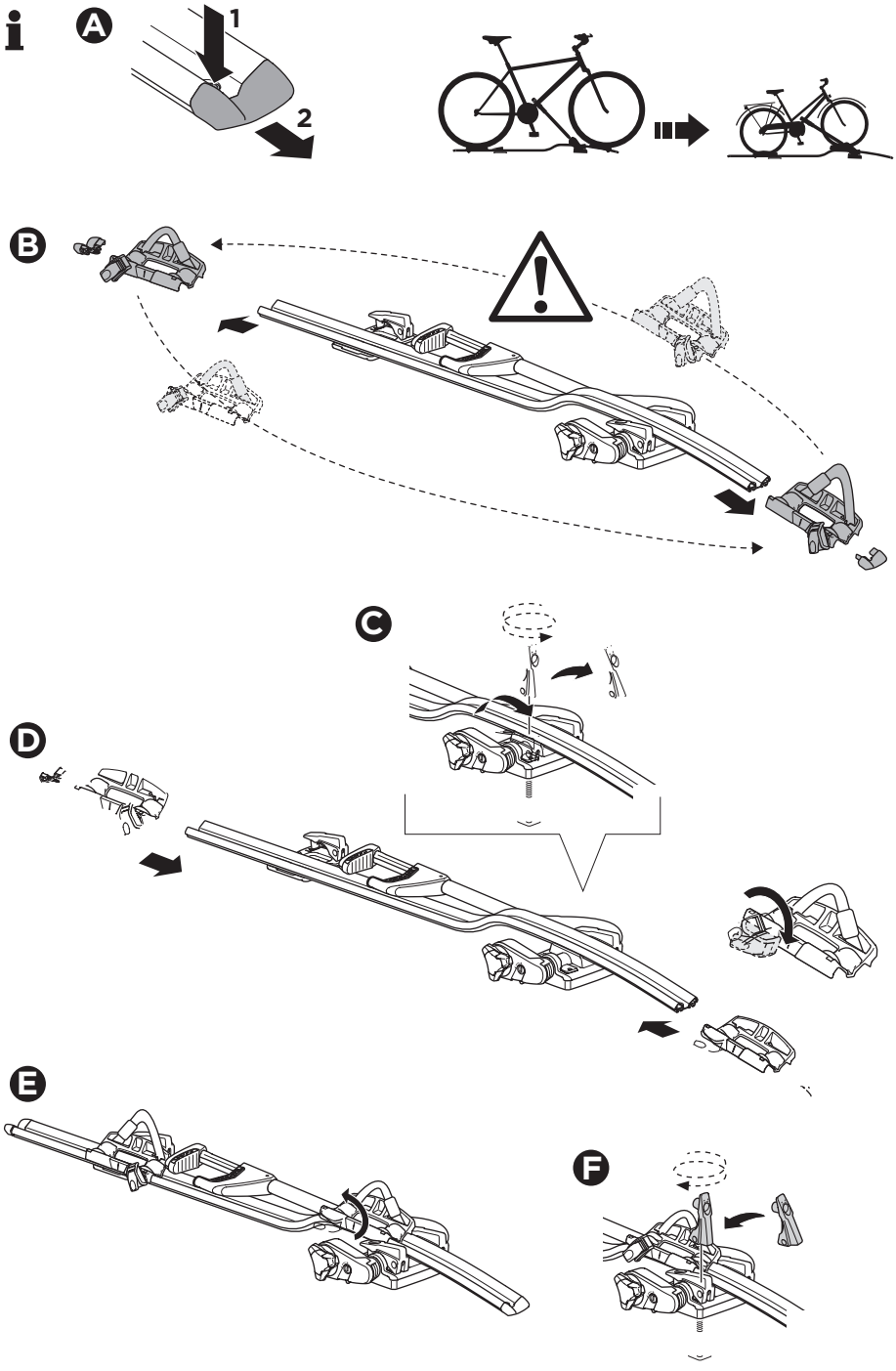
A
1
2
B
C
D
E
F





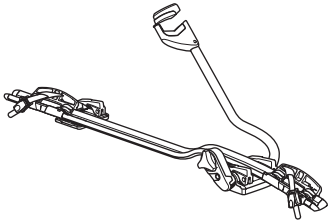

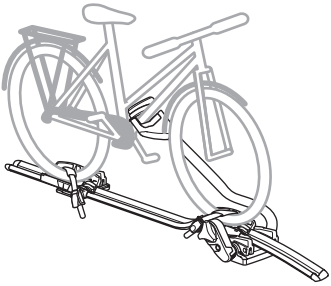





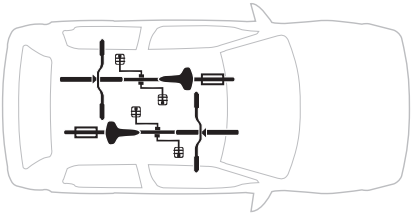

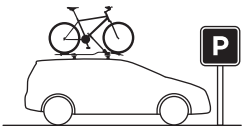
P

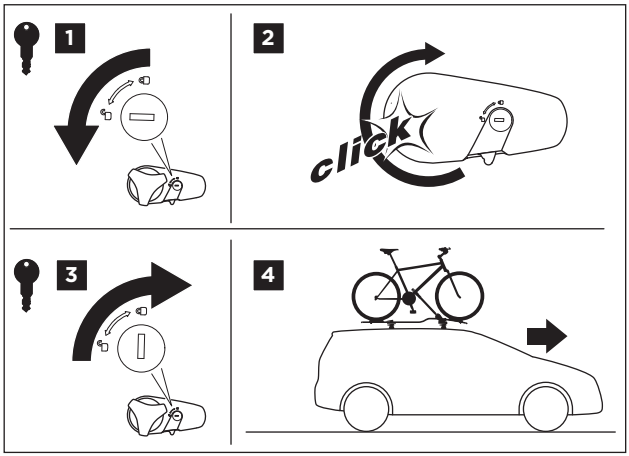
1
2
click
3
4

EN Accessories
DE Zubehör
FR Accessoires
NL Accessoires
IT Accessori
ES Accesorios
PT Acessórios
SV Tillbehör
DK Tilbehør
NE Tilbehør
FI Lisävarusteet
ET Lisavarustus
LV Piederumi
LT Priedai
PL Akcesoria
RU Аксессуары
UK Аксесуари
BG Принадлежности
CS Doplòky
SK Príslušenstvo
SL Dodatki
HR/BiH Dodaci
RO Accesorii
HU Tartozékok
EL Εξαρτήματα
TR Aksesuarlar
AR الملحقا
HE אביזרים
ZH 附件
JA アクセサリー
KO 액세서리
TH อุปกรณ์เสริม

Thule One-Key System



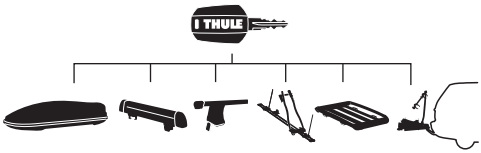

544 (x4)
596 (x6)
588 (x8)
452 (x12)

Thule Adapter Kit
8895



x3

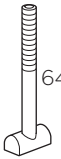

x1



x2

Thule T-track adapter 30x24 mm
889-1

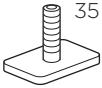

x1

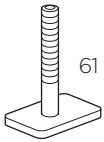

x2

Thule Fatbike Adapter
5981



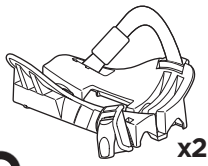

x2

Thule Carbon Frame Protector
984

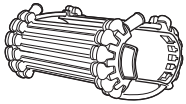

x1

Thule Sweden AB, Borggatan 5
335 73 Hillerstorp, SWEDEN
PART OF THULE GROUP
info@thule.com
www.thule.com
© Thule Group 2017. All rights reserved.
501-8076-05