• not for series production only for job one

› Instructions

Thule Caprock cargobox kit
611330

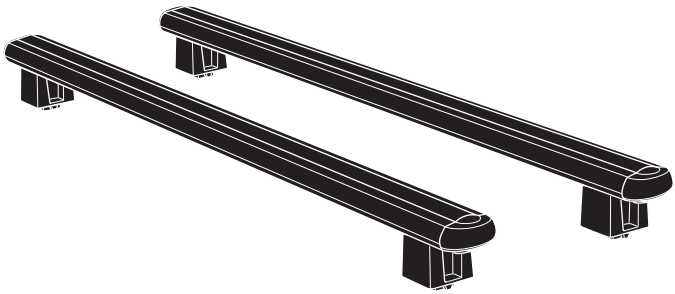

THULE GUARANTEE
THULE.COM

Bring your life
thule.com

• not for series production only for job one

EN Accessories: Baskets for roof-mounted racks

FR Accessoires: Galeries pour barres de toit

ES Accesorios: Bacas para barras de techo

DE Zubehör: Gepäckkörbe für Dachträger

NL Accessoires: Dakrekken

PT Acessórios: Grades bagageiras para barras de tejadilho

IT Accessori: Bagagliere per portapacchi da installare sul tetto

SV Tillbehör: Lastkorgar för takmonterade räcken

DK Tilbehør: Kurve til tagbøjler

NO Tilbehør: Kurver til takmonterte stativer

FI Lisävarusteet: Katolle asennettaviin telineisiin sopivat korit

IS Aukabúnaður: Körfur fyrir grindur á þak

ET Lisavarustus: Katusele paigaldatavad koormakorvid

LV Piederumi: Uz jumta bagāžniekiem uzstādāmi kravas grozi

LT Priedai: Ant stogo tvirtinamų skersinių krepšiai

RU Аксессуары: Корзины для багажников

UK Аксесуари: Кошики для багажників для даху

PL Akcesoria: Kosze do bagażników dachowych

CS Doplòky: Koše na nosiče pro montáž na střechu

HU Tartozékok: Tetőre szerelhető szállítókosarak

RO Accesorii: Bare tip plasă pentru suport montat pe acoperiș

SK Príslušenstvo: Koše na strešné nosiče

SL Dodatki: Košare za strešne prtljažnike

BG Принадлежности: Кошници за релси, монтирани върху покрива

HR Dodaci: Košare za krovne nosače

EL Εξαρτήματα: Καλάθια για ράβδους οροφής

TR Aksesuarlar: Araç üstüne bağlanan raflar için sepetler

MT Aċċessorji: Bakul untuk rak yang dipasang pada bumbung

HE אביזרים: עריסה לגג הרכב

AR الملحقة: سلات للحوامل المثبتة على السقف

ZH (CN) 附件: 用于车顶架的车顶筐

ZH (TR) 配件: 車頂架專用籃

JA アクセサリー: ルーフマウント型ラック用バスケット

KO 액세서리: 루프 장착 랙 바스켓

TH อุปกรณ์เสริม: ตะกร้าสำหรับแร็คหลังคา

MS Aksesori: Baskets għal xtillieri mmuntati fuq is-saqaf

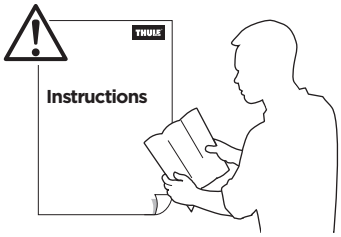

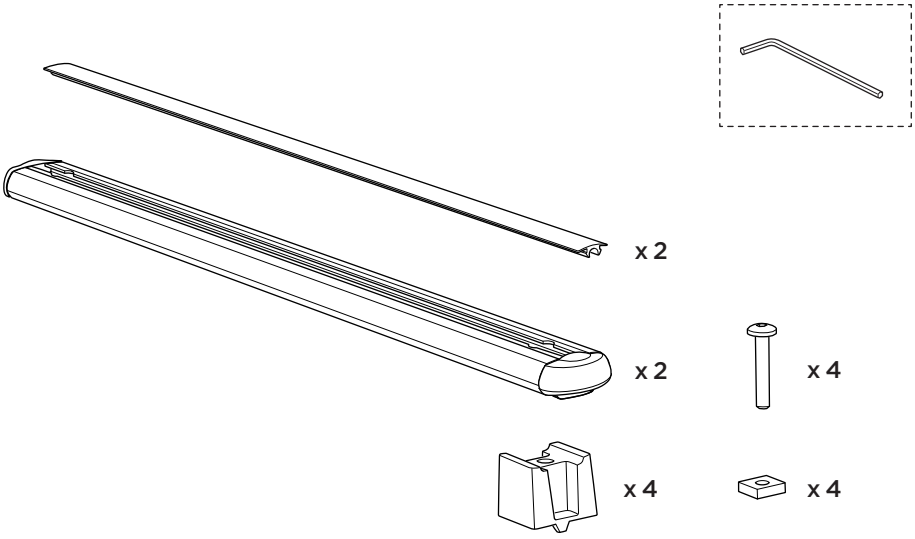

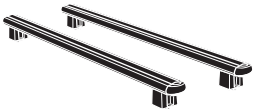

= 2 kg / 4.4lbs

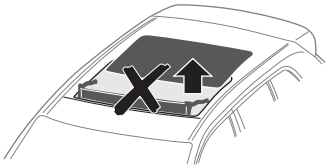



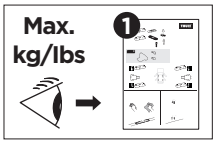

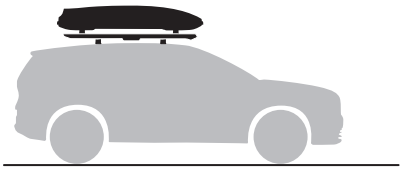

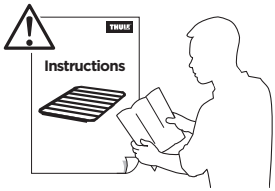

1

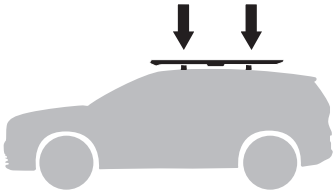

x 4

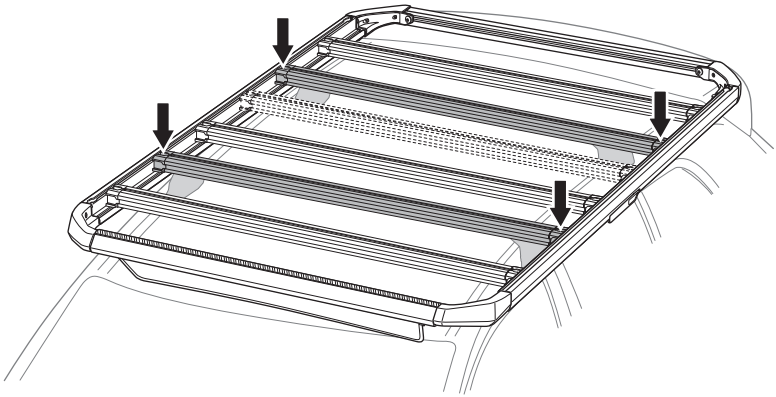

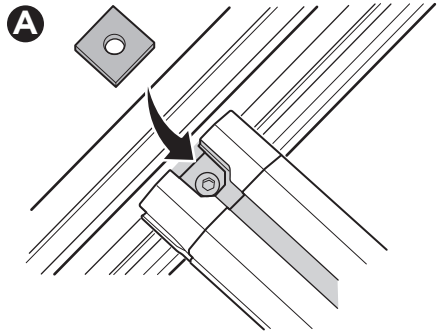

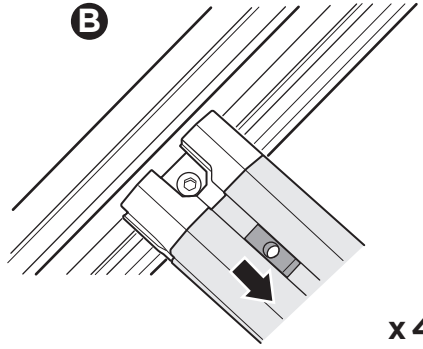

x 4

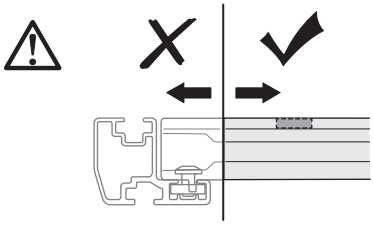

2

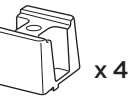

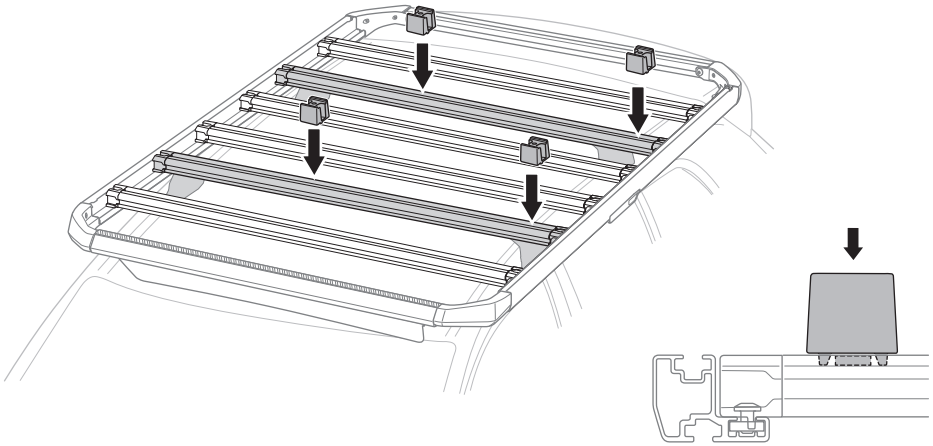

3

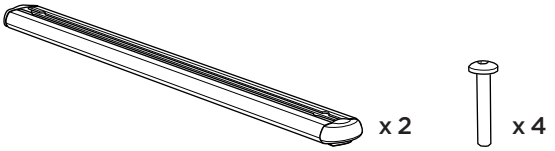

A

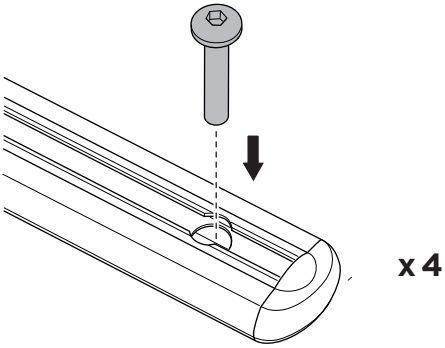

B

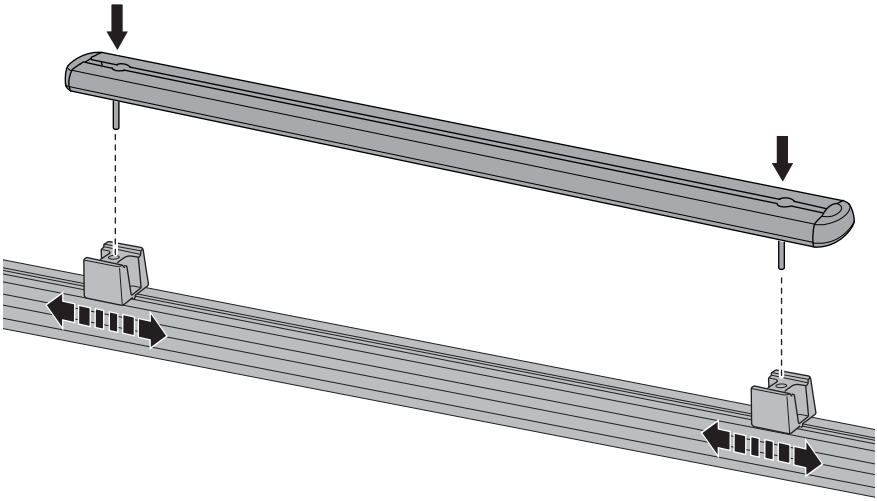

C

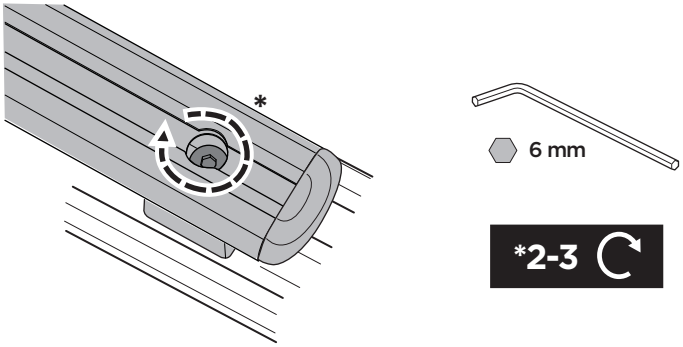

4

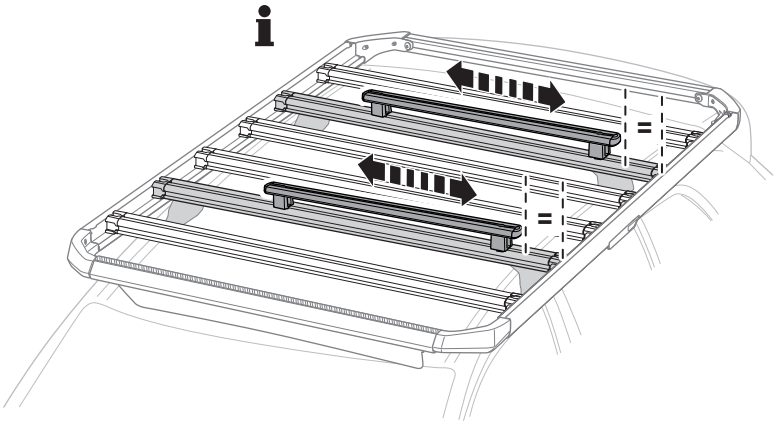

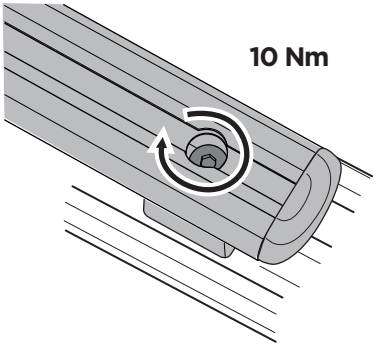

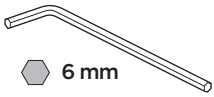

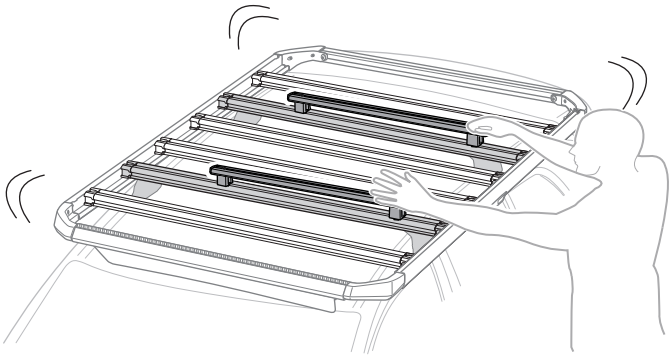

5

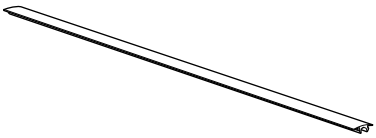

x 2

A

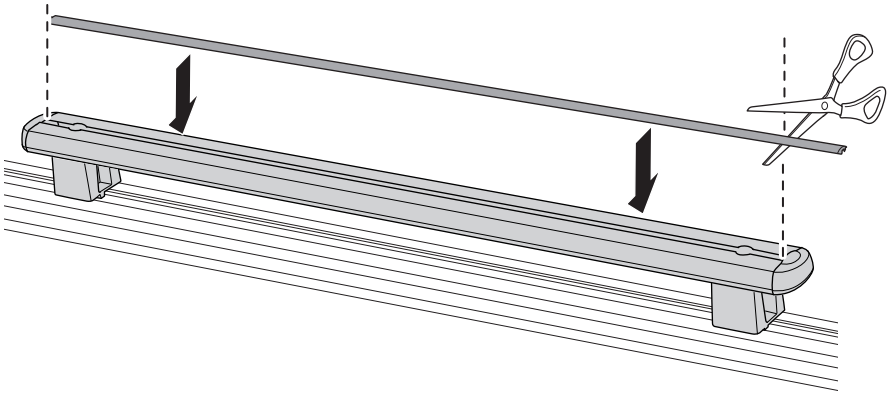

B

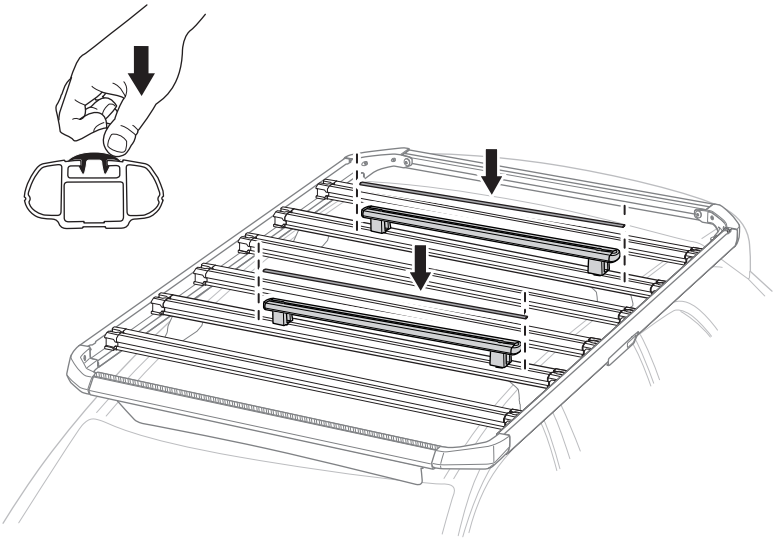

6

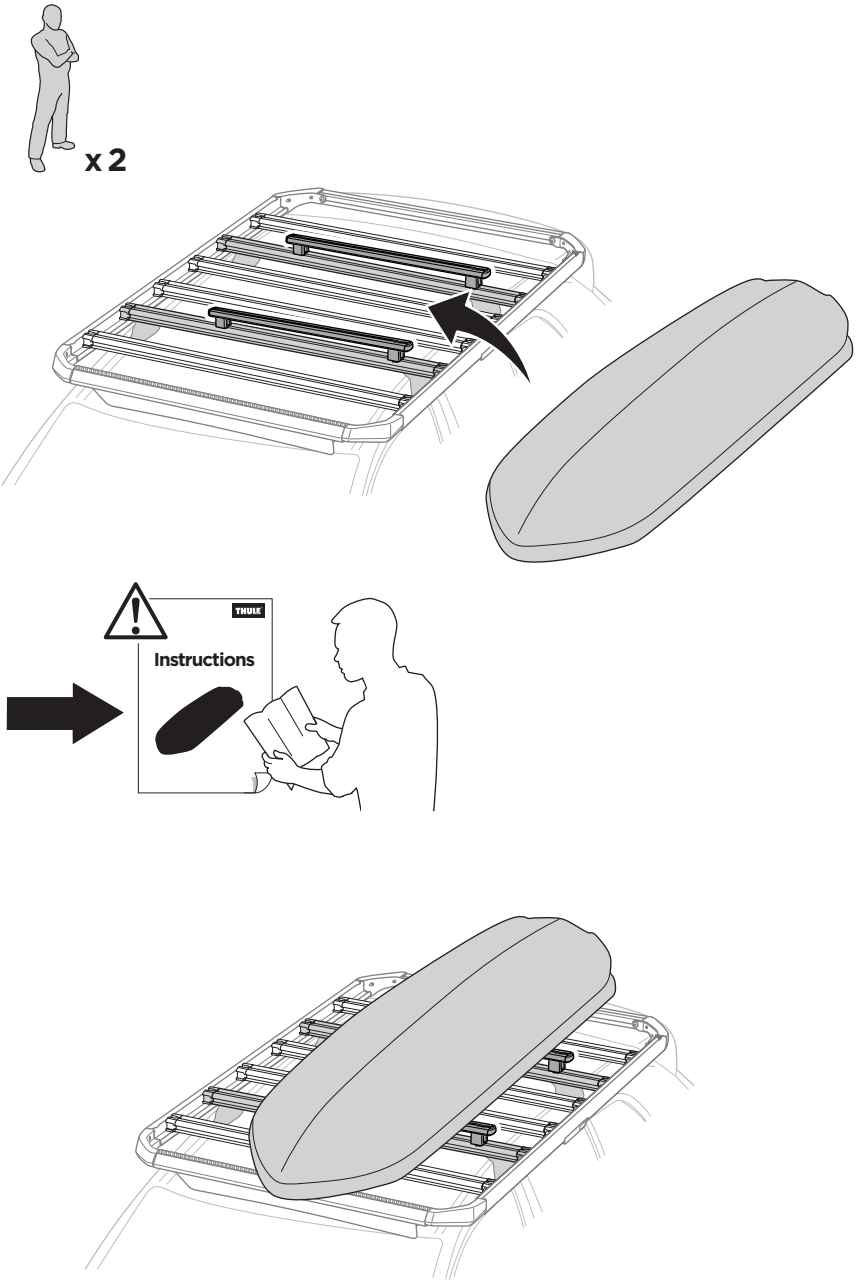

- not for series production only for job one

- not for series production only for job one

Thule Sweden AB, Borggatan 5, 335 73 Hillerstorp, SWEDEN
Thule Inc., 42 Silvermine Road, Seymour, Connecticut 06483, USA
info@thule.com
Phone: 800-238-2388
www.thule.com

» PART OF THULE GROUP
© Thule Group 2023. All rights reserved.

5562850001