317
Conduit Box

Spare part

NEW

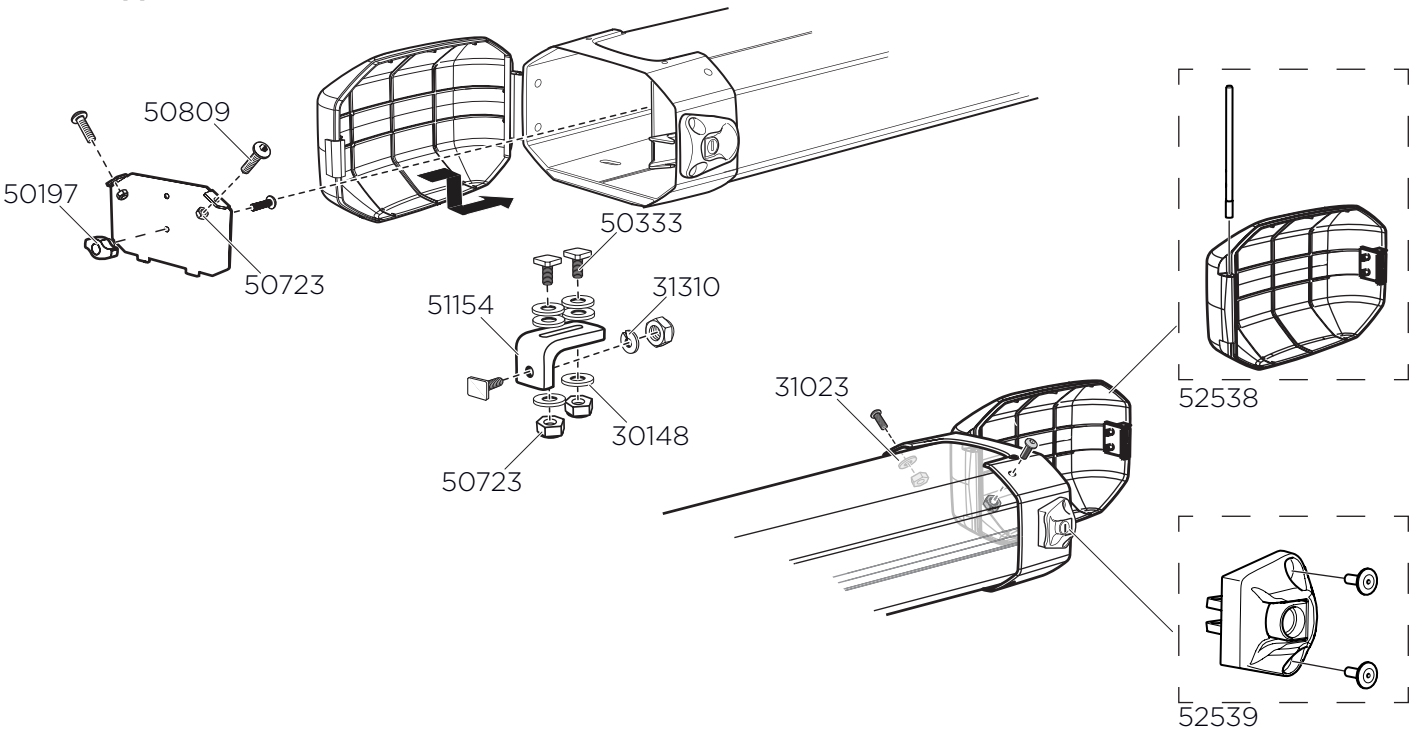

OLD

