Thule Hullavator Pro 898

› Instructions

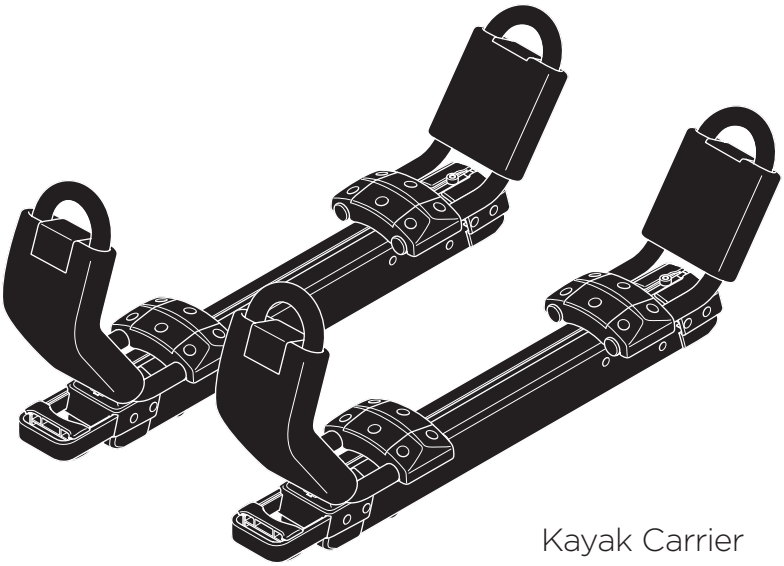

Kayak Carrier

THULE
BRING IT! GUARANTEE
THULE.COM

CITY CRASH
Complies with ISO norm

898000

C.20151030
501-8054-05

Bring your life
thule.com

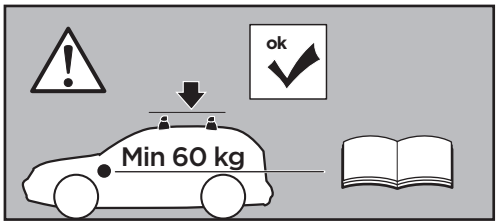

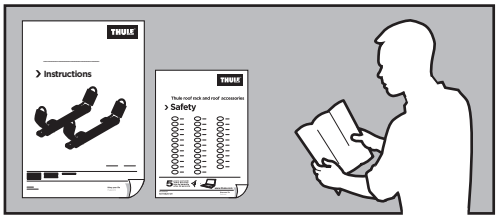





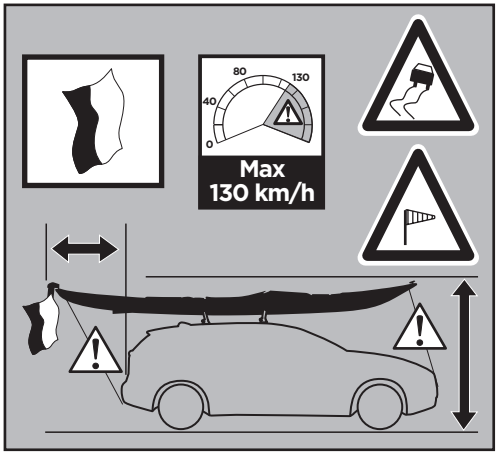

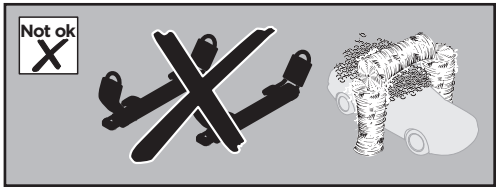

i * 2-3



EN Only a few turns
DE Nur wenige Umdrehungen
FR Quelques tours uniquement
NL Slechts enkele slagen
IT Solo qualche giro
ES Sólo algunas vueltas
PT Apenas algumas voltas
SV Endast några varv
DK Kun nogle få omgange
NO Bare noen få omdreininger
FI Vain muutama kierros
ET Ainult mõni pööre
LV Tikai daži apgriezieni
LT Tik keli pasukimai
PL Wystarczy kilka obrotów
RU Только несколько оборотов
UK Лише декілька обертів
BG Само няколко завъртания
CS Pouze několik otáček
SK Len niekol'ko otáčok
SL Le nekaj obratov
HR/BiH Samo nekoliko okreta
RO Doar câteva rotiri
HU Csak néhány fordítás
EL Μόνο λίγες περιστροφές
TR Yalnızca birkaç tur
AR بعض دورات فقط
HE רק מספר סיבובים
ZH 仅几圈
JA ２～３回転のみ
KO 몇 번만 돌리면 됨
TH เพียงสองสามรอบ




x4 (35 mm)


x8 (30 mm)


x2 (12 mm)


x8


x10


x4


x4


x4


x2


x2

x2

x2

x2


x2

x2

x1

x4

x4


4 mm
x1


5 mm
x1

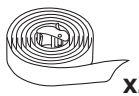
x2


x2

x2


x2


x2

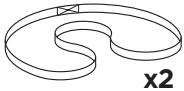
x2

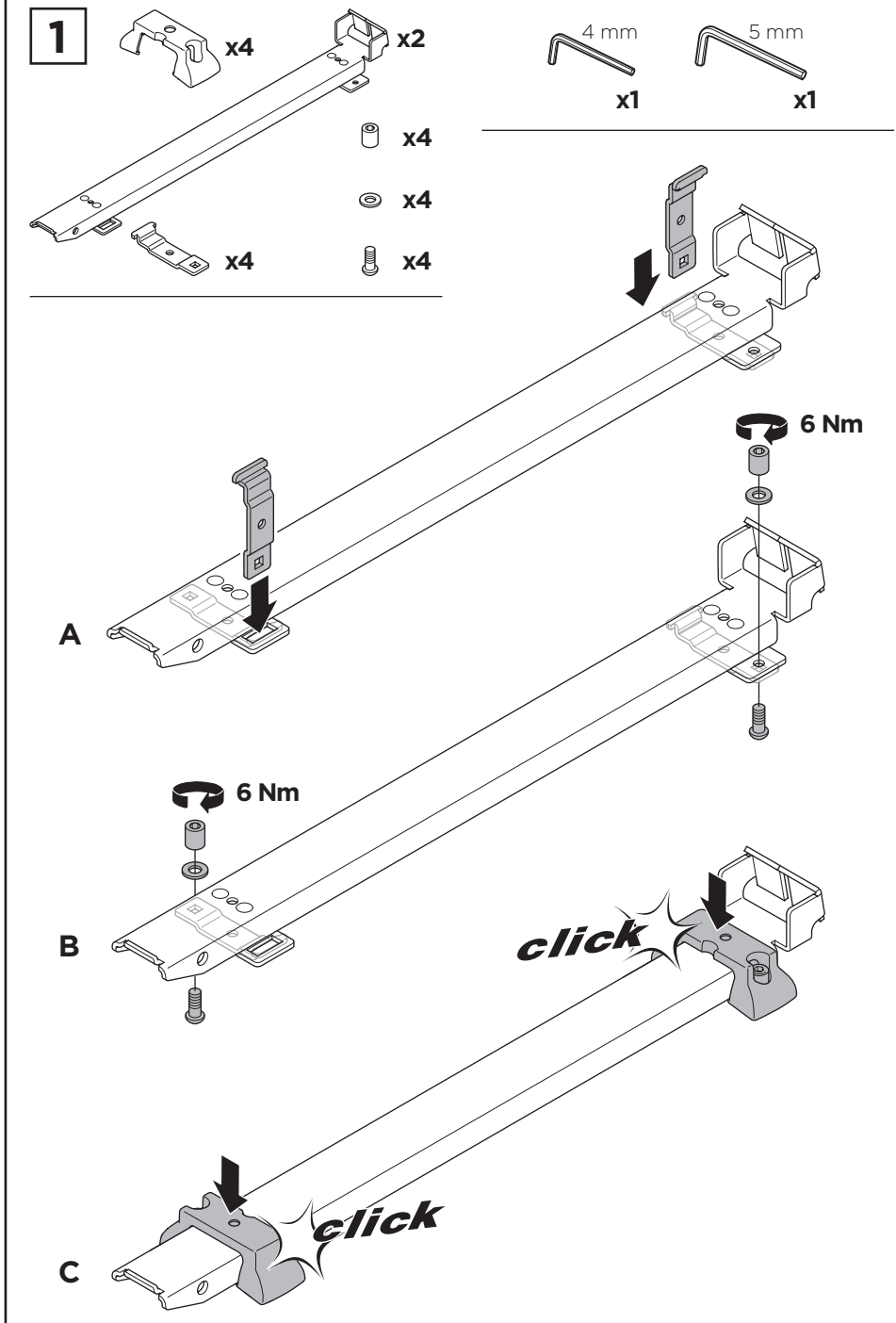
1
x4
x2
x4
x4
x4
x4
4 mm
x1
5 mm
x1
6 Nm
A
6 Nm
B
click
click
C

2

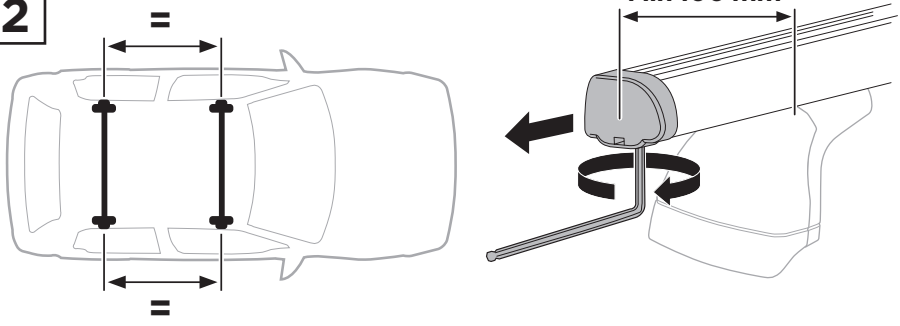

3

x4

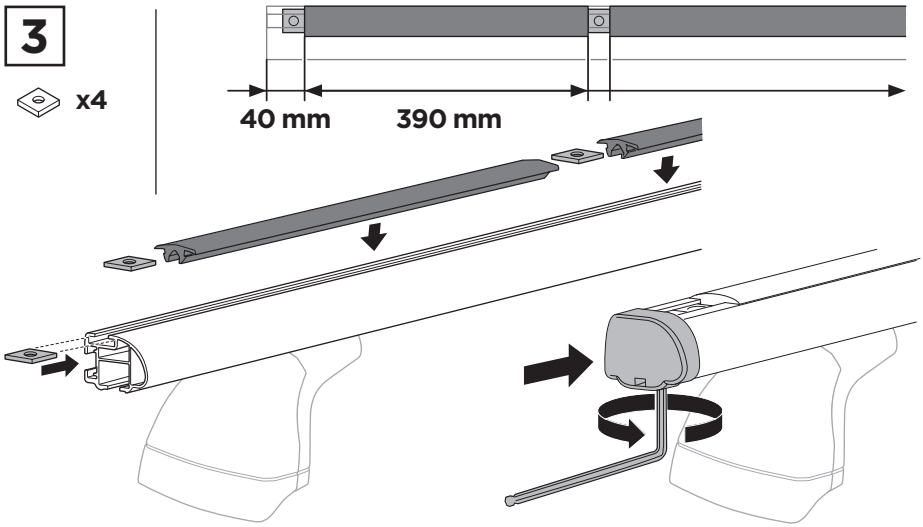

4

x4 (35mm)

5 mm

x1

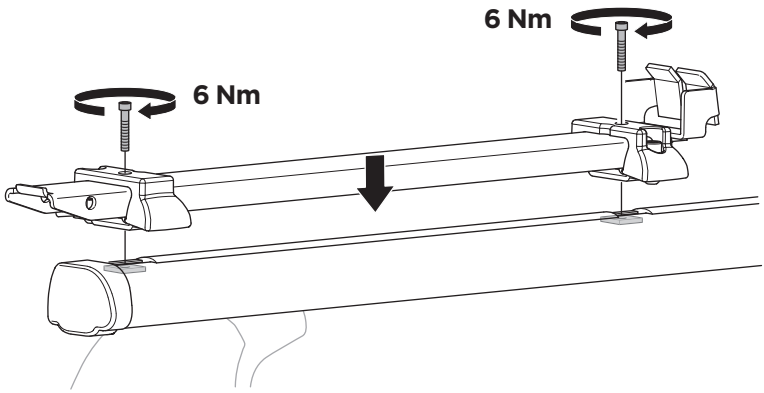

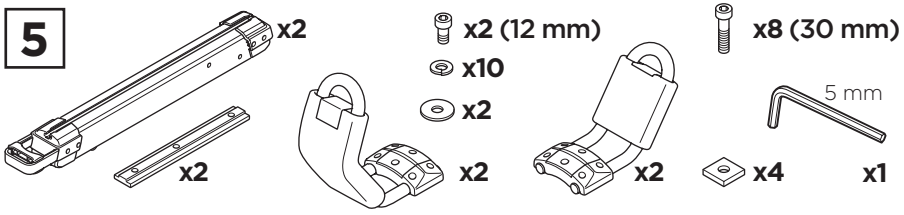
5
x2
x2
x2 (12 mm)
x10
x2
x2
x2
x8 (30 mm)
5 mm
x4
x1

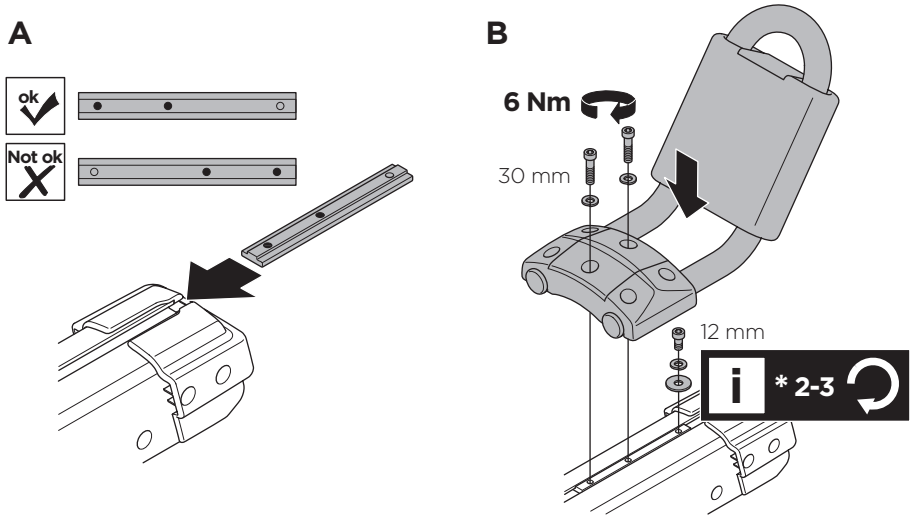
A
ok
Not ok
B
6 Nm
30 mm
12 mm
i
* 2-3

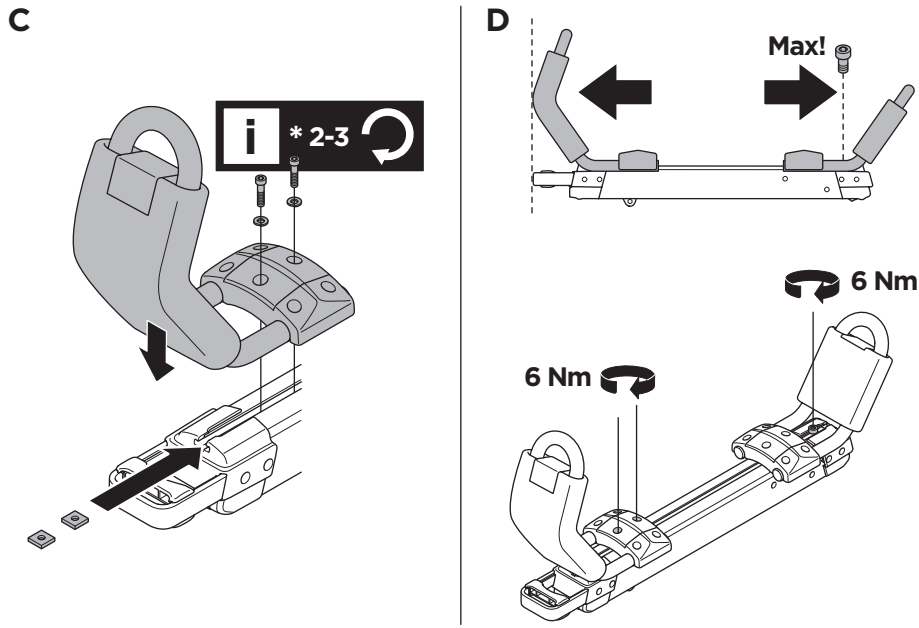
C
i
* 2-3
D
Max!
6 Nm
6 Nm

6 x2

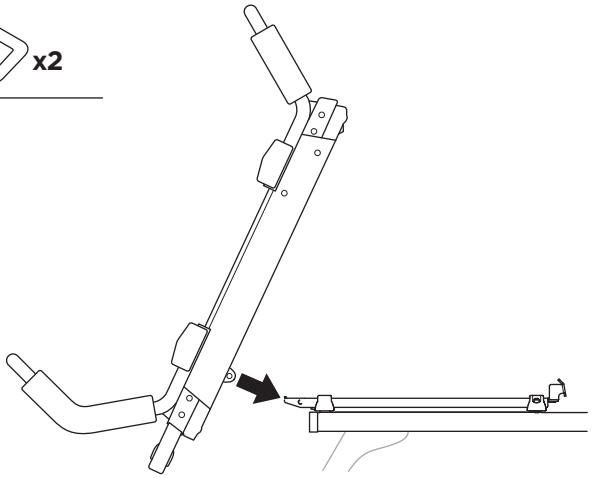

A

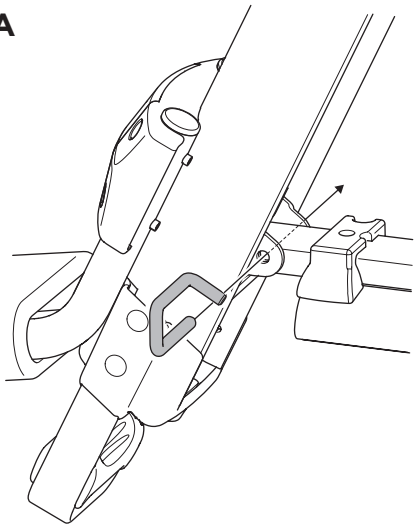

B

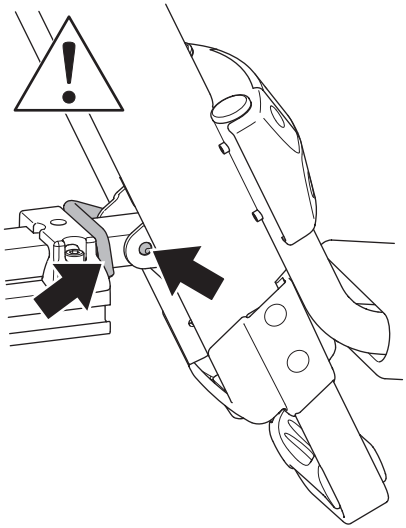

C

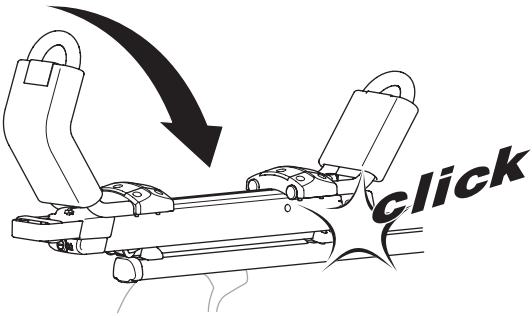

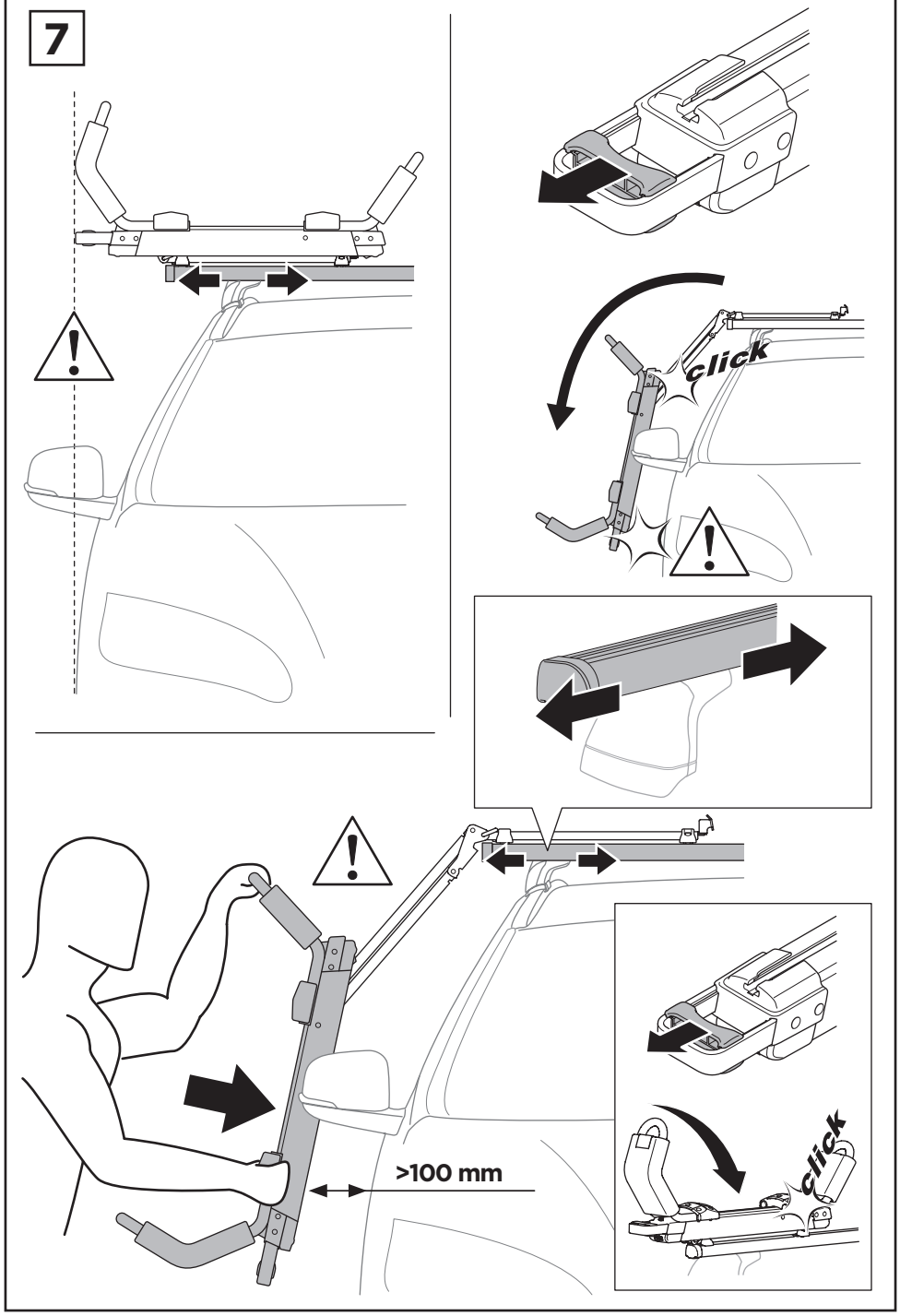
7
click
click
>100 mm

8

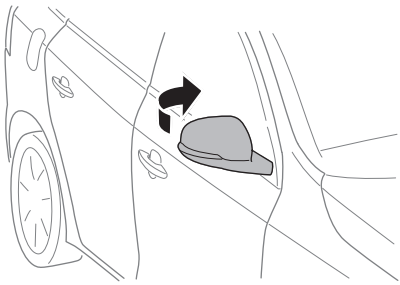

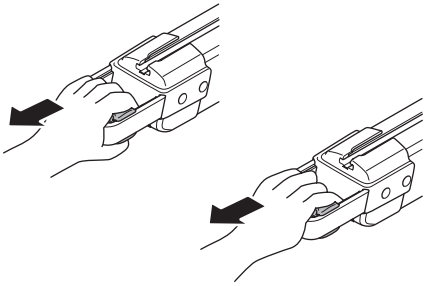

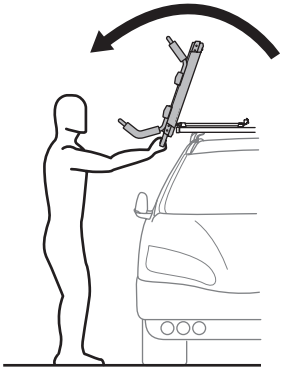

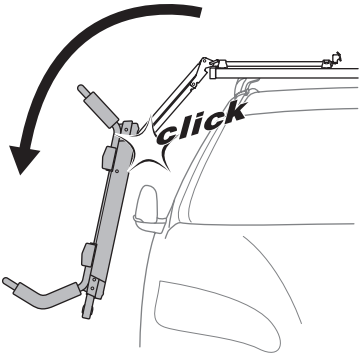

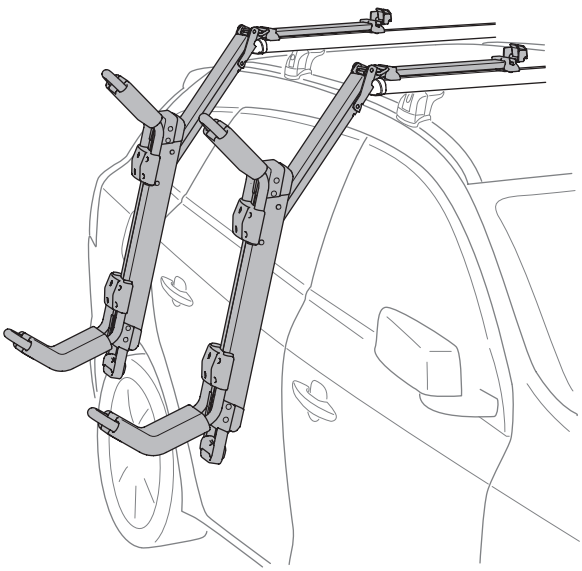

9

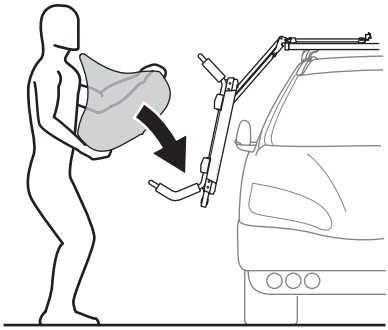

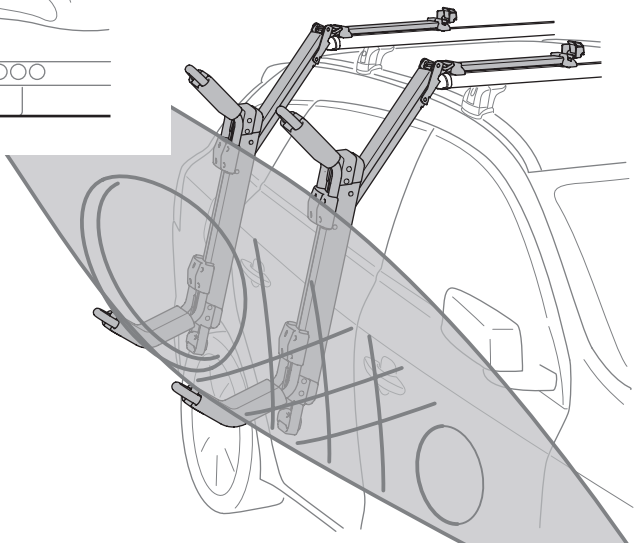

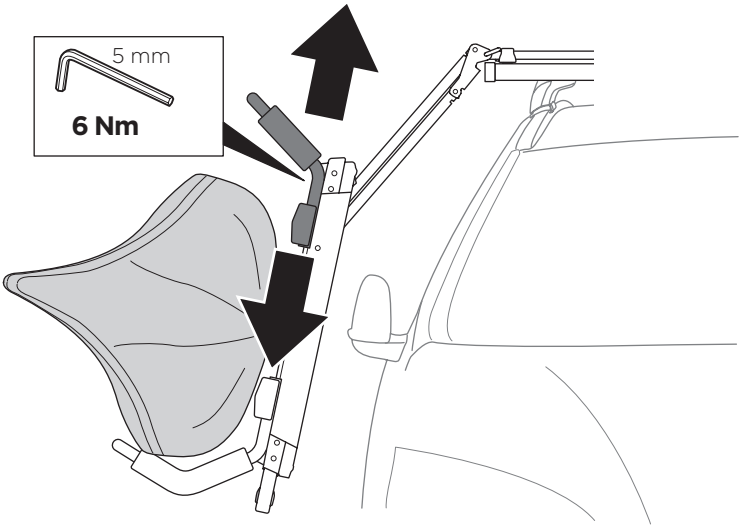

10

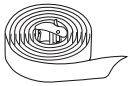

x2



x2

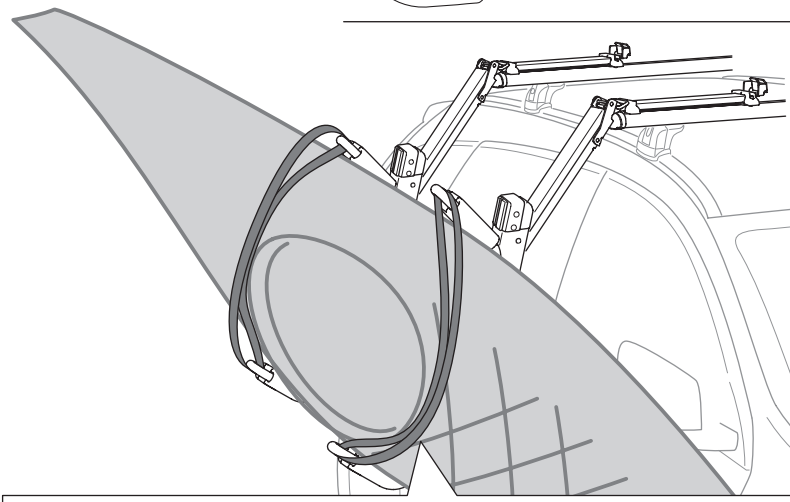

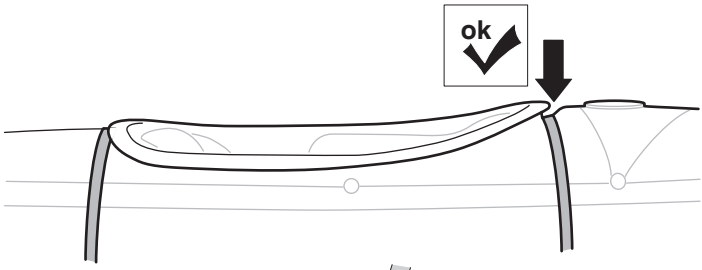

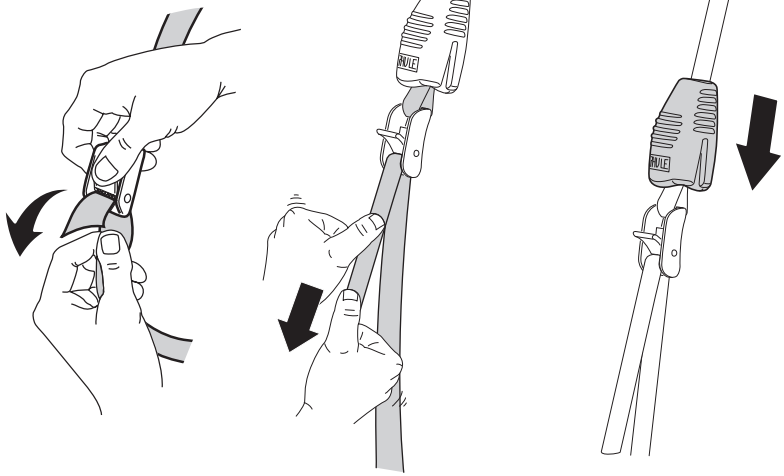

11



A

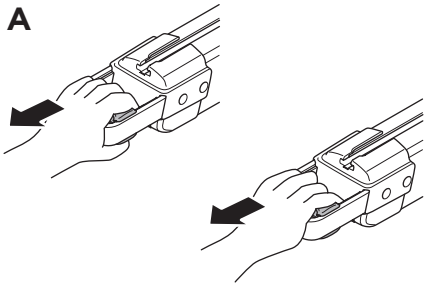

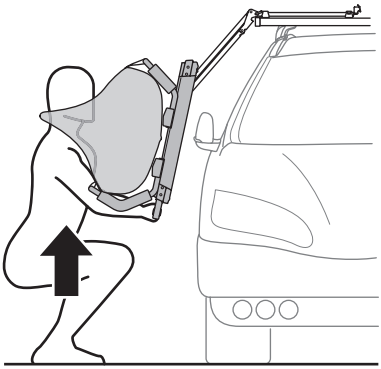

B

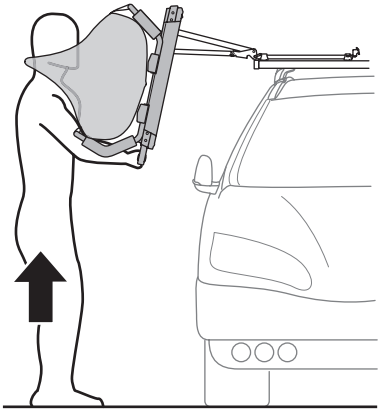

C

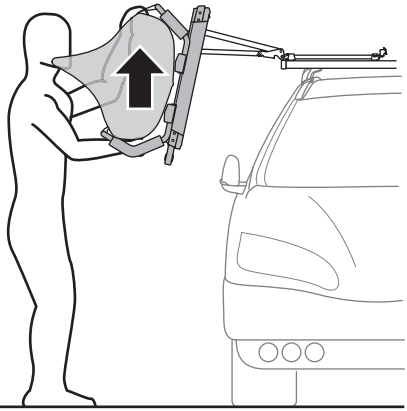

D

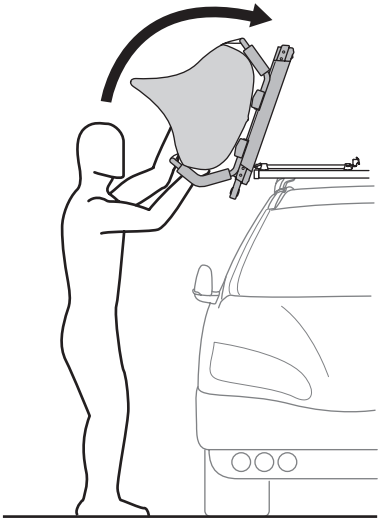

E

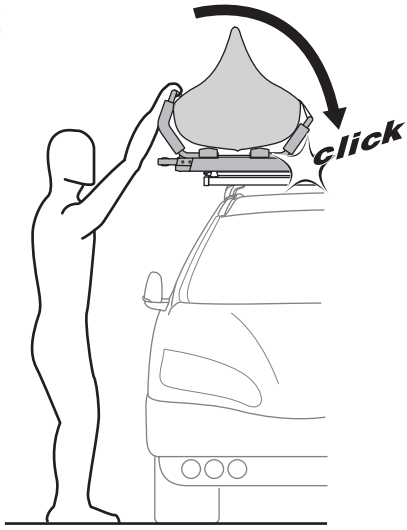

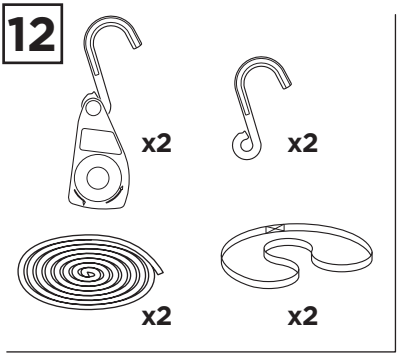
12
x2
x2
x2
x2

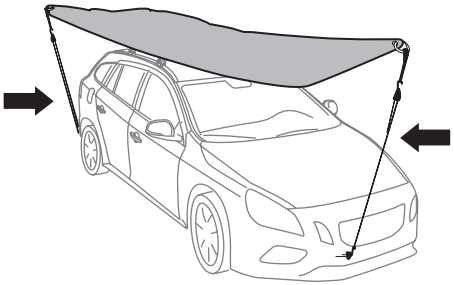

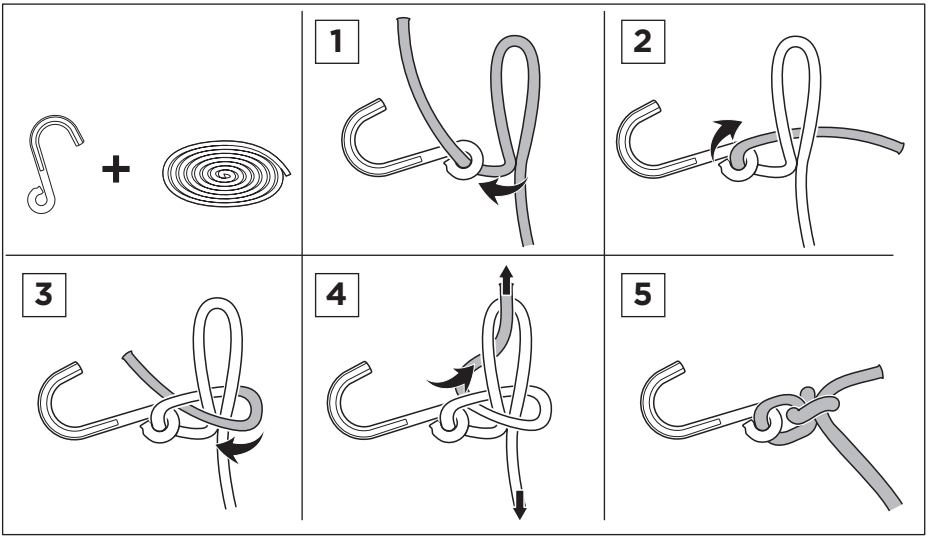
1
2
3
4
5

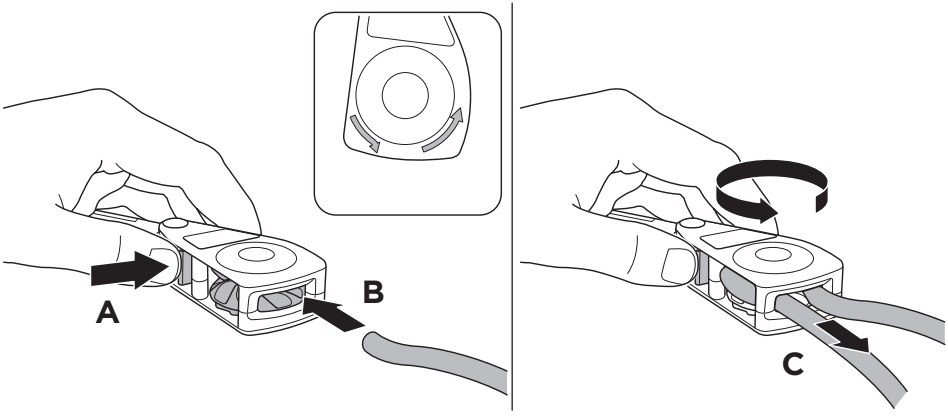
A
B
C

13

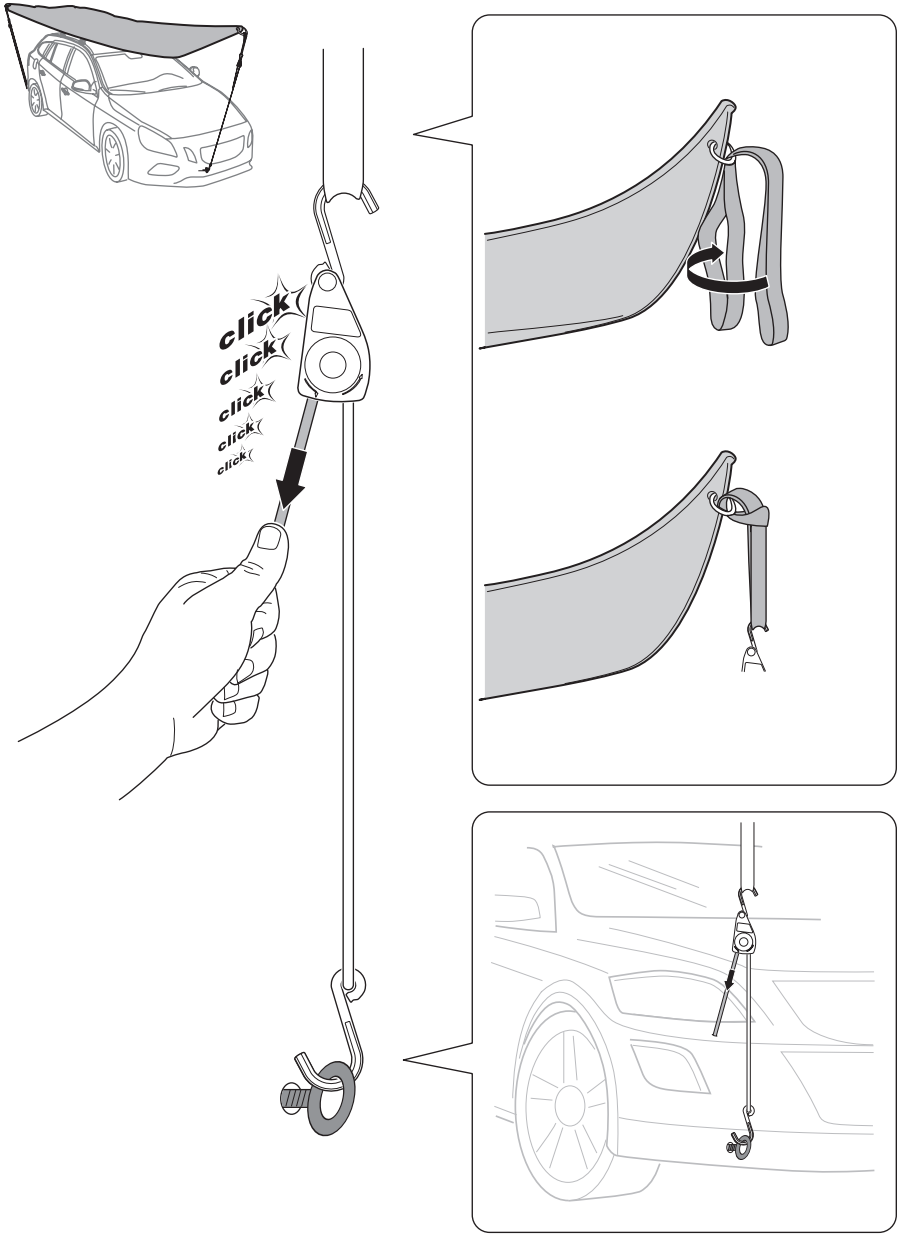

i

EN	Open	**NO**	Åpne	**CS**	Otvírání		**AR** فتح
DE	Öffnen	**FI**	Auki	**SK**	Otváranie		**HE** פתח
FR	Ouvert	**ET**	Avatud	**SL**	Odprite		
NL	Openen	**LV**	Atvert	**HR/BiH**	Otvoreno	**ZH**	开启
IT	Aprire	**LT**	Atidaryti	**RO**	Deschidere	**JA**	**開く**
ES	Abrir	**PL**	Otwieranie	**HU**	Nyitás	**KO**	열기
PT	Aberto	**RU**	Открыть	**EL**	Άνοιγμα	**TH**	เปิด
SV	Öppna	**UK**	Відкрити	**TR**	Aç		
DK	Åbn	**BG**	Отваряне				

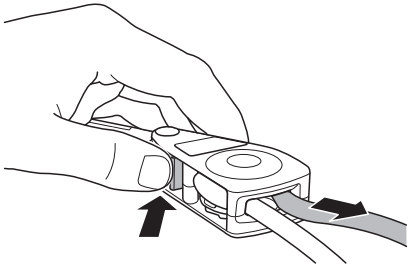



!

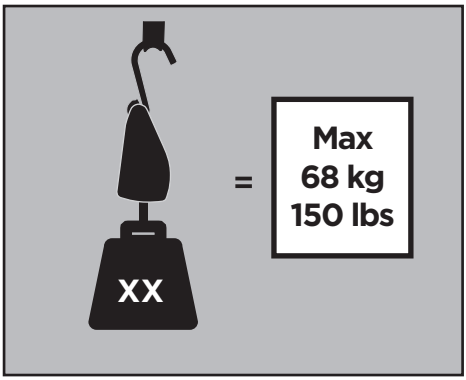

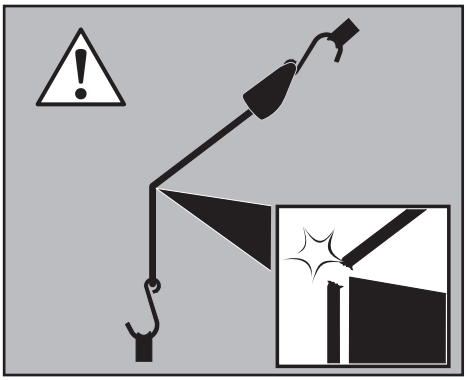

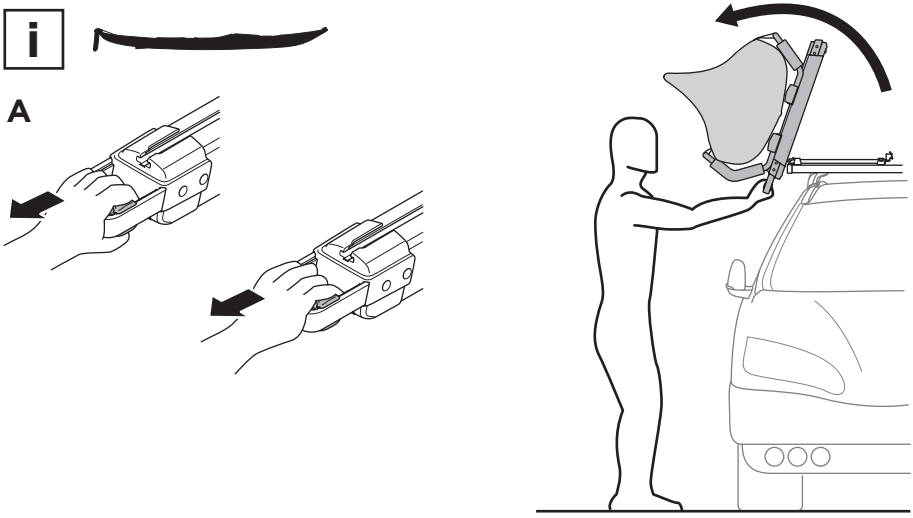
i
A

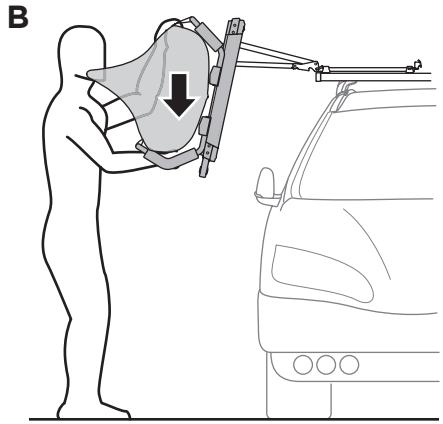
B

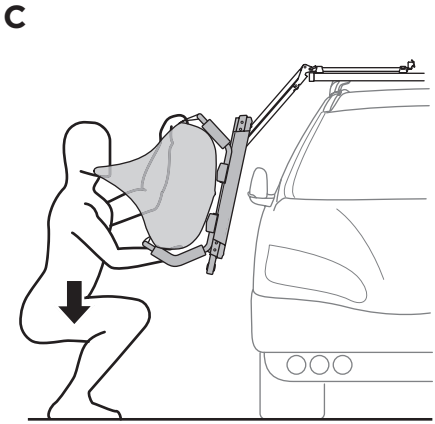
C

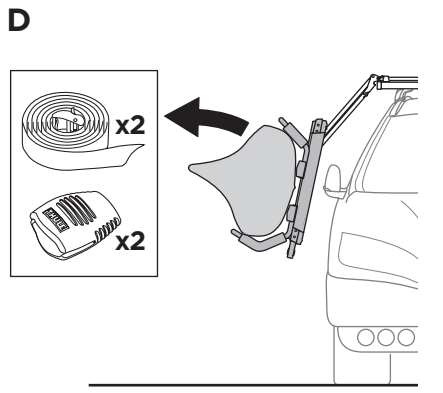
D
x2
x2

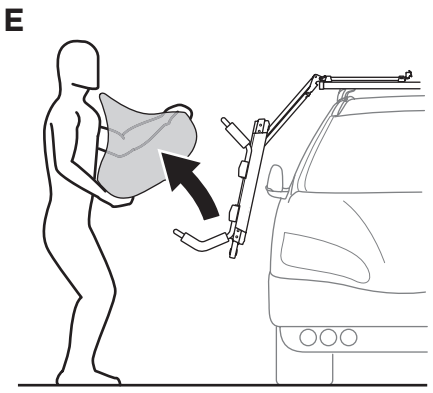
E

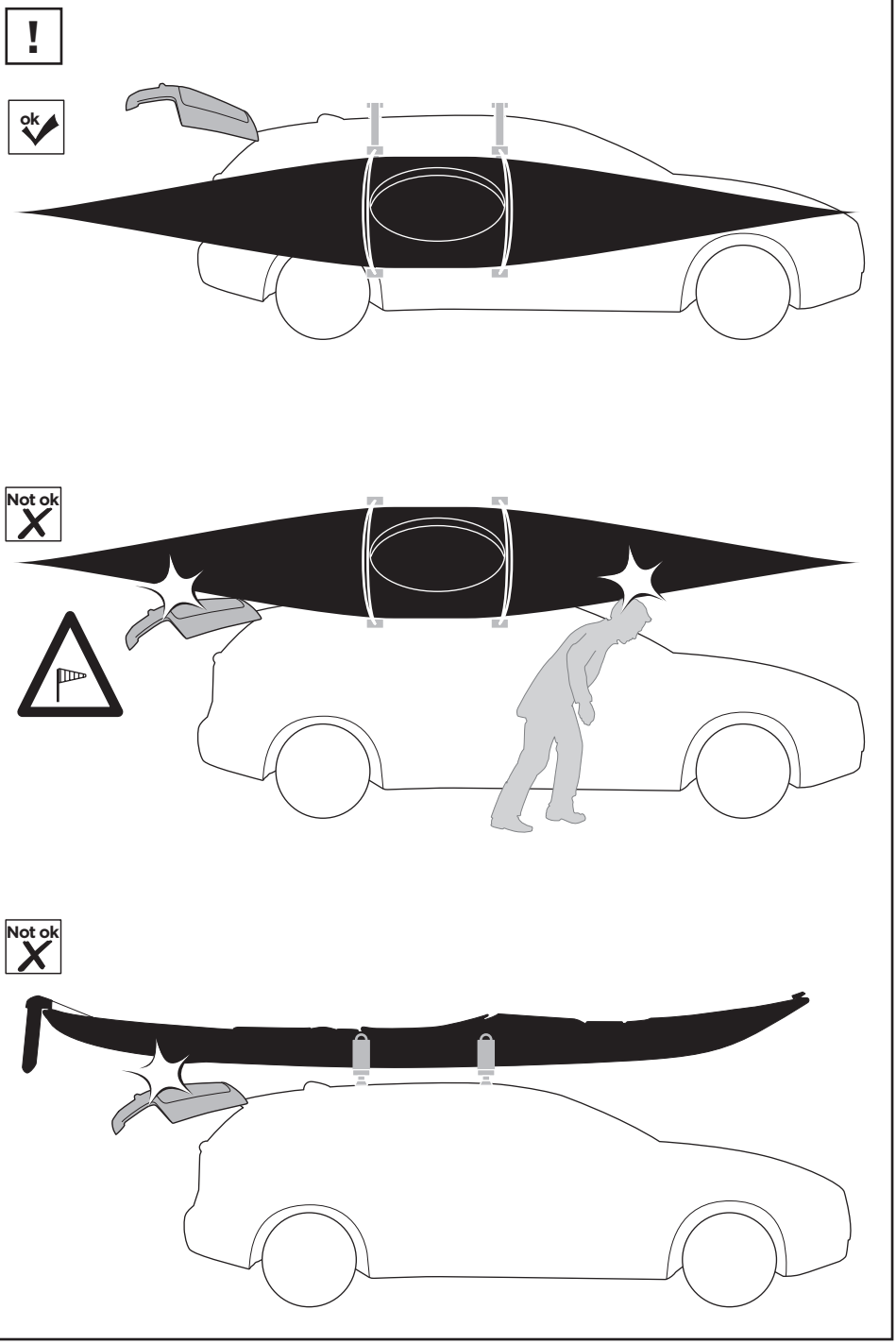
!
ok
Not ok
Not ok

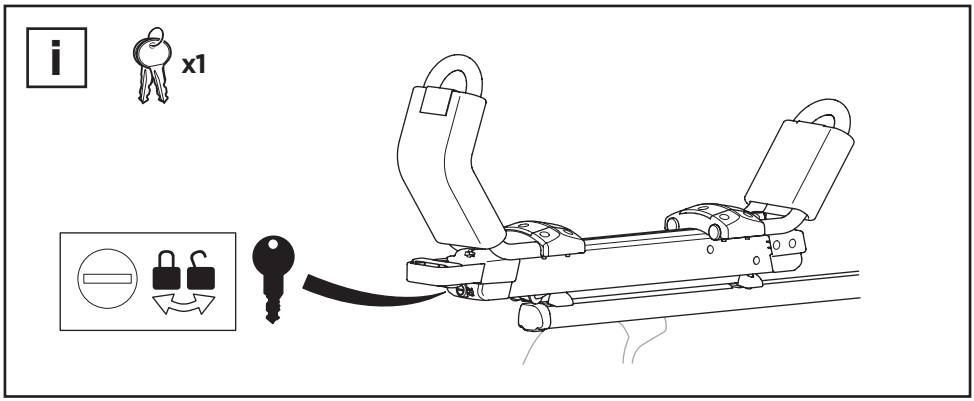

EN Accessories
DE Zubehör
FR Accessoires
NL Accessoires
IT Accessori
ES Accesorios
PT Acessórios
SV Tillbehör

DK Tilbehør
NO Tilbehør
FI Lisävarusteet
ET Lisavarustus
LV Piederumi
LT Priedai
PL Akcesoria
RU Аксессуары

UK Аксесуари
BG Принадлежности
CS Doplòky
SK Príslušenstvo
SL Dodatki
HR/BiH Dodaci
RO Accesorii
HU Tartozékok

EL Εξαρτήματα
TR Aksesuarlar
AR الملحقا
HE אביזרים
ZH 附件
JA アクセサリー
KO 액세서리
TH อุปกรณ์เสริม

Thule Lockable Strap 841 2 x 400 cm



Thule MultiLift 572

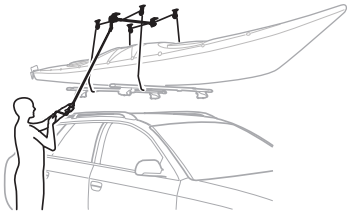

Thule Strap 521	1 x 275 cm
Thule Strap 522	1 x 400 cm
Thule Strap 523	2 x 400 cm
Thule Strap 524	2 x 275 cm
Thule Strap 551	2 x 600 cm



Thule One-Key System



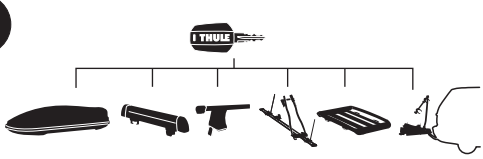

544 (x4)
596 (x6)
588 (x8)
452 (x12)

Thule Sweden AB, Box 69, 330 33 Hillerstorp, SWEDEN

info@thule.com

www.thule.com

» PART OF THULE GROUP

© Thule Group 2015. All rights reserved.

501-8054-05