2

› Instructions

Thule Edge Clamp
720500

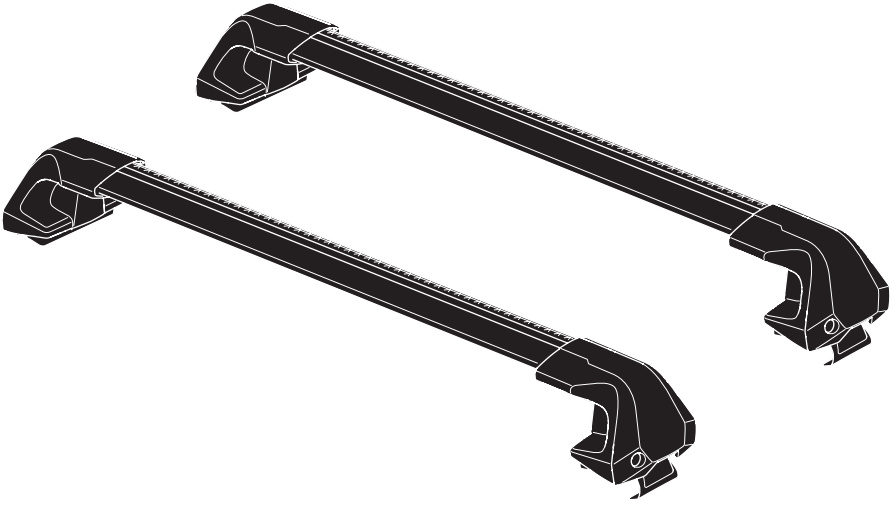

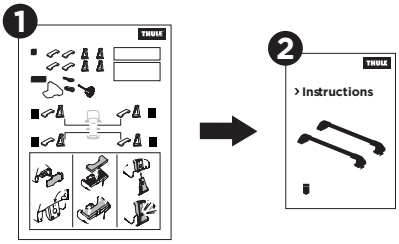

THULE GUARANTEE
THULE.COM

501-8442-02

Bring your life
thule.com

EN Roof mounted load carrier
DE Lastenträger zur Dachmontage
FR Barre de toit
NL Dakdrager
IT Barra portatutto da installare sul tetto
ES Portaequipajes de techo
PT Barra para montagem no tejadilho
SV Takmonterad lasthållare
DK Tagmonteret lastholder
NO Takmontert lasteholder
FI Katolle asennettava teline
ET Katusele paigaldatav katuseraam
LV Uz jumta uzstādāms kravas turētājs
LT Ant stogo tvirtinamas krovinių laikiklis
PL Uchwyt na bagażnik bazowy montowany na dachu
RU Багажник на крышу
UK Багажник для даху
BG Багажник, монтиран върху покрива
CS Nosič pro montáž na střechu
SK Strešný nosič
SL Nosilec za strešni prtljažnik
HR/BIH Krovni nosač tereta

RO Suport încărcătură montat pe acoperiş
HU Tetőre szerelhető csomagszállító
EL Σχάρα οροφής για μεταφορά φορτίου
TR Araç üstüne bağlanan yük taşıyıcı
HE מנשא מטען לגג הרכב
AR حامل نقل مثبَّت على السقف
ZH 顶置行李架
JA ルーフマウント型ロードキャリア
KO 루프 장착 화물 캐리어
TH โครงยึดของบรรทุกแบบติดตั้งบนหลังคา

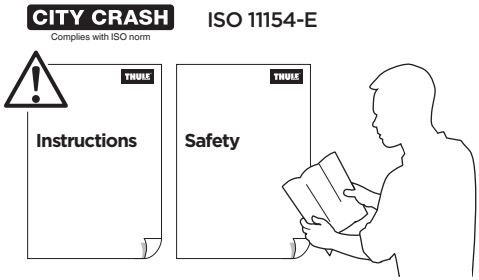

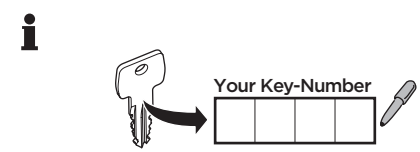

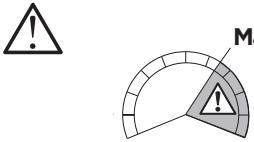

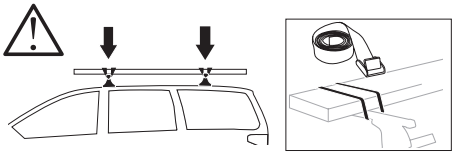

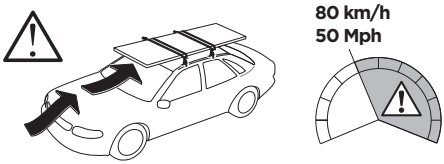

› Mounting Tutorial

Thule Edge Clamp

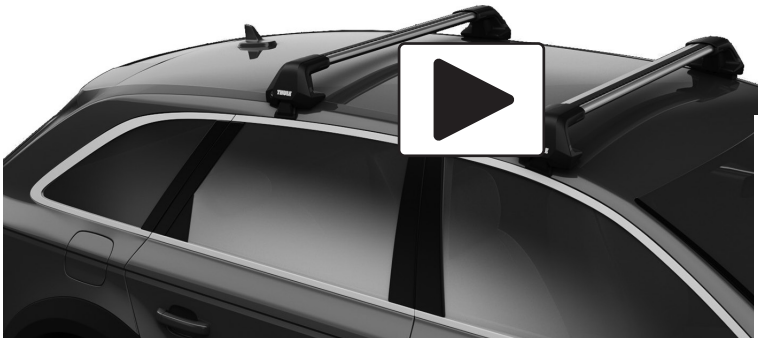

thule.com

1 KIT

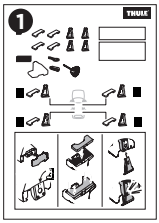

+

2 FOOT PACK



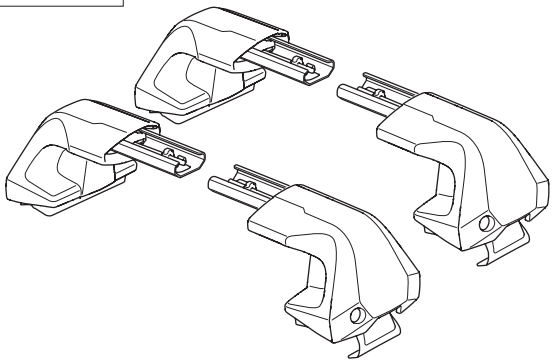


x4


x2

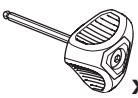
3 Nm

x1

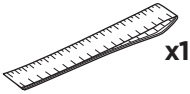
x1

BAR 3

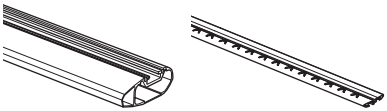

BAR 3

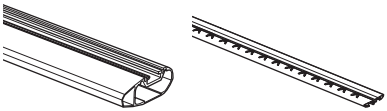



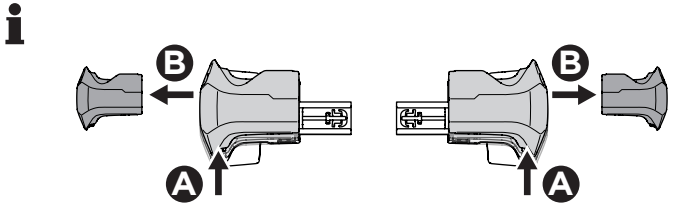

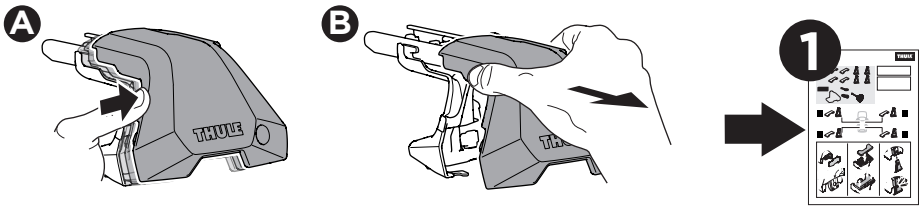

1

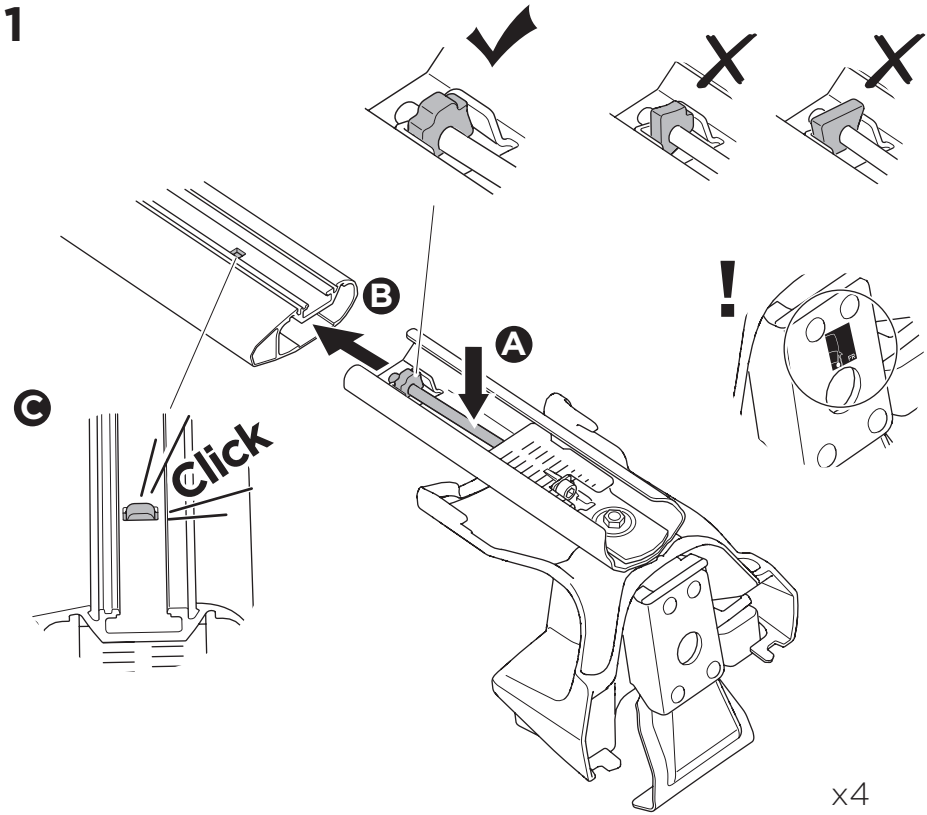

x4

2

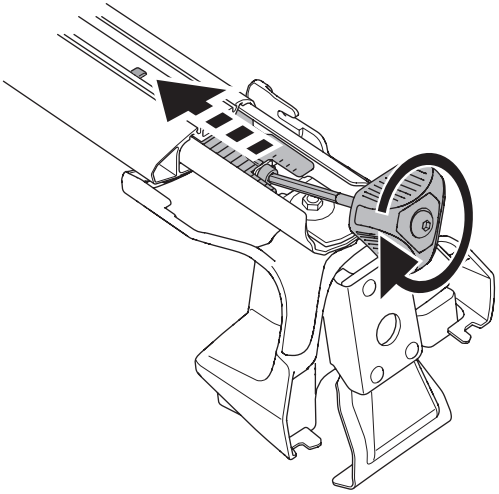

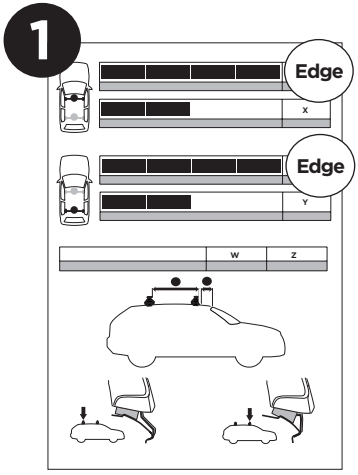

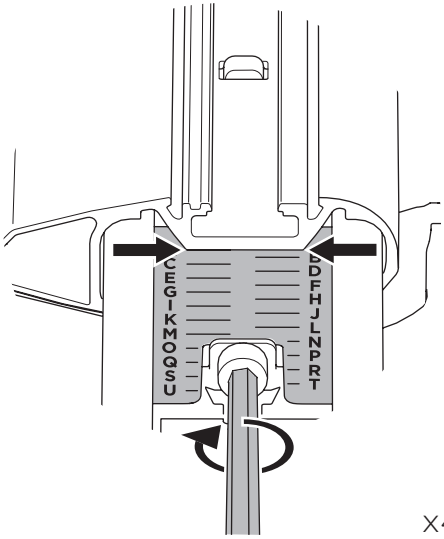

x4

3

A

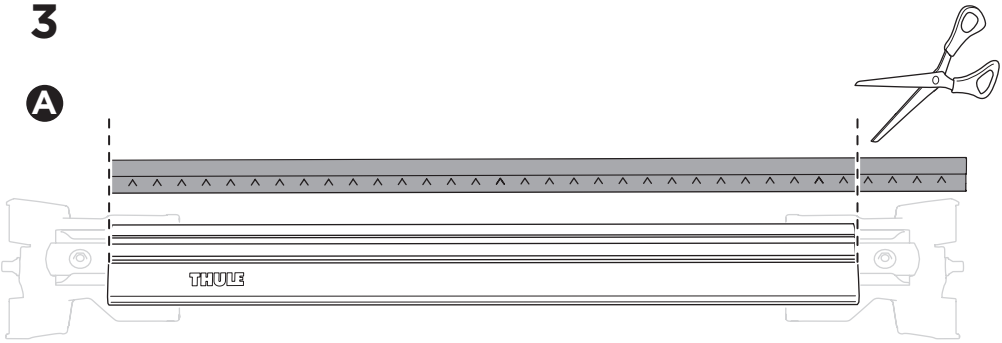

B

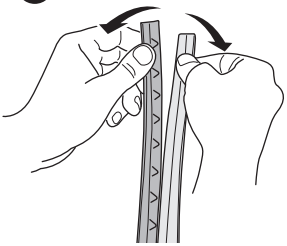

C

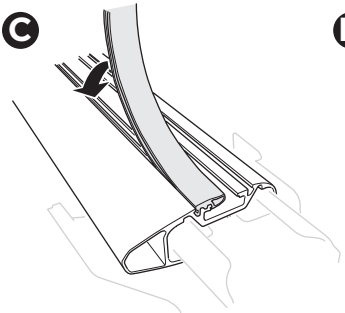

D

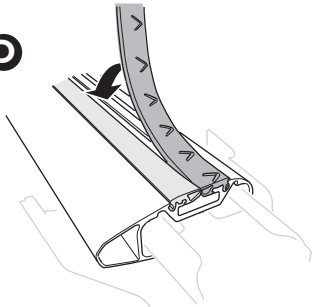

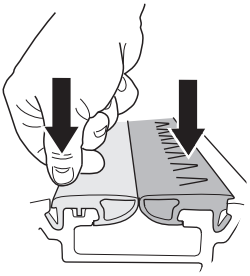

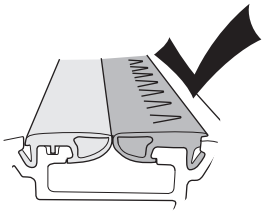



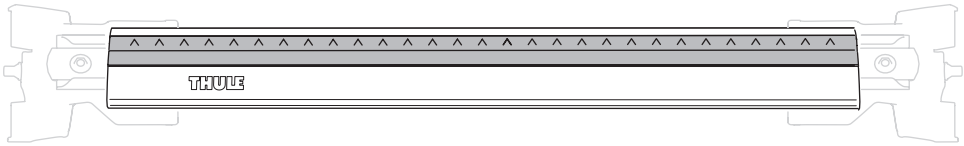

x2

4

A

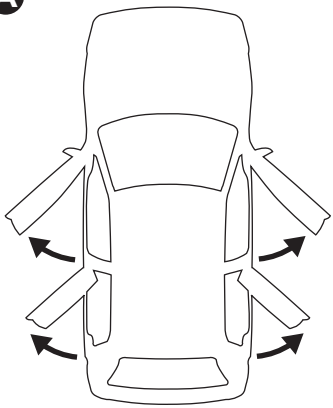

B

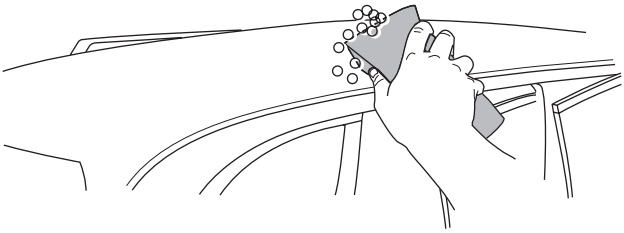

C

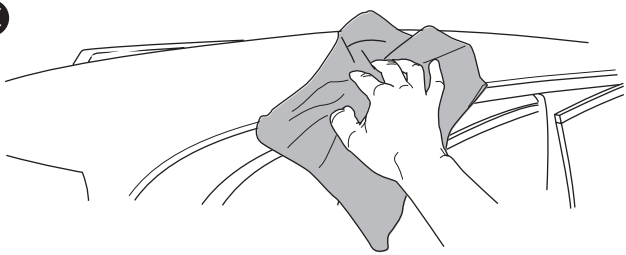

5





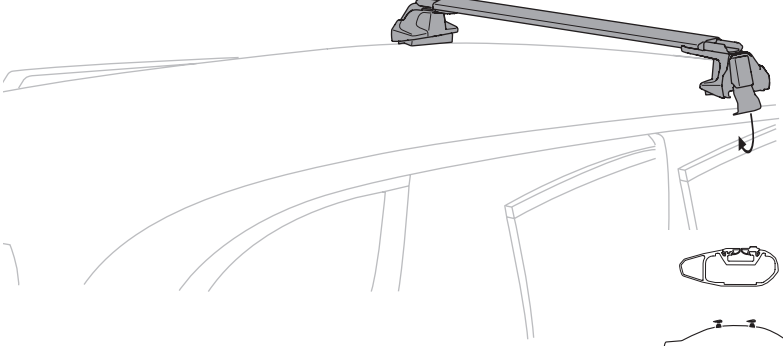

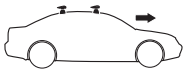

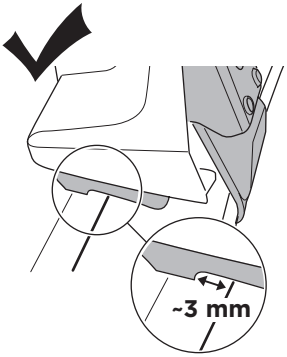

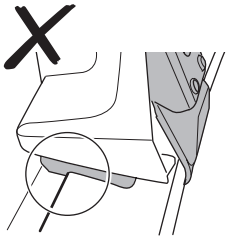

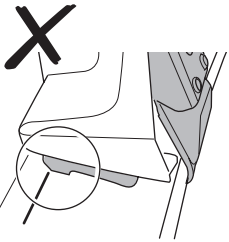

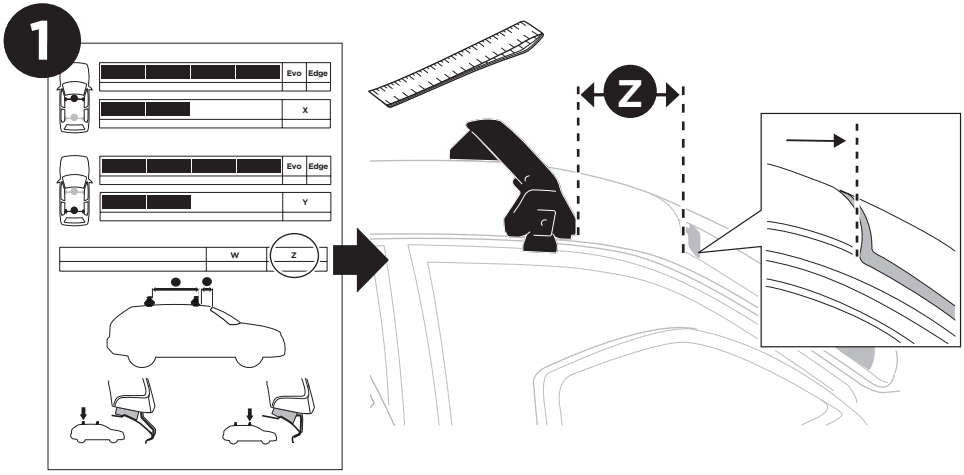

6

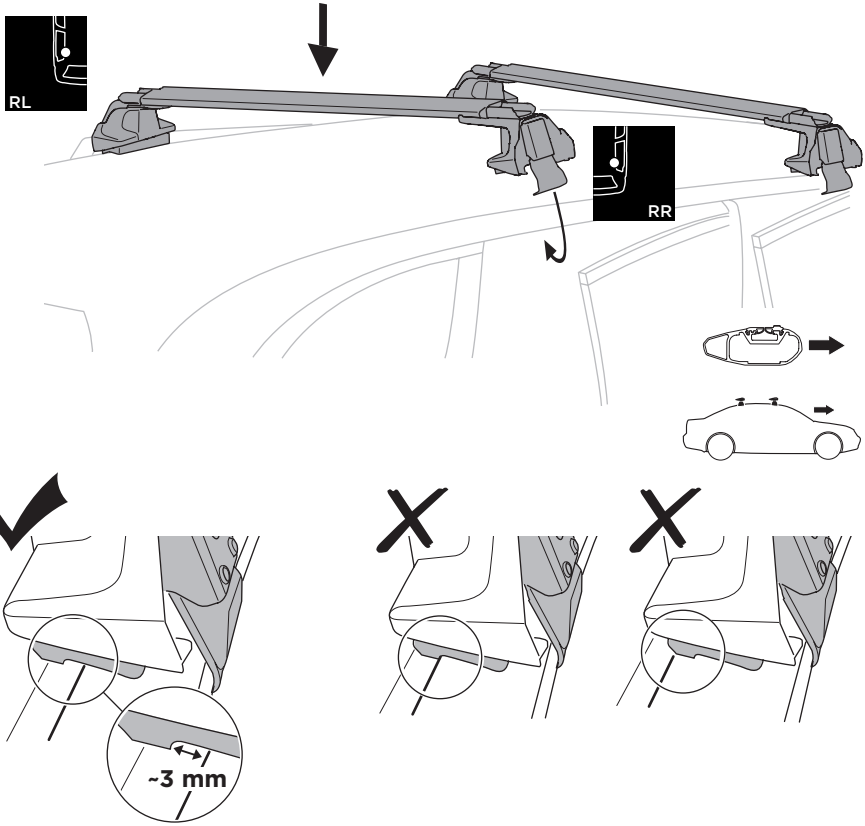

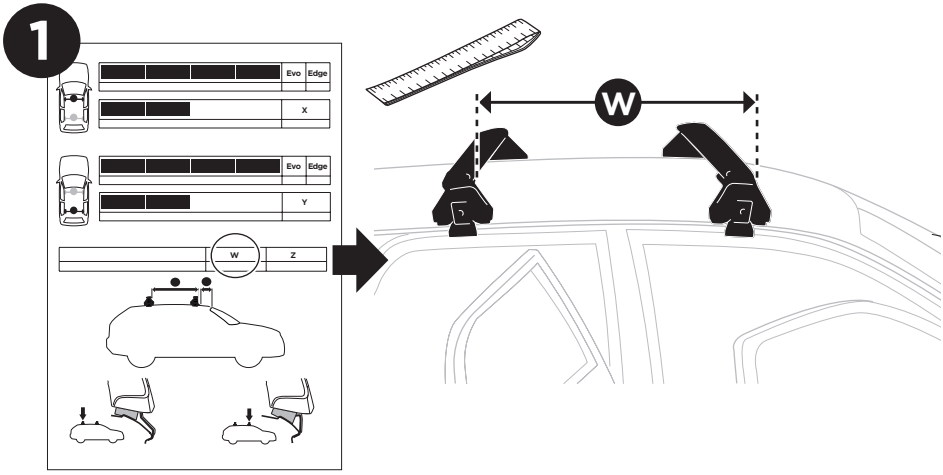

7

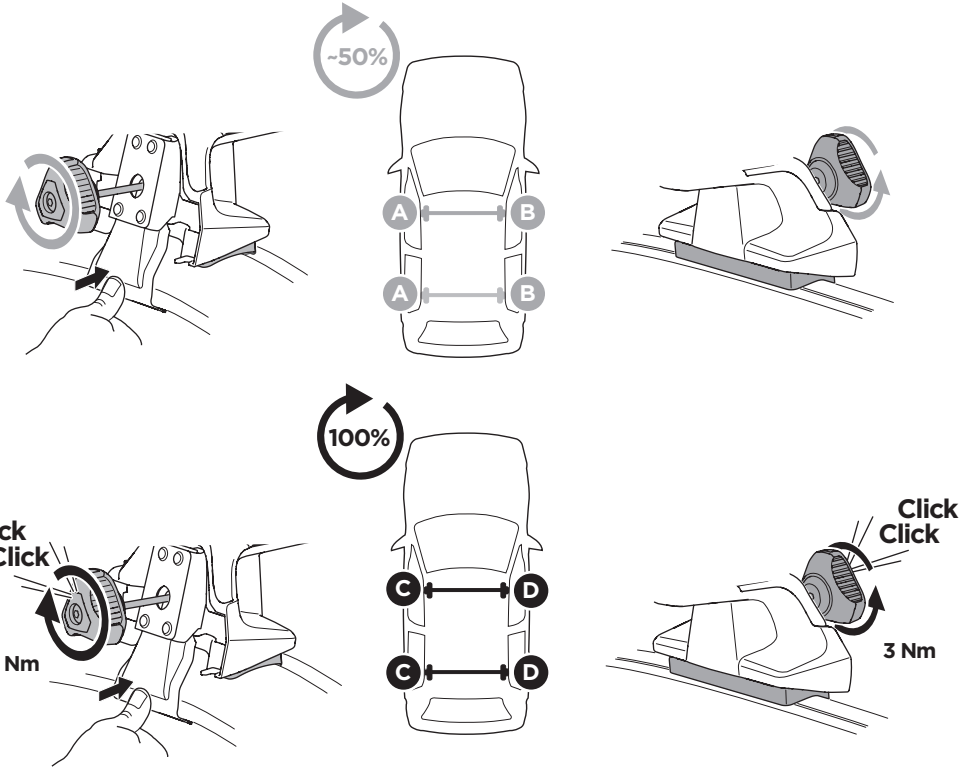
~50%
A
B
A
B
100%
C
D
C
D
Click
Click
3 Nm
Click
Click
3 Nm

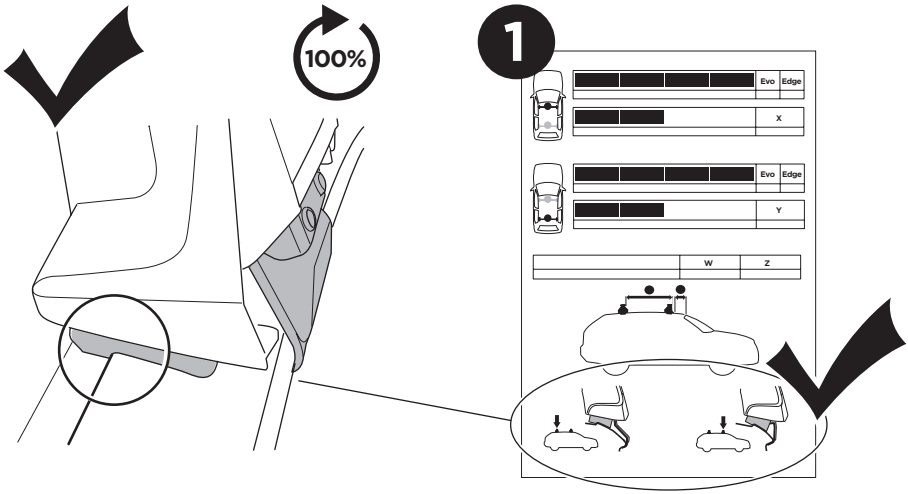
100%
1
Evo
Edge
X
Evo
Edge
Y
W
Z

8

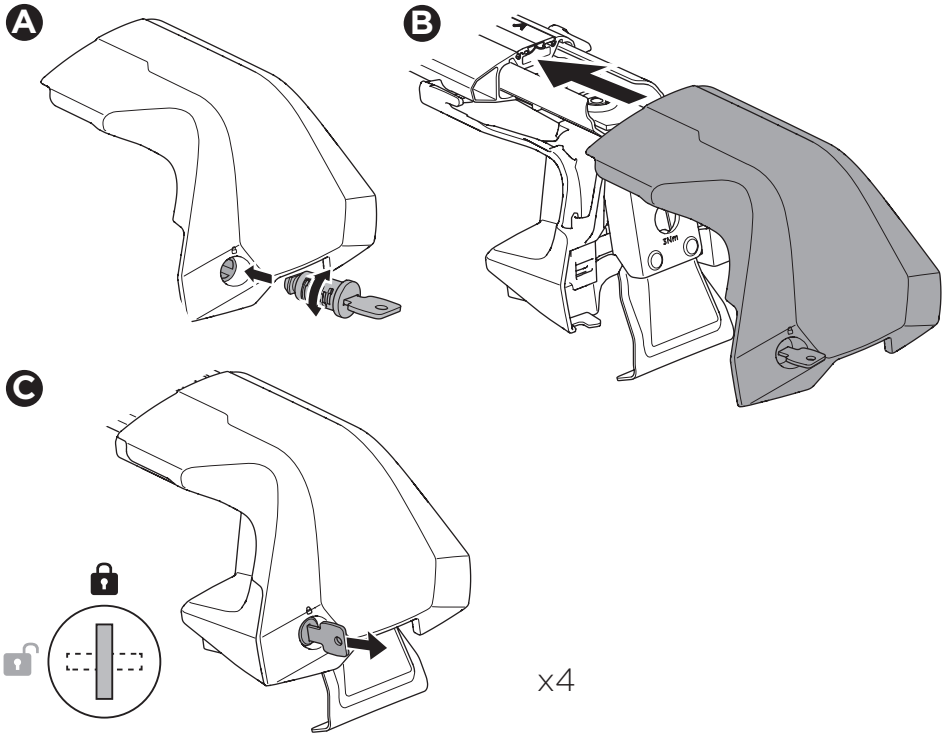

9

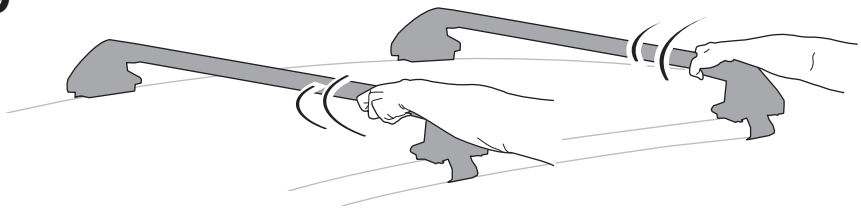

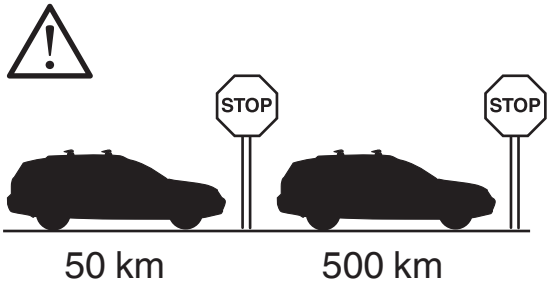

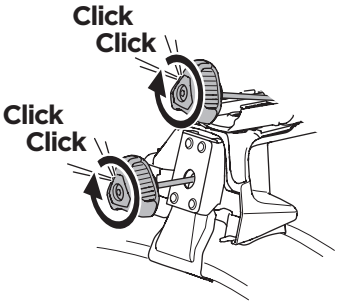

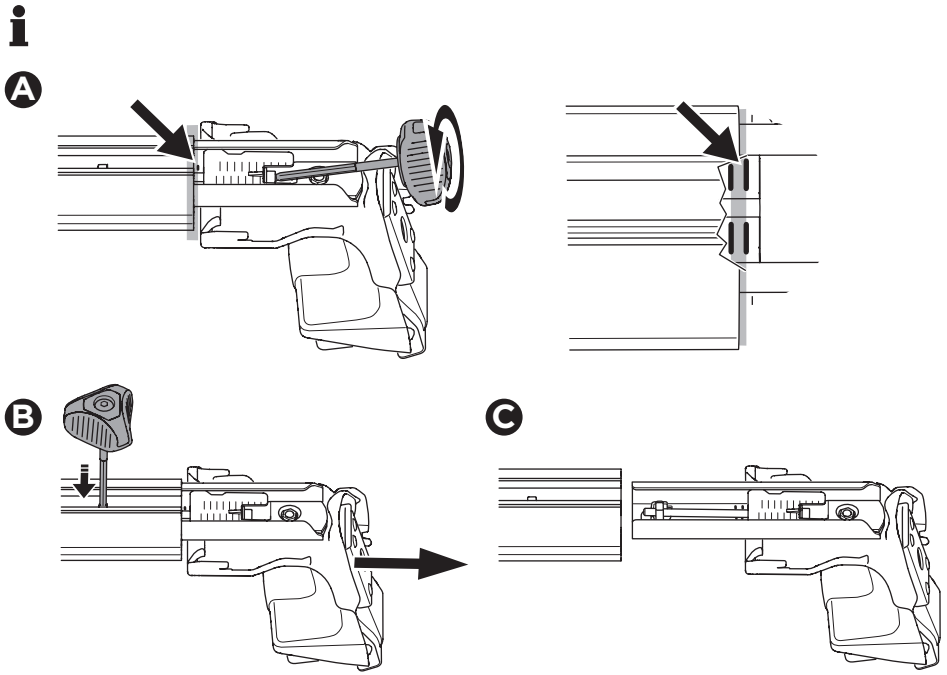

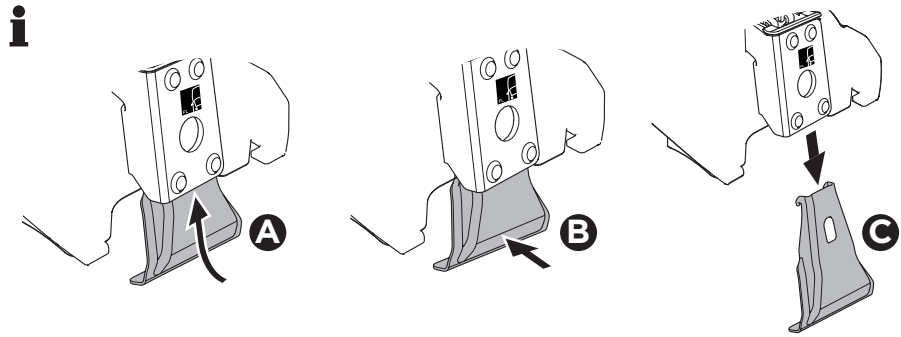

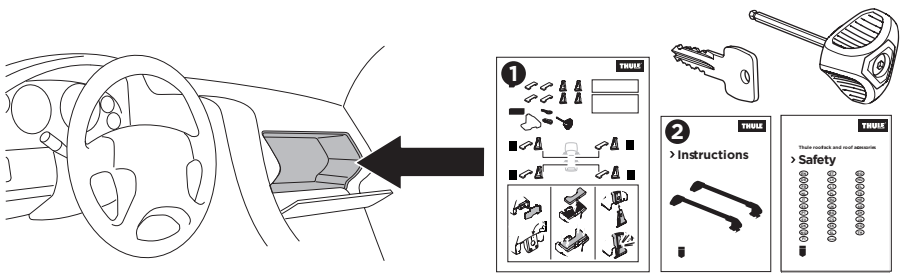

Thule Sweden AB, Borggatan 5
335 73 Hillerstorp, SWEDEN

info@thule.com

www.thule.com

» PART OF THULE GROUP

© Thule Group 2021. All rights reserved.