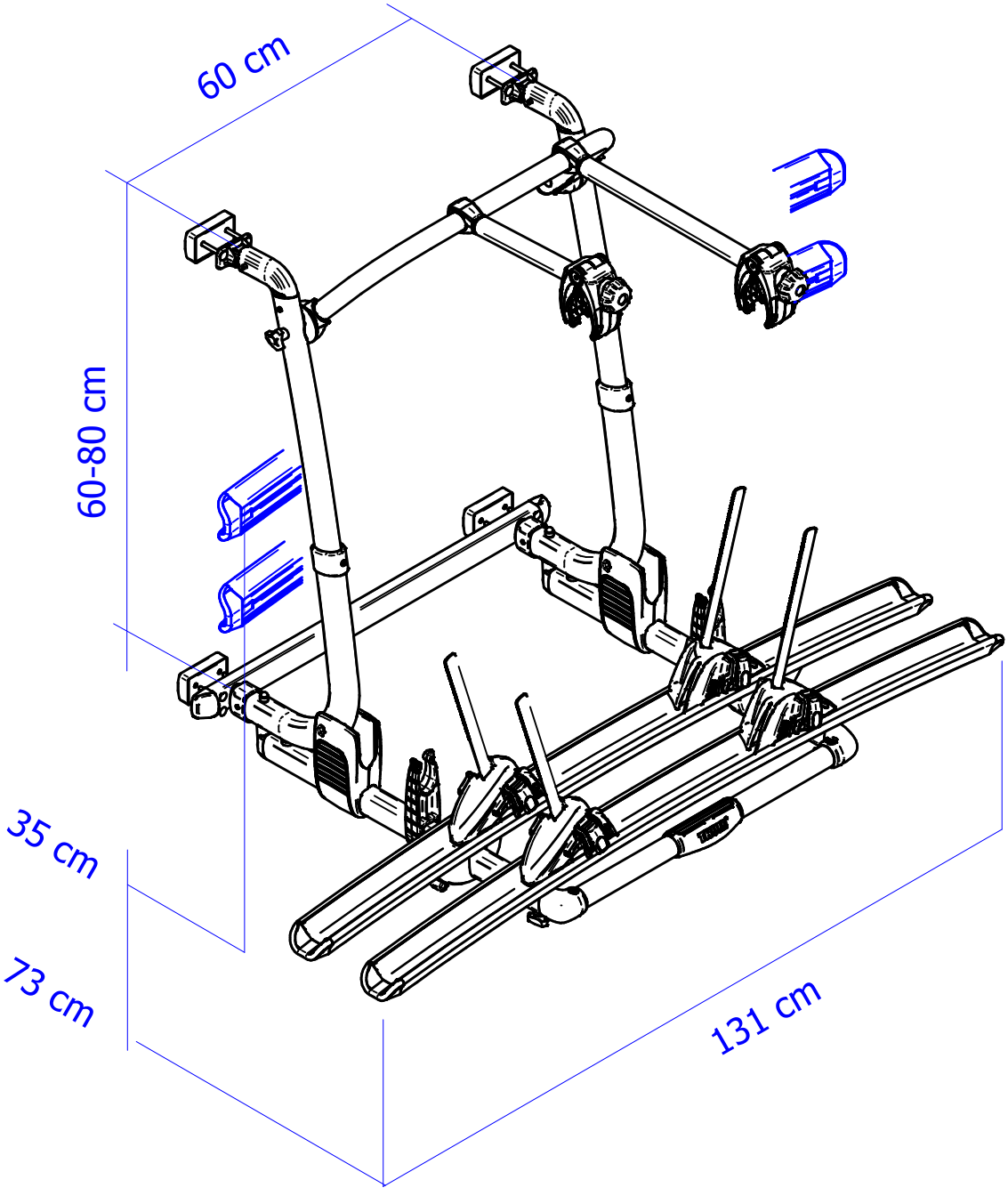
60 cm
60-80 cm
35 cm
73 cm
131 cm