› Instructions

Thule WanderWay
911002

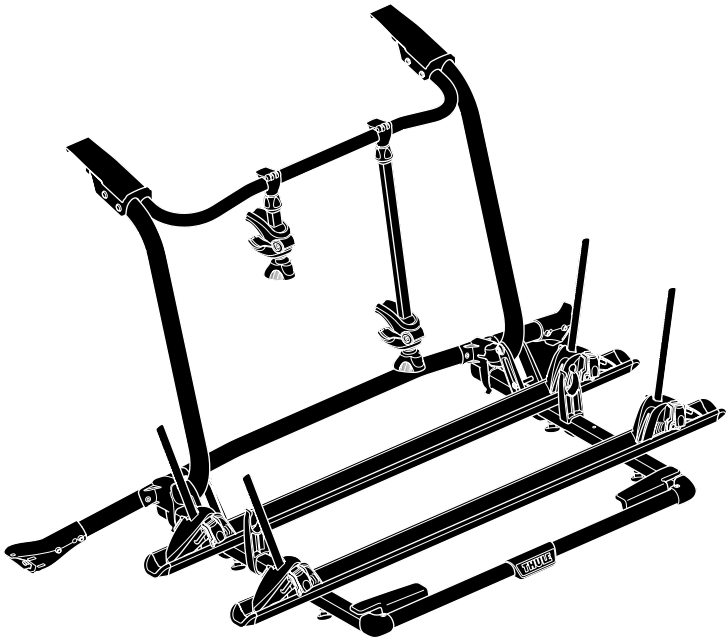

THULE GUARANTEE
THULE.COM

5563827001

Bring your life
thule.com

EN Rear door-mounted bike carrier
DE Heckklappen-Fahrradträger
FR Porte-vélos sur le hayon arrière
NL Fietsdrager voor op de achterklep
IT Portabici da installare sul portellone posteriore
ES Portabicicletas de portón trasero
PT Suporte para bicicleta para tampa traseira
SV Bakluckemonterad cykelhållare
DK Cykelholder, der er monteret på bagklap
NO Bakdørmonterte lasteholdere
FI Tavaratilan oveen kiinnitettävä polkupyöräteline
ET Tagaluugile paigaldatav jalgrattahoidik
LV Uz aizmugurējām durvīm uzstādāms velosipēdu turētājs
LT Prie galinių durelių tvirtinami dviračių laikikliai
PL Bagażnik rowerowy montowany na tylnych drzwiach
RU Устанавливаемое на задней дверце крепление для велосипедов
UK Багажник для велосипедів, що монтується на задніх дверцятах
BG Багажник за велосипеди, монтиран на задната врата
CS Nosič jízdních kol s montáží na zadní dveře
SK Nosič bicyklov s montážou na zadné dvere
SL Prtljažnik za kolesa za na zadnja vrata vozila
HR/BiH Nosač bicikla koji se postavlja na vrata prtljažnika
RO Suport pentru bicicletă montat pe ușa din spate
HU Hátsó ajtóra szerelhető kerékpártartó
EL Σχάρα ποδηλάτου πίσω πόρτας
TR Araç arkasına bağlanan bisiklet taşıyıcı
HE מנשא אופניים המורכב על הדלת האחורית
AR حامل الدراجة للتركيب على الباب الخلفي
ZH 后备箱安装托架
JA リアドアマウント型サイクルキャリア
KO 뒷문 장착 자전거 캐리어
TH โครงยึดจับจักรยานแบบติดตั้งกับประตูท้ายรถ

CITY CRASH
Complies with ISO norm

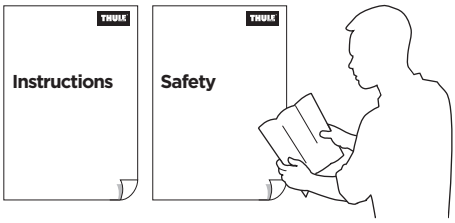

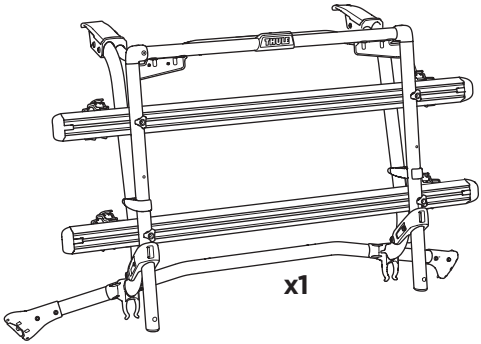

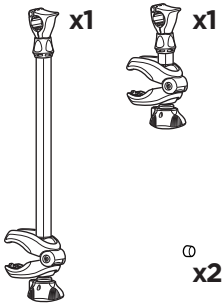



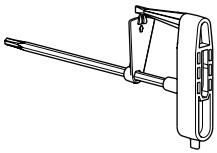

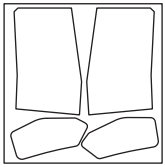

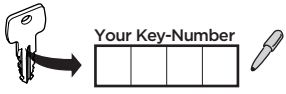





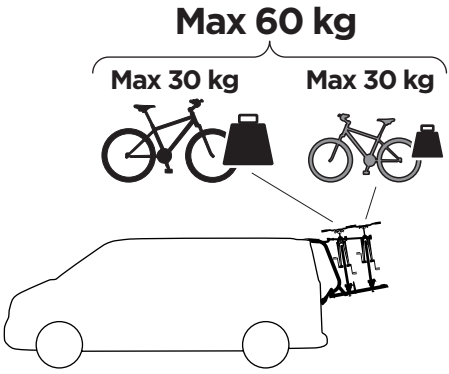
Max 60 kg
Max 30 kg
Max 30 kg


130
km/h

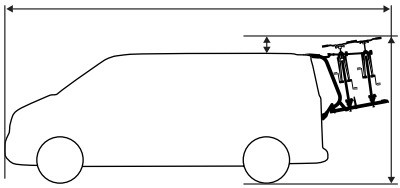

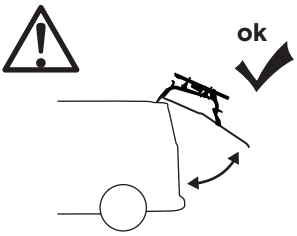
ok


Not ok


Not ok

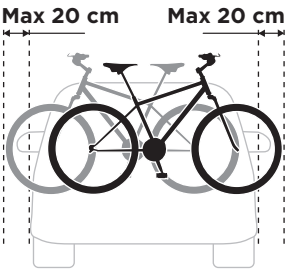
Max 20 cm
Max 20 cm

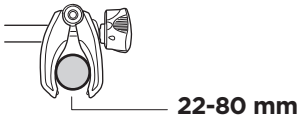
22-80 mm



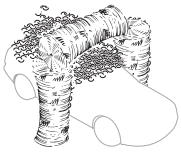

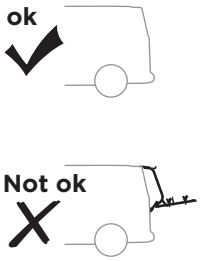
ok
Not ok

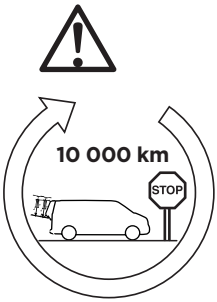
10 000 km
STOP

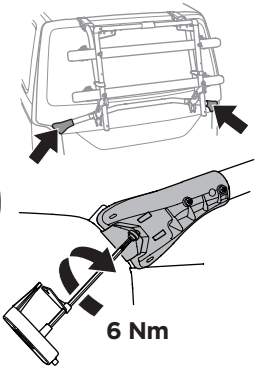
6 Nm

1

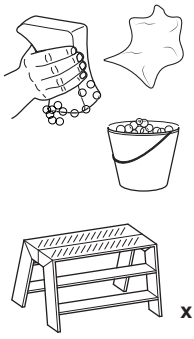

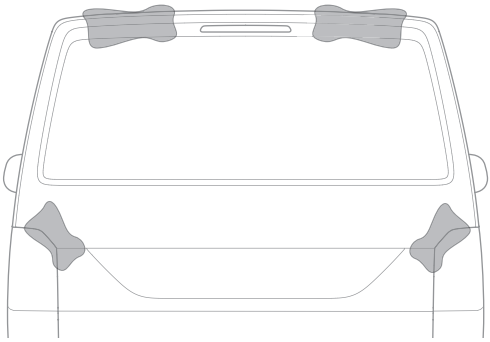

2

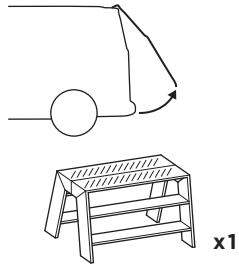

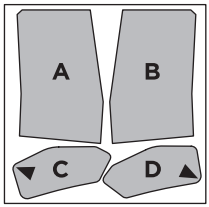

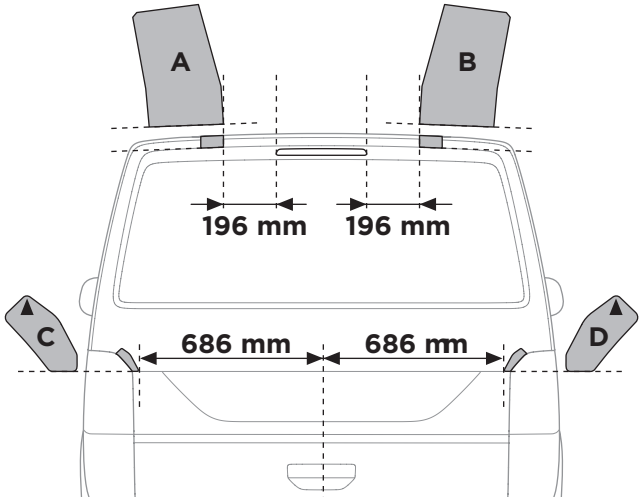

196 mm

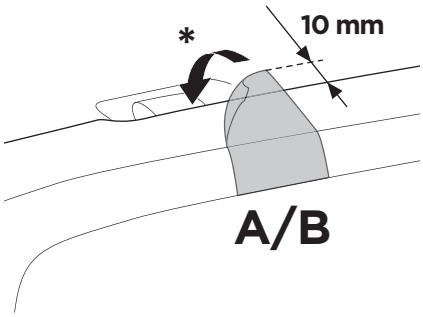

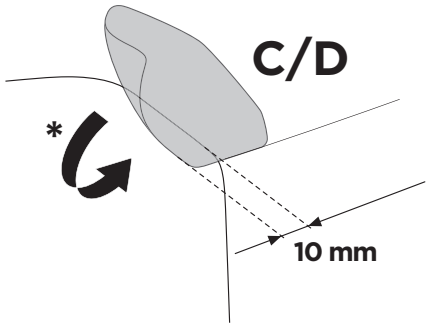

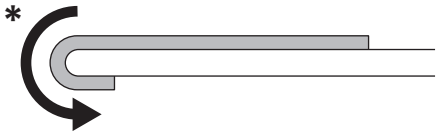

3

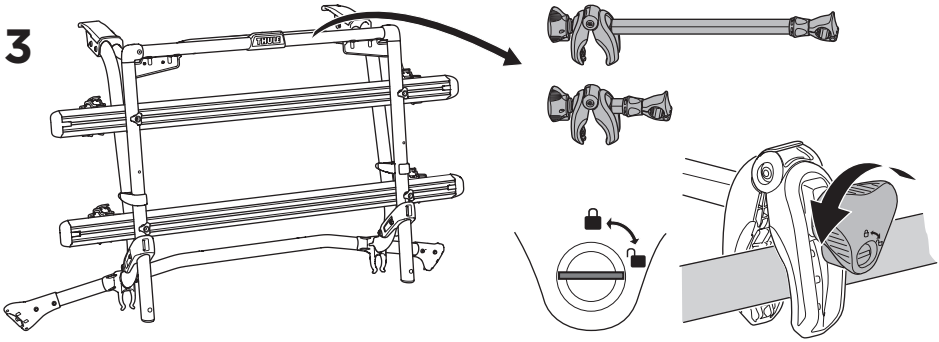

4

x2



x1

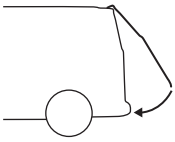

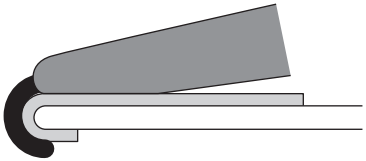

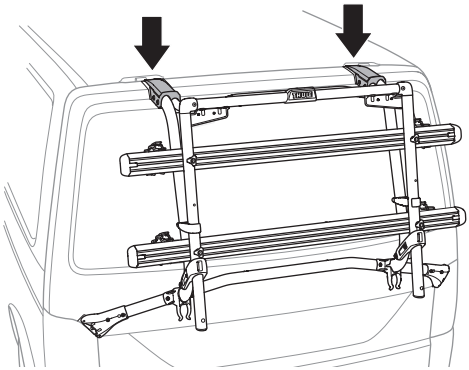

5

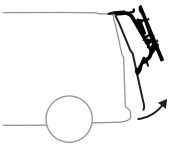

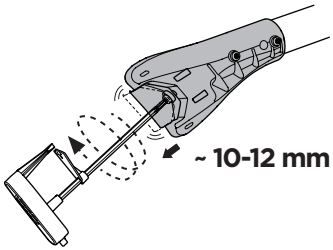

~ 10-12 mm

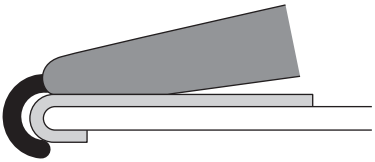

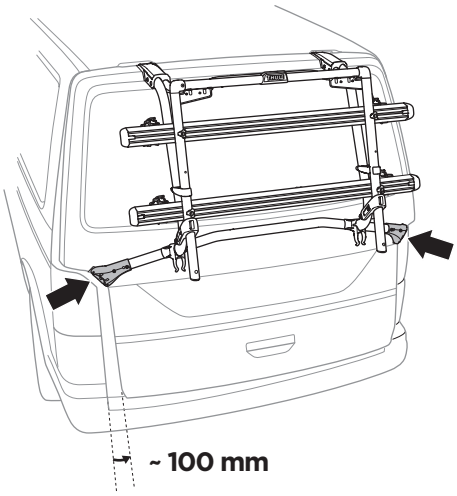

~ 100 mm

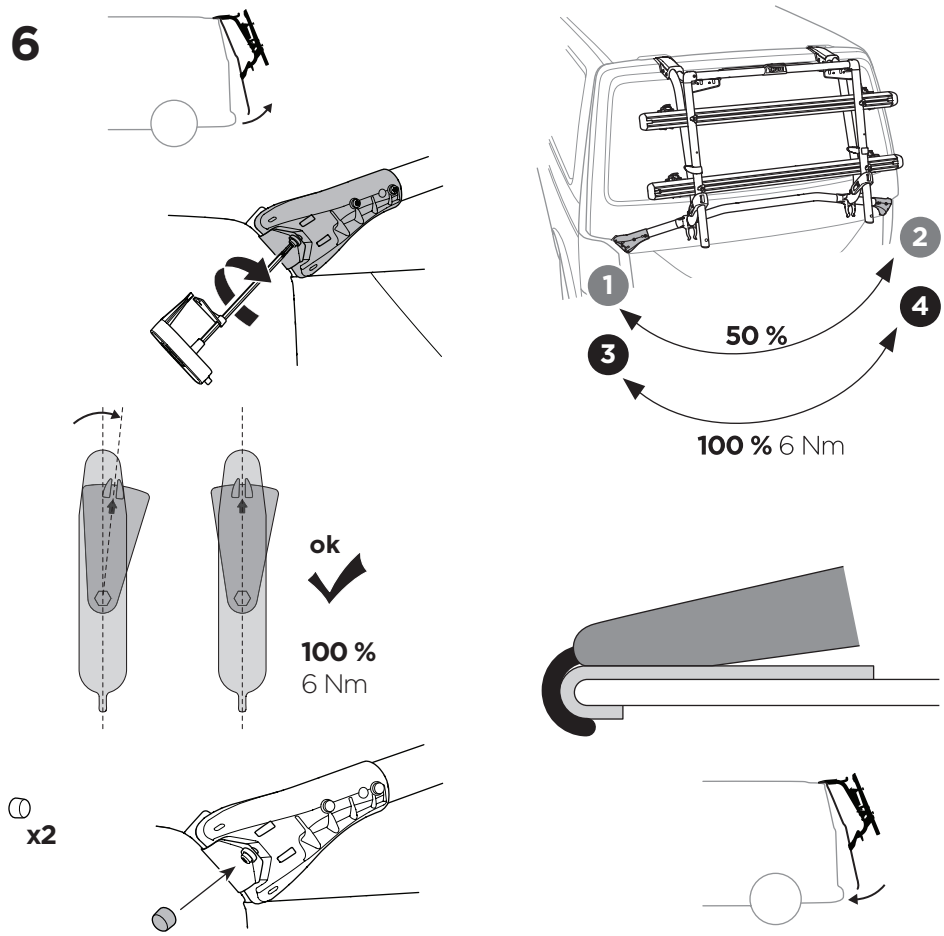

EN Tighten alternately
DE Die Schrauben abwechselnd anziehen
FR Serrer alternativement chaque côté
NL Afwisselend aan de linker- en de rechterkant aandraaien
IT Alternare il serraggio delle viti
ES Apretar alternativamente
PT Aperte alternadamente
SV Dra åt växelvis
DK Spænd skiftevis
NO Trekk til vekselvis
FI Kierrä vuorotellen
ET Pinguldage vaheldumisi
LV Pievelciet pamīšus
LT Užsukinėkite pakaitomis
PL Śruby dokręcaj naprzemiennie
RU Затягивайте попеременно
UK Затягти почергово

BG Затегнете последователно
CS Pokrętła bagażnika dokręcaj dokręcaj naprzemiennie.
SK Doťahujte striedavo
SL Privijajte izmenično
HR/BiH Naizmjenično zategnite
RO Strângeți alternativ
HU Egymástól függetlenül szorítandó
EL Σφίγγετε εναλάξ
TR Dönüşümlü sıkın
AR إحكام الربط بالتناوب
HE חזק לסירוגין
ZH 交替拧紧
JA 左右交互に締めつけてください
KO 번갈아 조이기
TH ขันในแบบสลับ

7

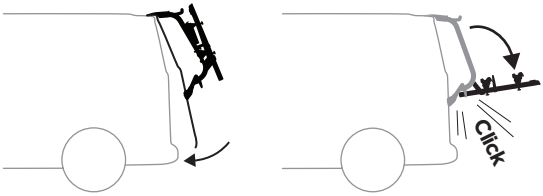

1

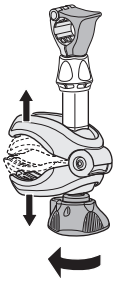

2

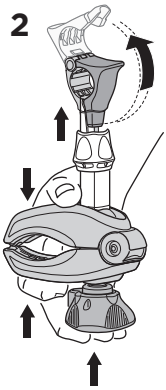

3

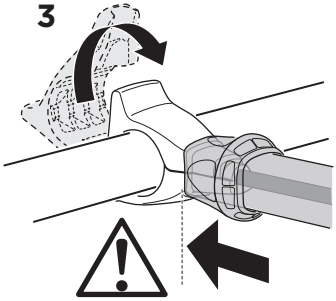

ok

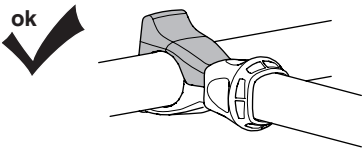

Not ok

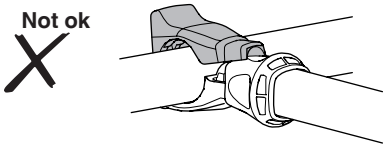

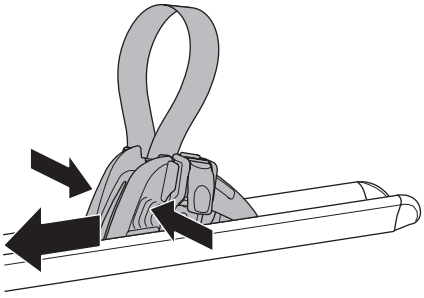

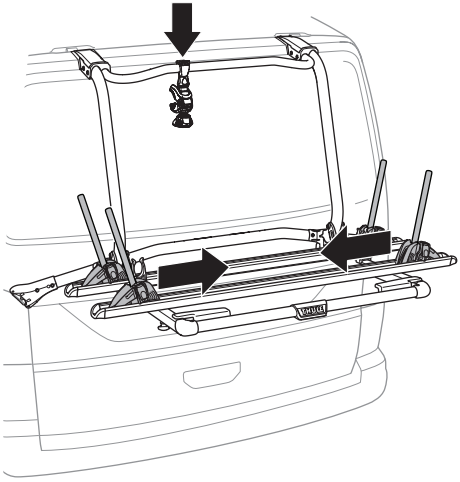

8

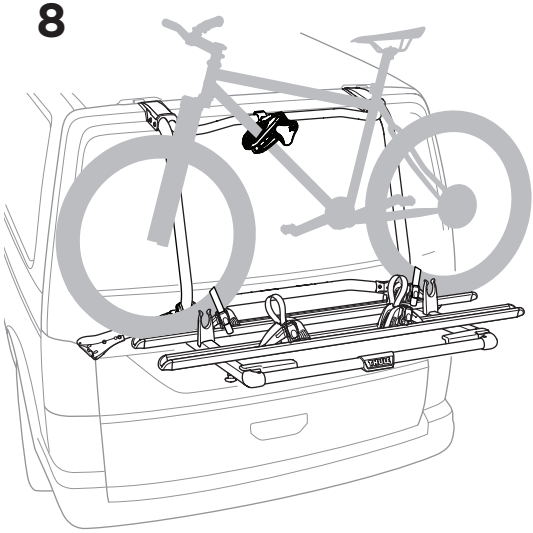

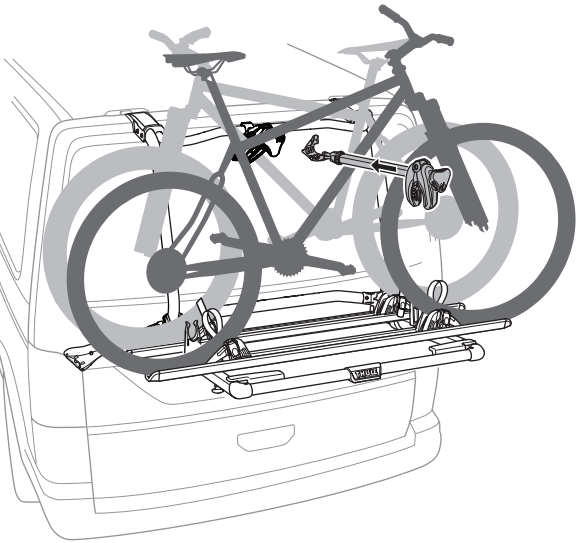

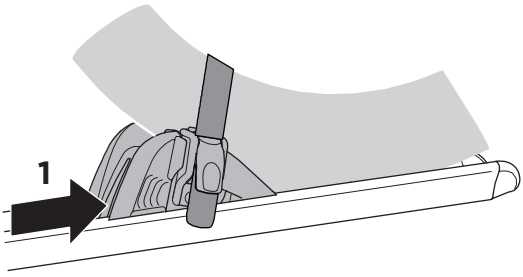

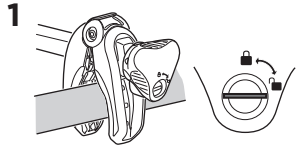

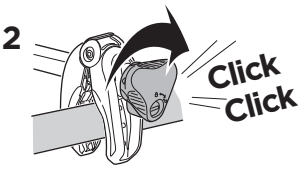

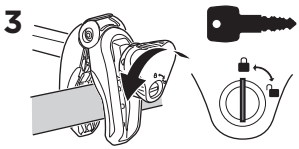

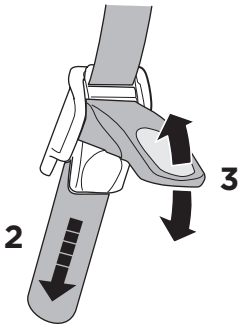

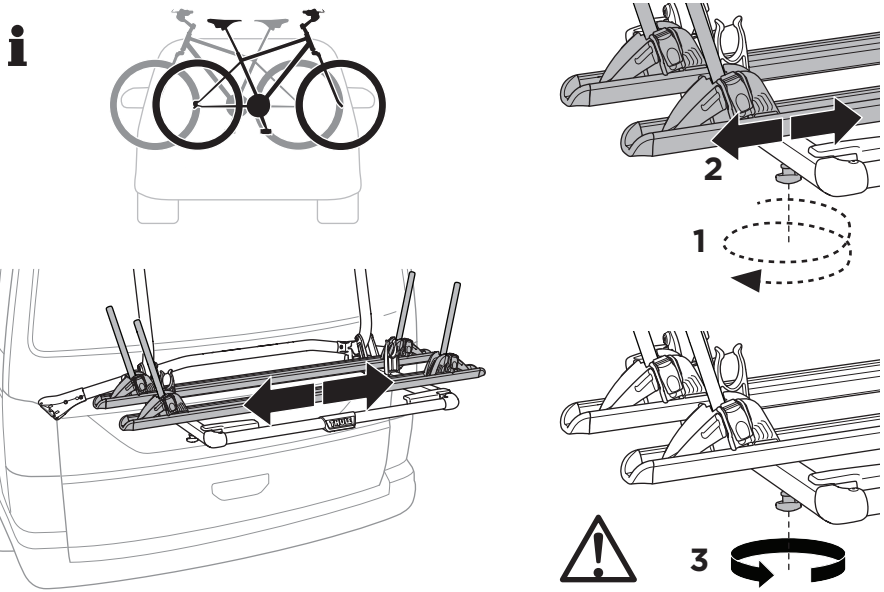
2
1
3

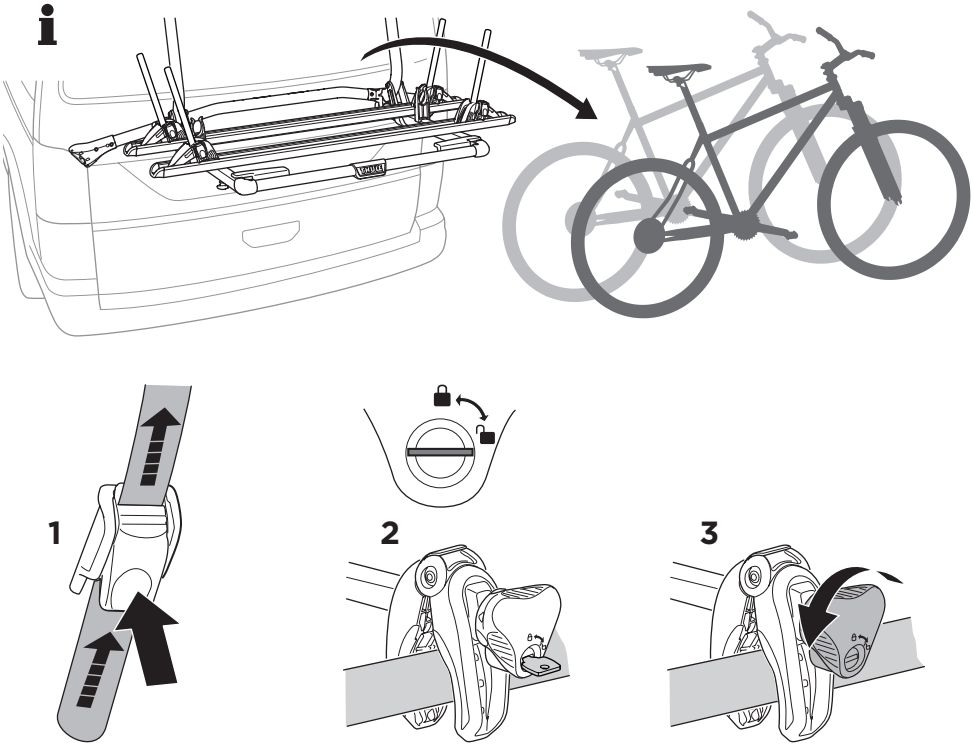
1
2
3

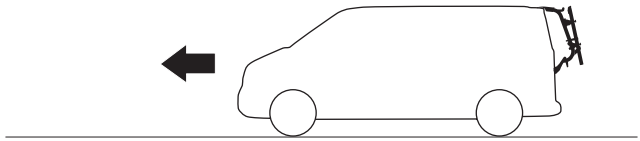

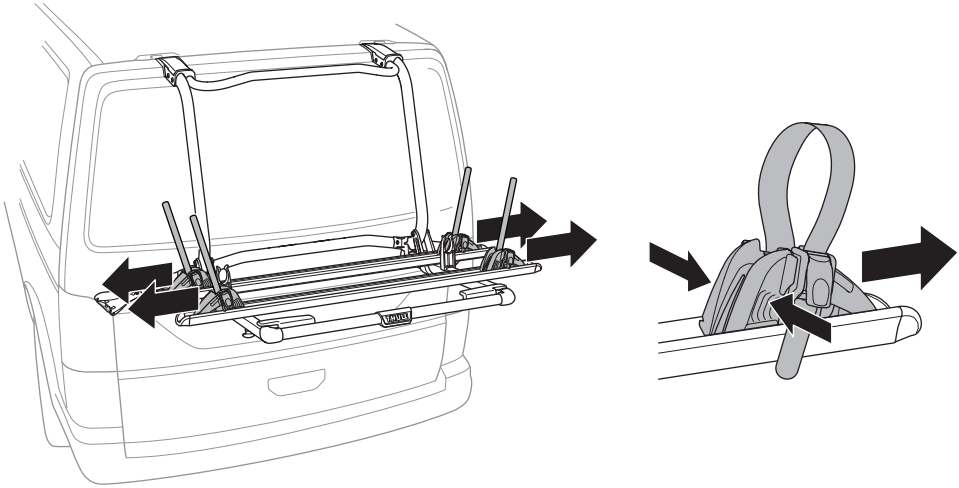

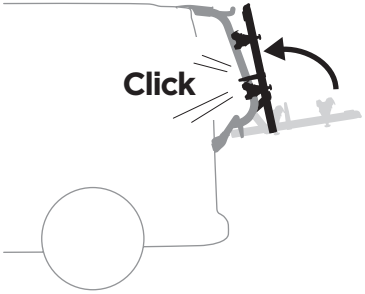
Click

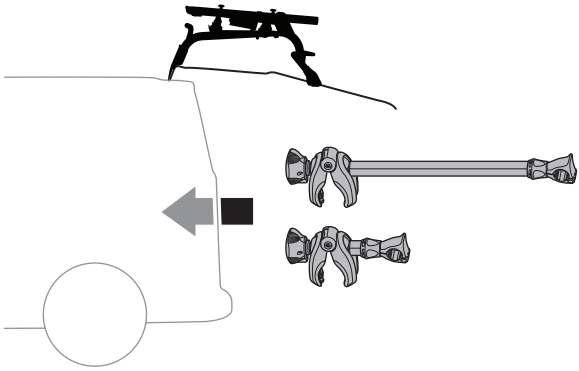

EN Accessories
DE Zubehör
FR Accessoires
NL Accessoires
IT Accessori
ES Accesorios
PT Acessórios
SV Tillbehör
DK Tilbehør
NE Tilbehør
FI Lisävarusteet
ET Lisavarustus
LV Piederumi
LT Priedai
PL Akcesoria
RU Аксессуары
UK Аксесуари
BG Принадлежности
CS Doplòky
SK Príslušenstvo
SL Dodatki
HR/BiH Dodaci
RO Accesorii
HU Tartozékok
EL Εξαρτήματα
TR Aksesuarlar
HE אביזרים
AR الملحقا
ZH 附件
JA アクセサリー
KO 액세서리
TH อุปกรณ์เสริม

Thule One-Key System



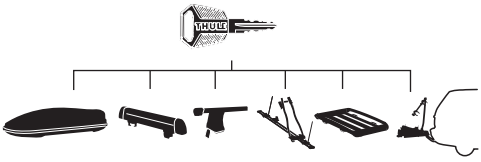

450400 (x4)
450600 (x6)
450800 (x8)
451200 (x12)
451600 (x16)

Thule WanderWay 3rd Bike Adapter
911602, For Thule WanderWay 911002



Thule WanderWay 4th Bike Adapter
911702, For Thule WanderWay 911002



Thule Wheel Strap Locks
986

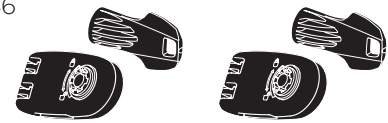

Thule Cable Lock
538



Thule Bike Frame Adapter
982

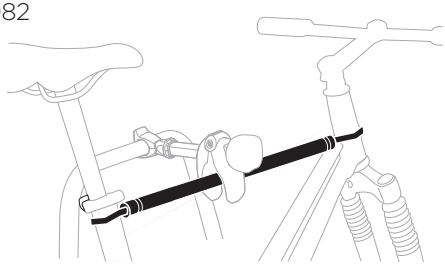

Thule Wall Hanger
9771

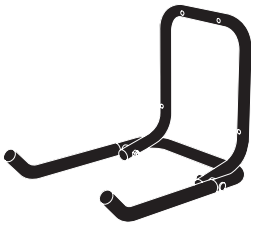

Thule Carbon Frame Protector
984

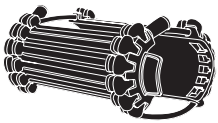

Thule Wheel Adapter
9772



Thule 3rd Brake Light
9904

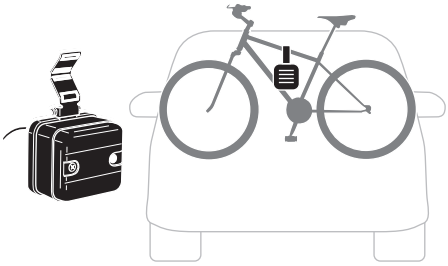

Thule Sweden AB, Borggatan 5
335 73 Hillerstorp, SWEDEN

info@thule.com

www.thule.com

» PART OF THULE GROUP

© Thule Group Nov. 2023. All rights reserved.