3

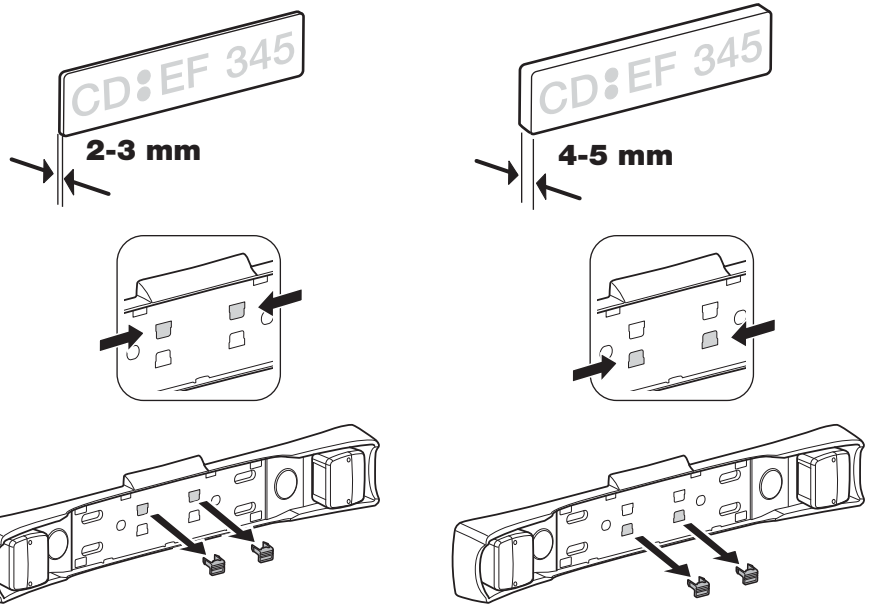

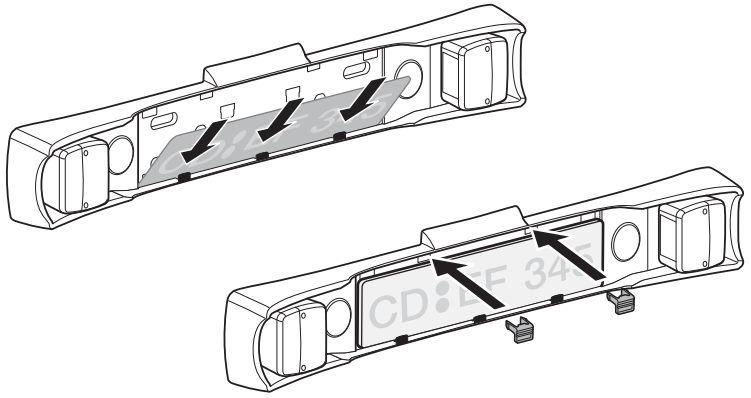

825•4DF/501-7382

THULE SWEDEN

Light board

GB	Fitting instructions
D	Montageanleitung
F	Instructions de montage
NL	Montage-instructies
I	Istruzioni per il montaggio
E	Instrucciones de montaje
PT	Instruções de Montagem
S	Monteringsanvisning
FIN	Asennusohje
EST	Paigaldusjuhend
LAT	Stiprināšanas instrukcija
LIT	Pritvirtinimo instrukcijos
PL	Instrukcja montażu
RU	Инструкции по установке
CZ	Návod na montáž
SK	Návod na montáž
SLO	Navodila za pritrjevanje
HR	Uputa za sastavljanje
HU	A felszerelés módja
GR	Οδηγίες συναρμολόγησης
TR	Montaj talimatlarI
中文	安装说明
日本語	取扱(取付)説明書
한국어	장착 지침
ไทย	คำแนะนำการติดตั้ง

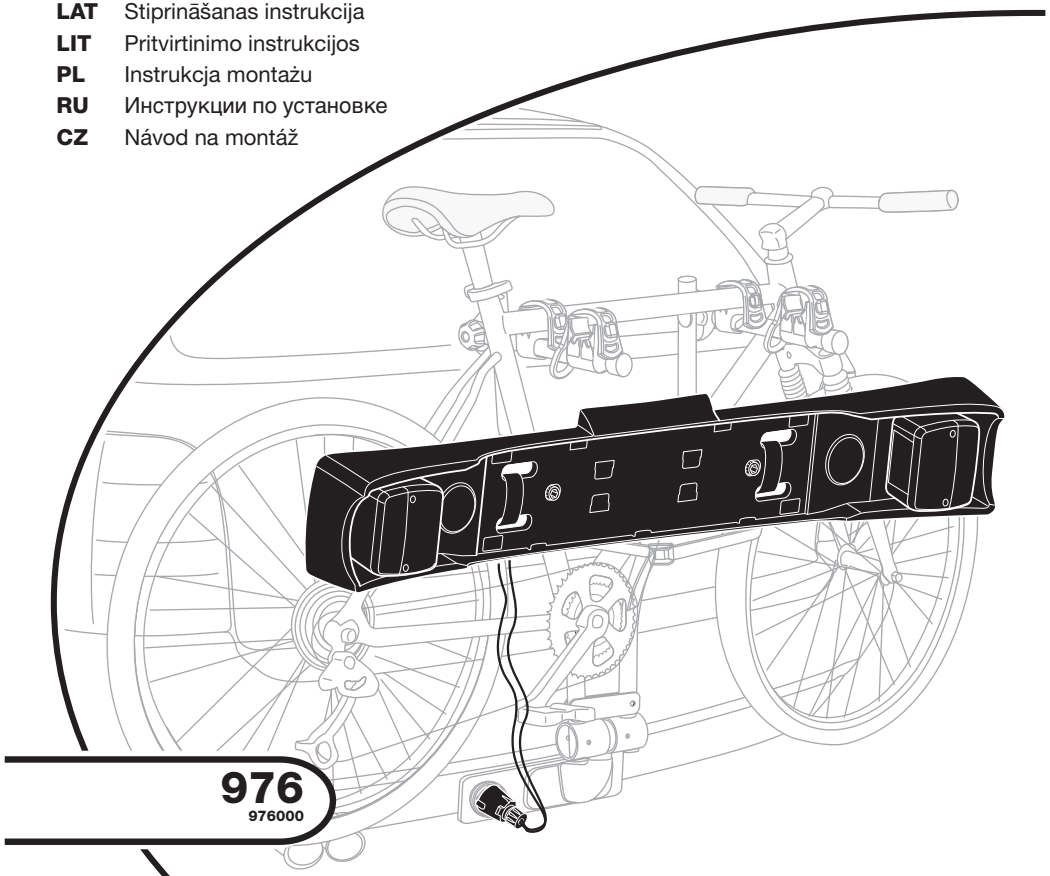

976
976000

Follow me...

501-7382

1

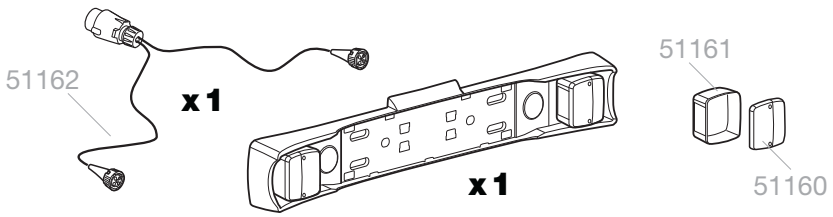

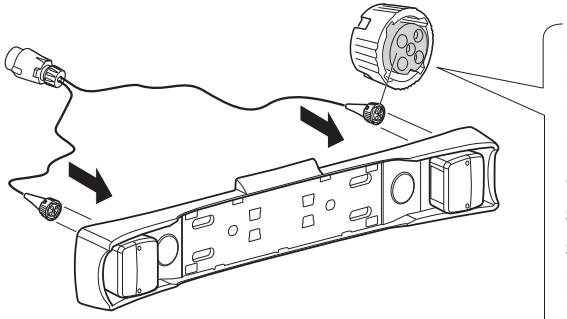

GB	Green	**E**	Verde	**LAT**	Zaļš
D	Grün	**PT**	Verde	**LIT**	Zalia
F	Vert	**S**	Grön	**PL**	Zielony
NL	Groen	**FIN**	Vihreä	**RU**	Зеленый
I	Verde	**EST**	Roheline	**CZ**	Zelená
				SK	Zelená
				SLO	Zelena
				HR	Zelena
				HU	Zöld
				GR	Πράσινο
				TR	Yeşil
				中文	绿色
				한국어	グリーン
				日本語	녹색
				ไทย	เขียว

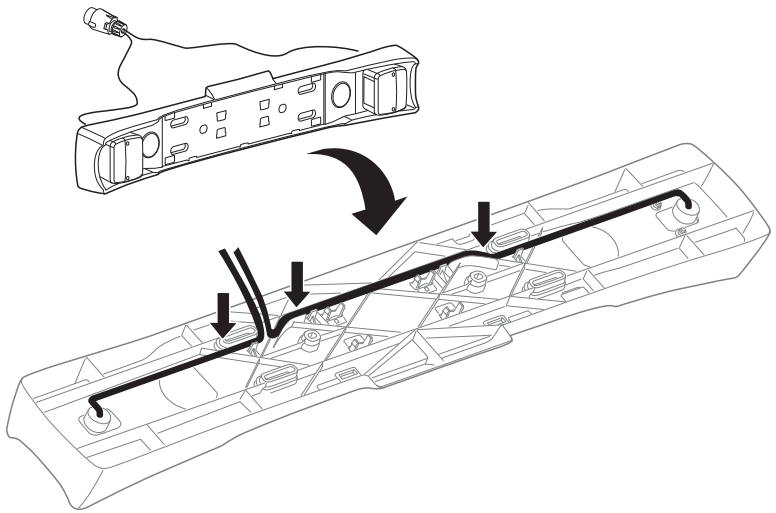

501-7382

2





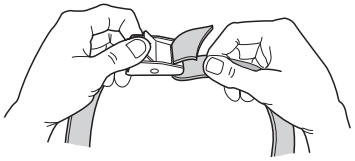

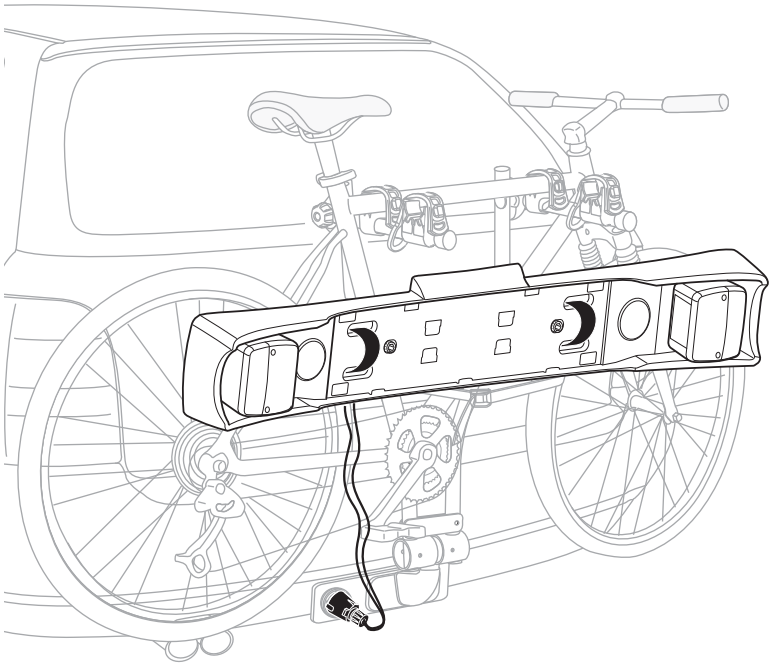

501-7382