THULE® SWEDEN

Thule VeloCompact 926, 927

› Instructions

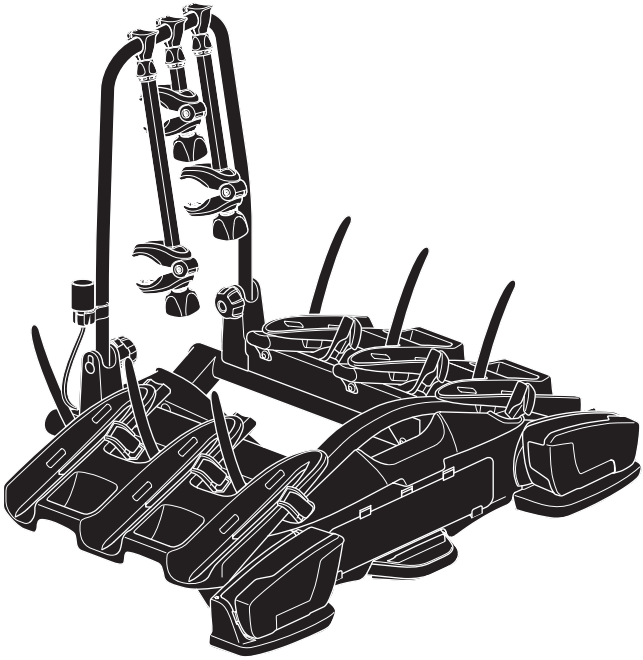

THULE® BRING IT! GUARANTEE™
THULE.COM

Max 25 kg		Max 60 kg		
926001		TÜVRheinland CERTIFIED www.tuv.com ID 1089006930 / GS geprüfte Sicherheit	CITY CRASH Complies with ISO norm	19,0 kg
927001		—	CITY CRASH Complies with ISO norm	18,9 kg

C.20161017
501-8107-03

Bring your life
thule.com

EN Tow bar-mounted bike carrier
DE Fahrradträger für die Anhängerkupplung
FR Porte-vélos sur boule d'attelage
NL Fietsdrager voor op de trekhaak
IT Portabici da installare sul gancio da traino
ES Portabicicletas de bola de remolque
PT Suporte para bicicleta para engate
SV Dragkroksmonterad cykelhållare
DK Cykelholder, der er monteret på anhængertræk
NO Hengerfestemonterte lasteholdere
FI Vetokoukkuun kiinnitettävä polkupyöräteline
ET Haakekonksule paigaldatav jalgrattahoidik
LV Uz piekabes āķa uzstādāms velosipēdu turētājs
LT Prie grąžulo tvirtinami dviračių laikikliai
PL Bagażnik rowerowy montowany na haku holowniczym
RU Устанавливаемое на фаркопе крепление для велосипедов

UK Багажник для велосипедів, що монтується на буксирній штанзі
BG Багажник за велосипеди, монтиран на теглича
CS Nosič jízdních kol s montáží na tažné zařízení
SK Nosič bicyklov s montážou na ťažné zariadenie
SL Prtljažnik za kolesa za na vlečno kljuko
HR/BiH Nosač bicikla koji se postavlja na kuku za vuču
RO Suport pentru bicicletă montat pe bara de tracțiune
HU Vonóhorogra szerelhető kerékpártartó
EL Σχάρα ποδηλάτου κοτσαδόρου
TR Çeki demirine bağlanan bisiklet taşıyıcı
HE מנשא אופניים המורכב על וו הגרירה
AR حامل الدراجة للتركيب على قضيب القطر
ZH 拖杆安装式托架
JA トウバーマウント型サイクルキャリア
KO 토우바 장착 자전거 캐리어
TH ครงยึดจับจักรยานแบบติดตั้งกับอุปกรณ์ลากพ่วงท้ายรถ

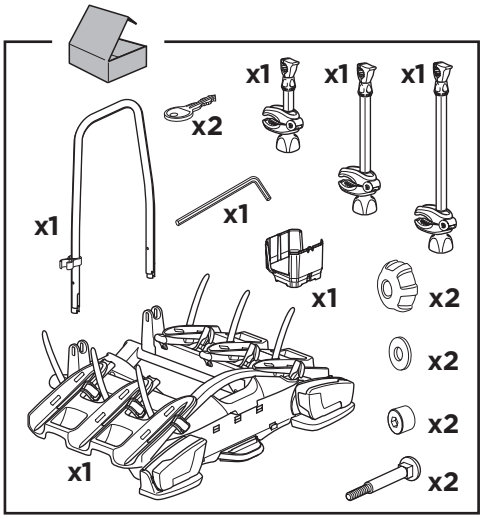

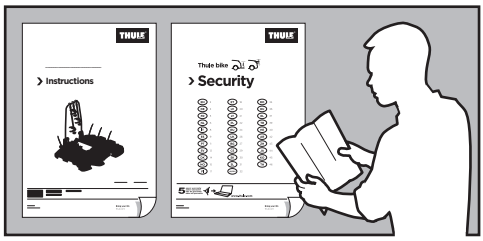

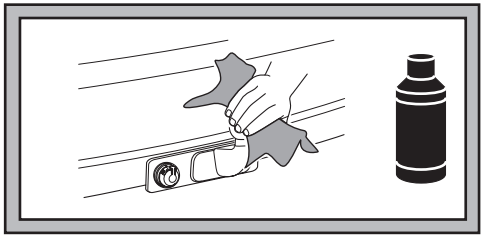

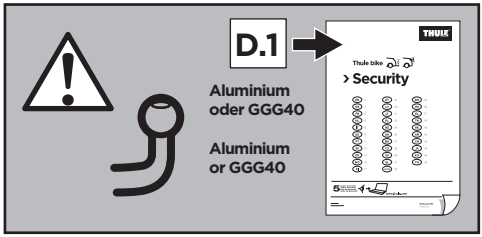

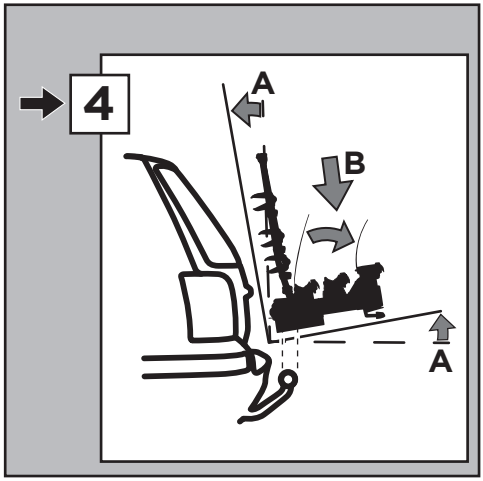

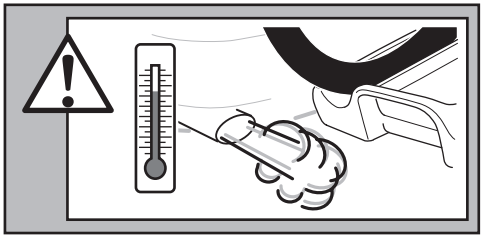

i

Stützlast beachten
Note towball capacity



* Min ø28,5mm

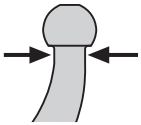



= max 25 kg



926: 19,0 kg

927: 18,9 kg

Max 		 x 3	 9261	 x 4
50 kg	19,0 kg	Max 31 kg	2,8 kg	Max 28,2 kg
60 kg		Max 41 kg		Max 38,2 kg
65 kg		Max 46 kg		Max 43,2 kg
70 kg		Max 51 kg		Max 48,2 kg
75 kg		Max 56 kg		Max 53,2 kg
80 kg		Max 60 kg		Max 58.2 kg*
>85 kg		Max 60 kg		Max 60 kg*

1

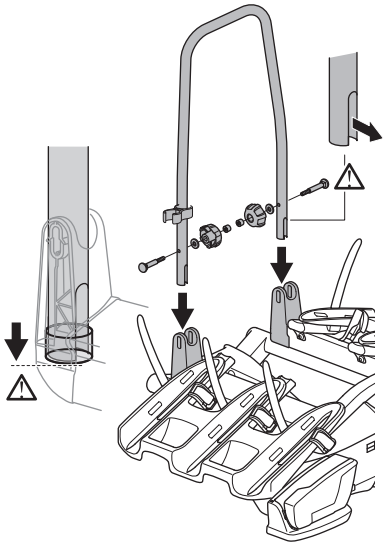

A

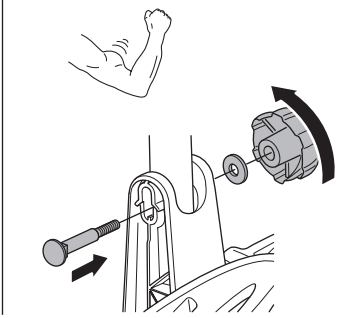

B

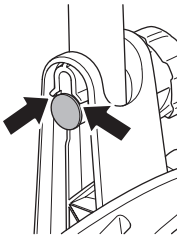

C

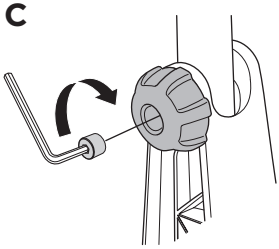

D

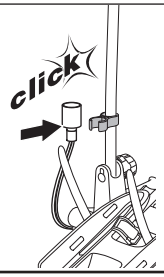

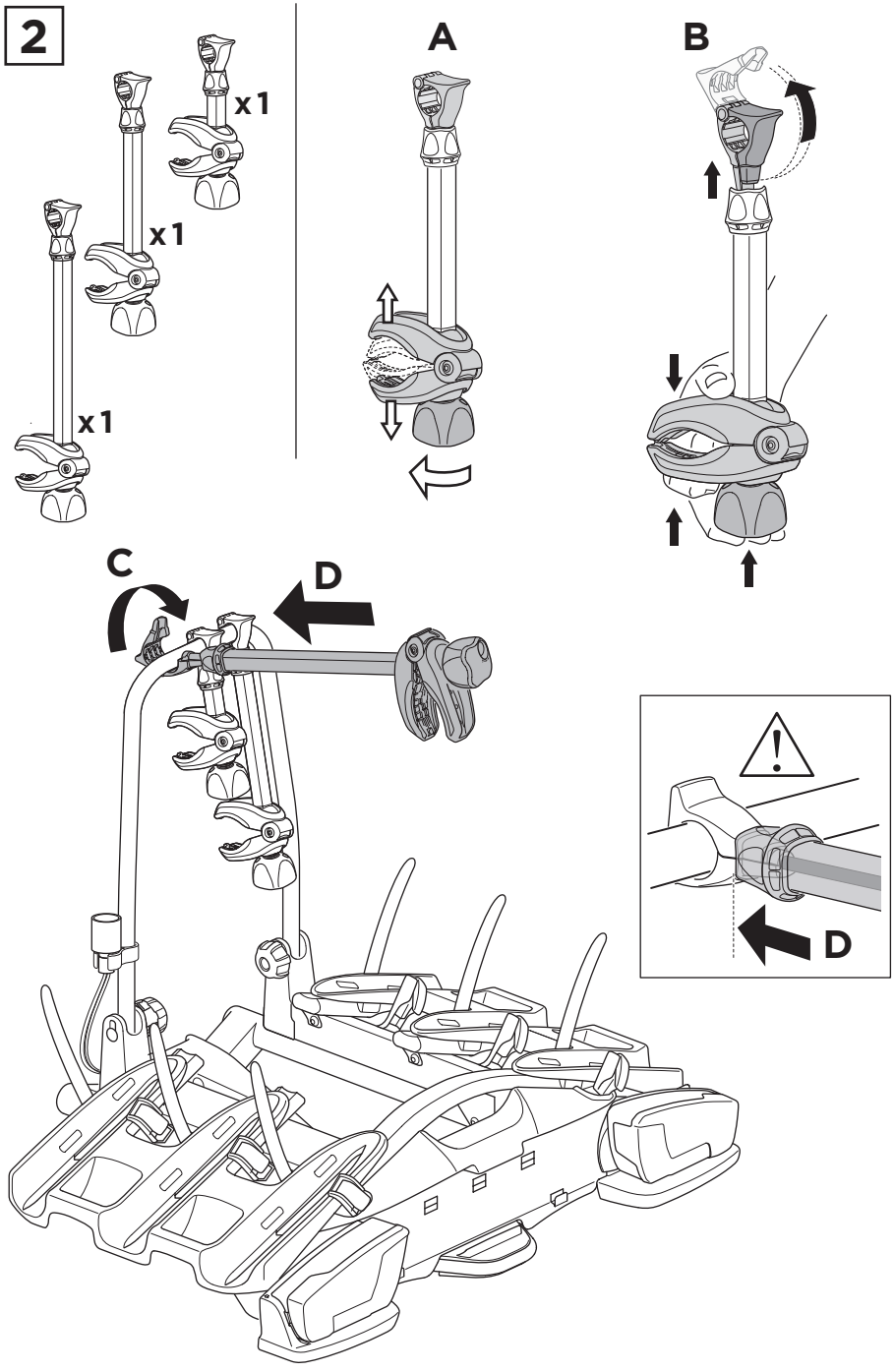
2
x1
x1
x1
A
B
C
D
D

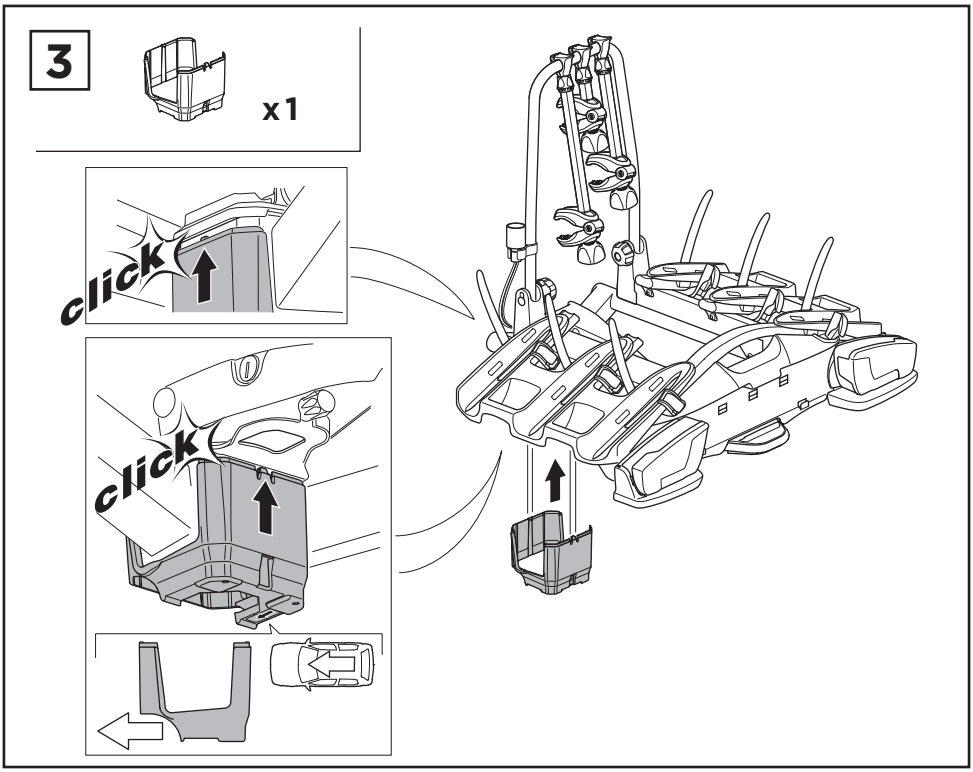
3
x1
click
click

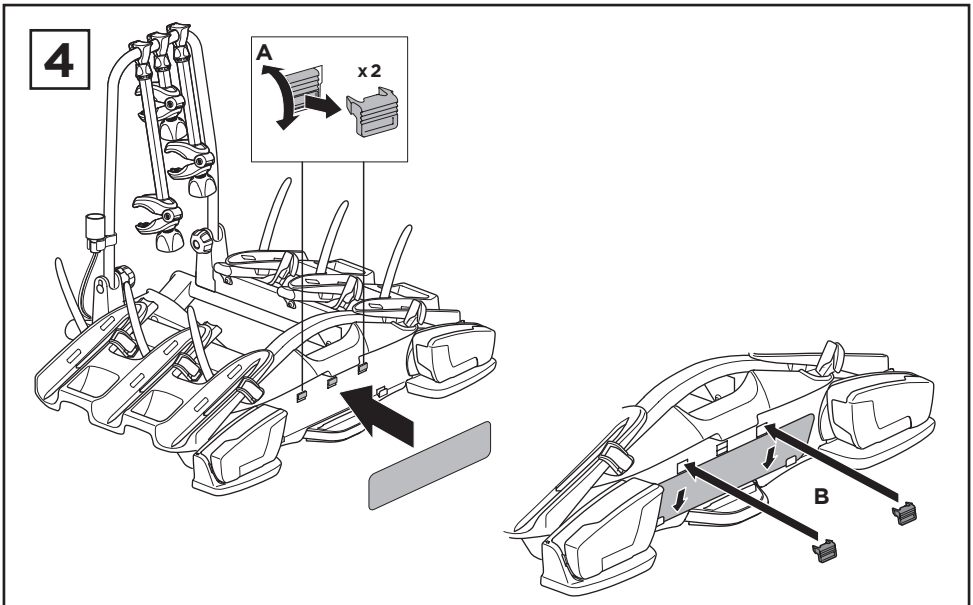
4
A
x2
B

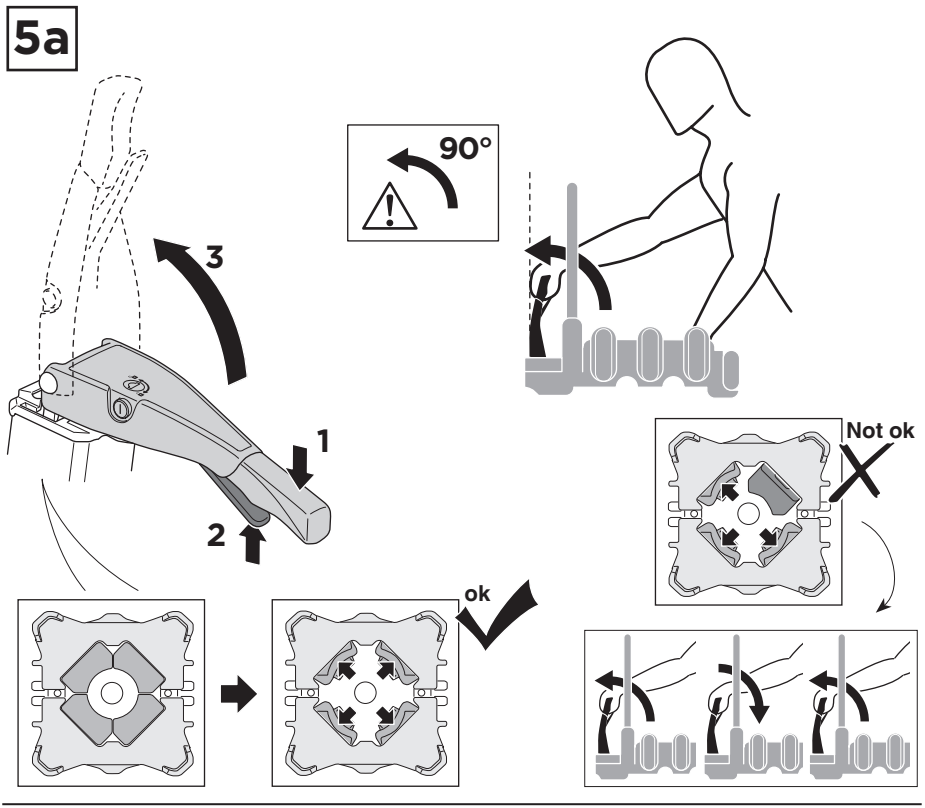
5a
90°
3
1
2
ok
Not ok

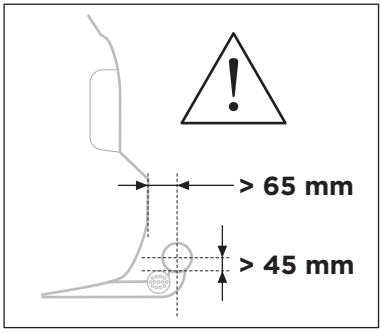
> 65 mm
> 45 mm

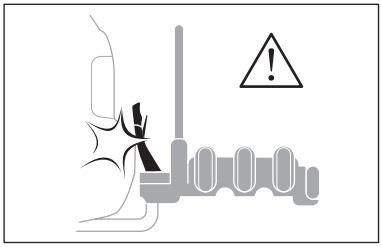

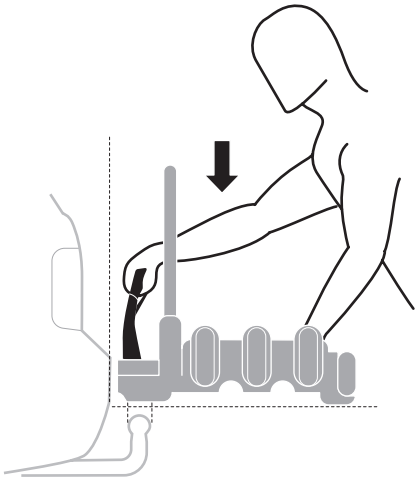

5b

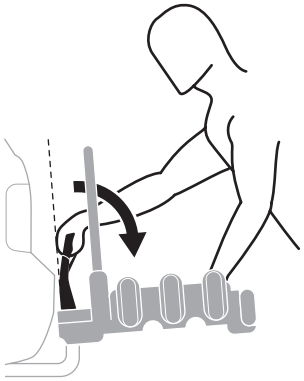

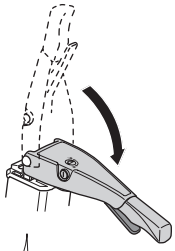

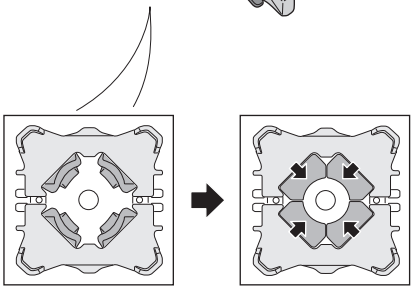

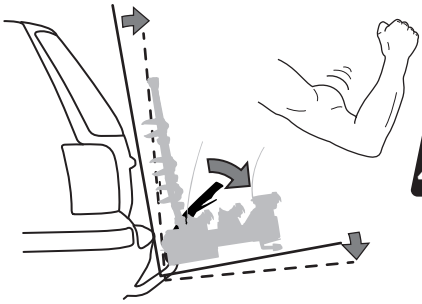



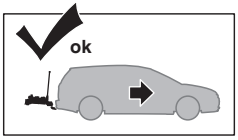



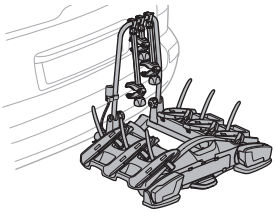

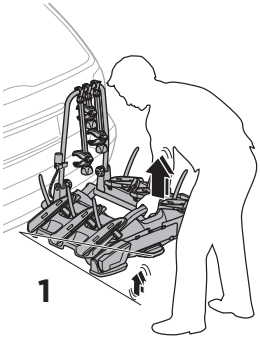

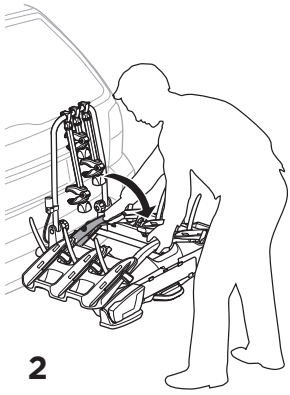

6

A

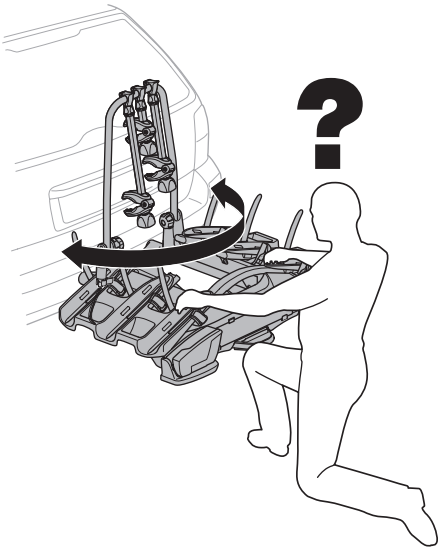

B

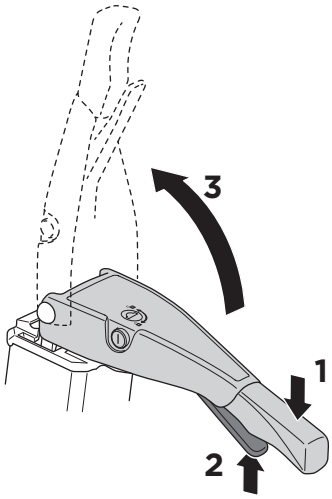

C

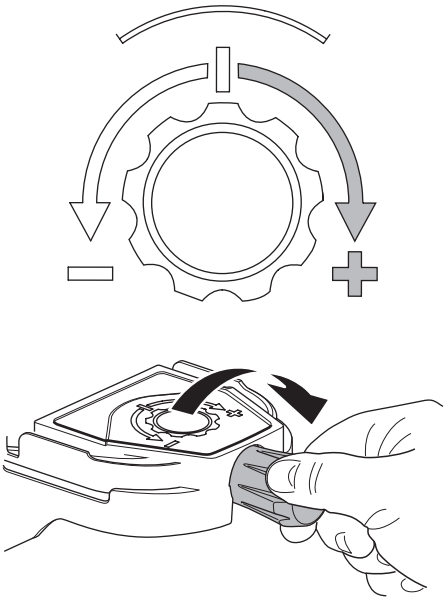

D

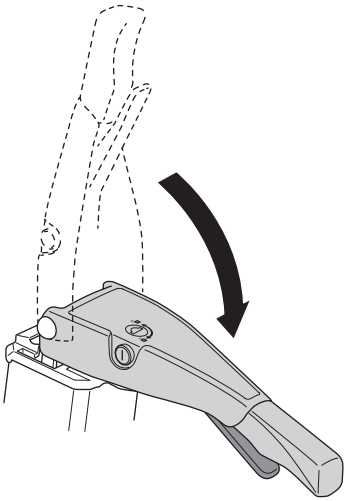

7

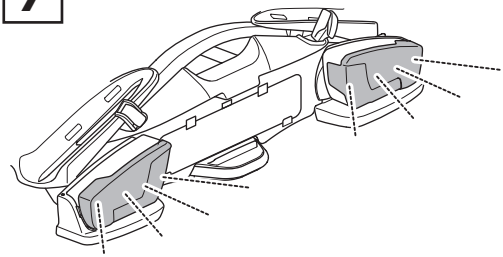

927: 7-pin

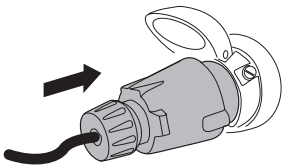

926: 13-pin

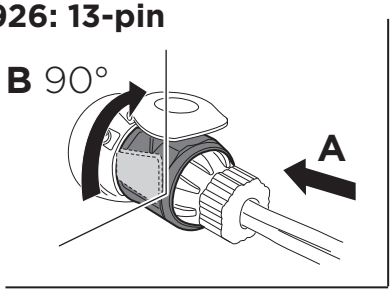

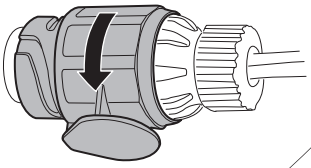

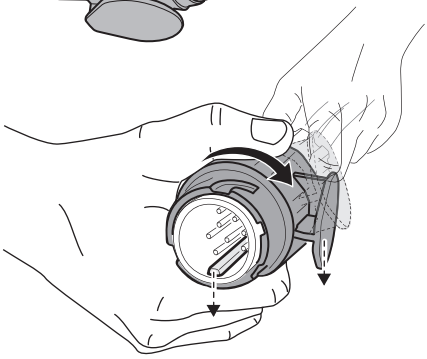



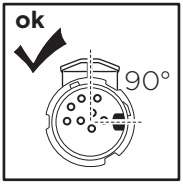

8

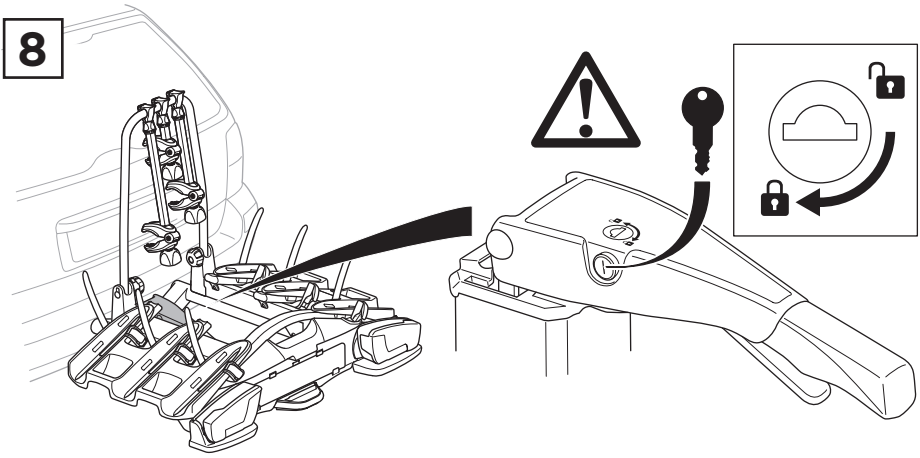

9



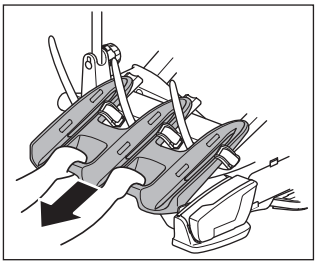

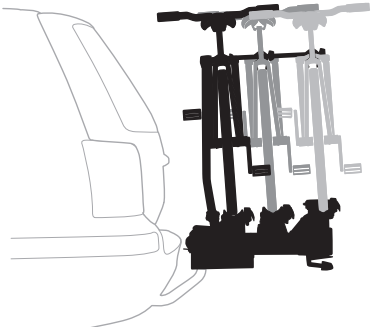

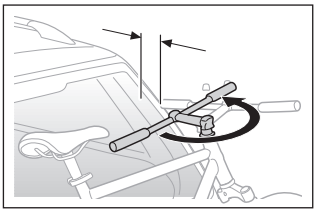

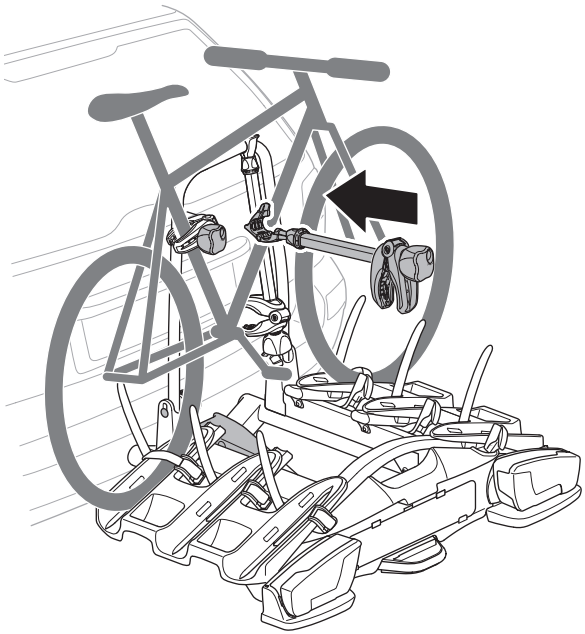

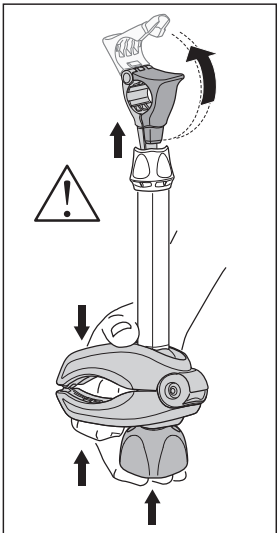

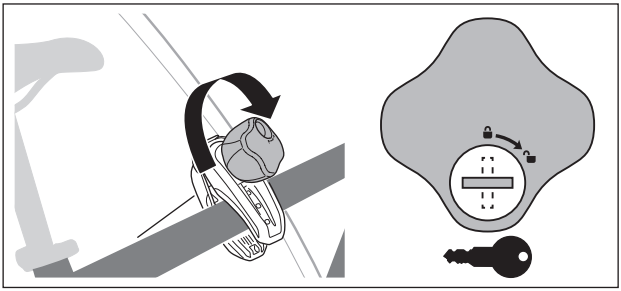

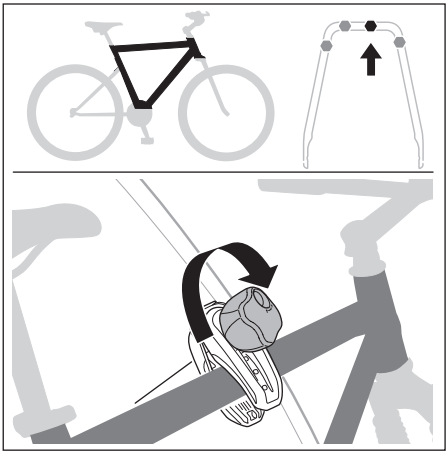

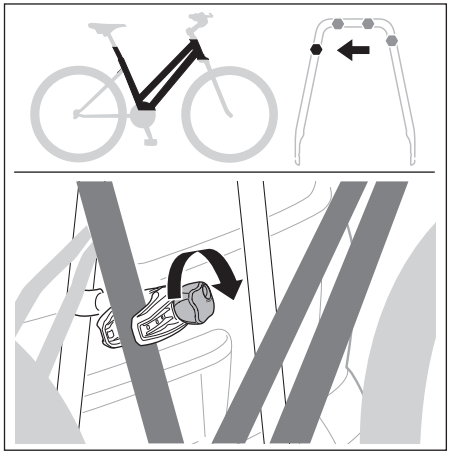

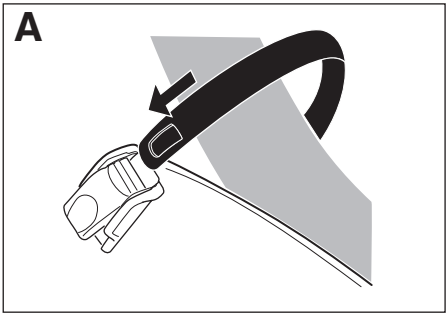
A

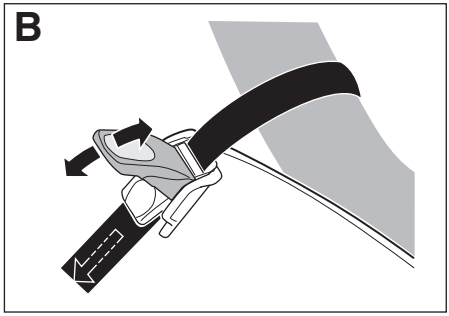
B

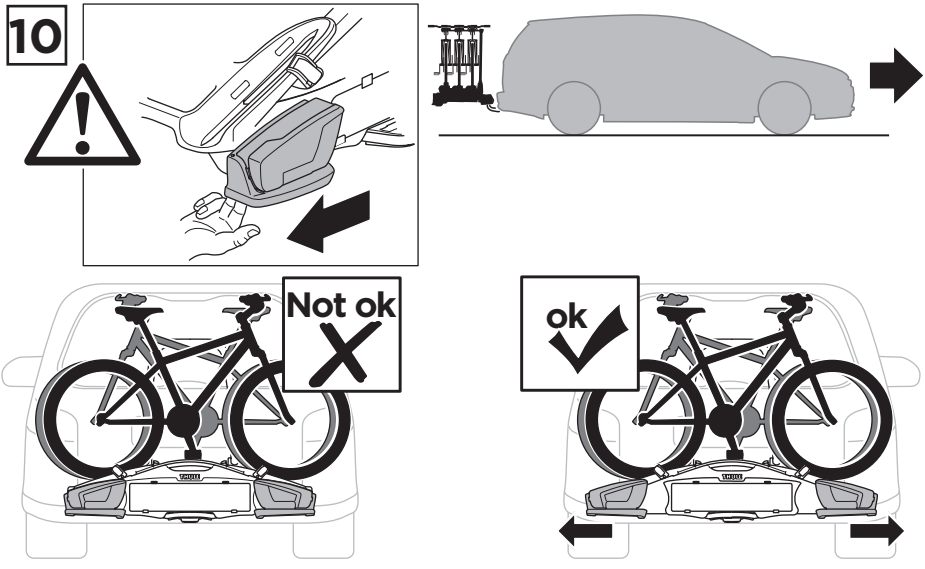
10
Not ok
ok

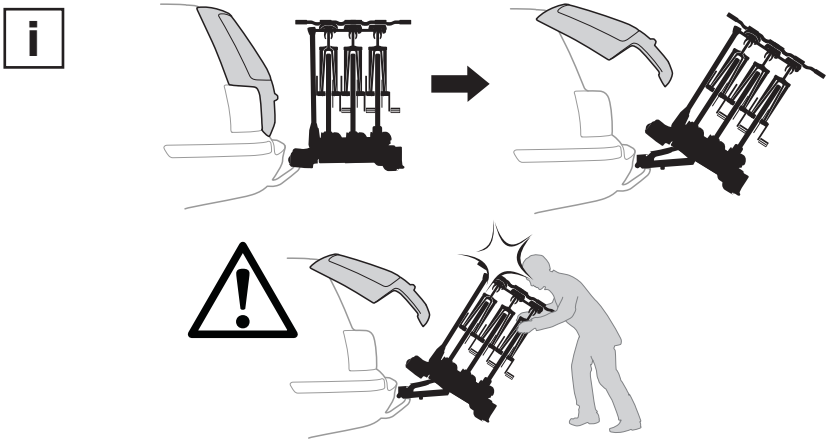

A

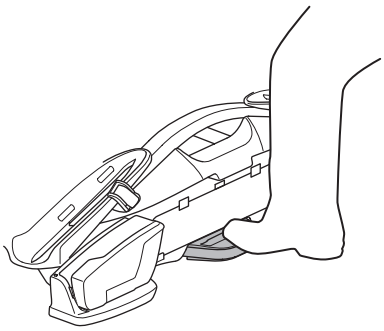

B

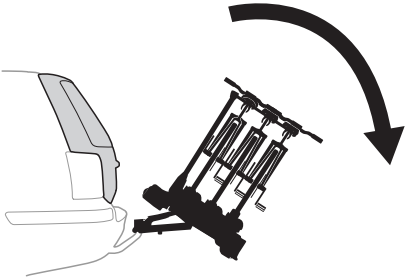

C

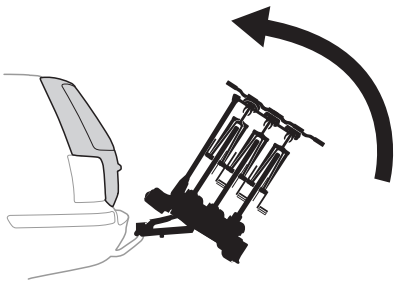

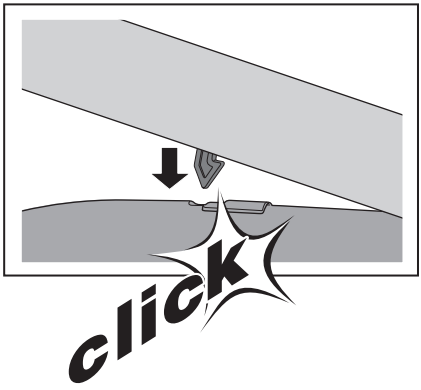

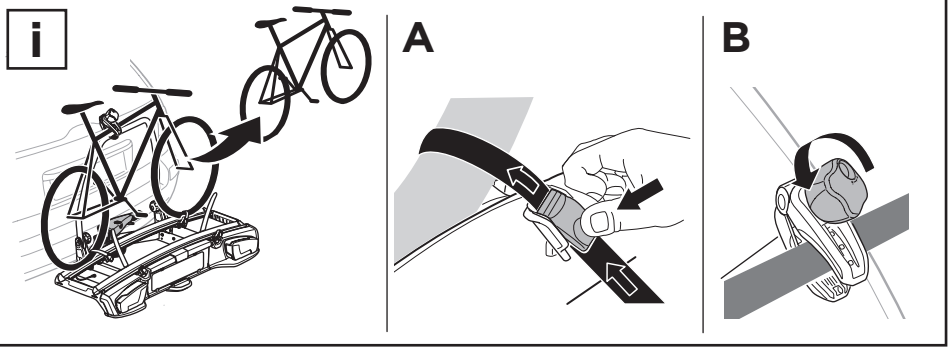
i
A
B

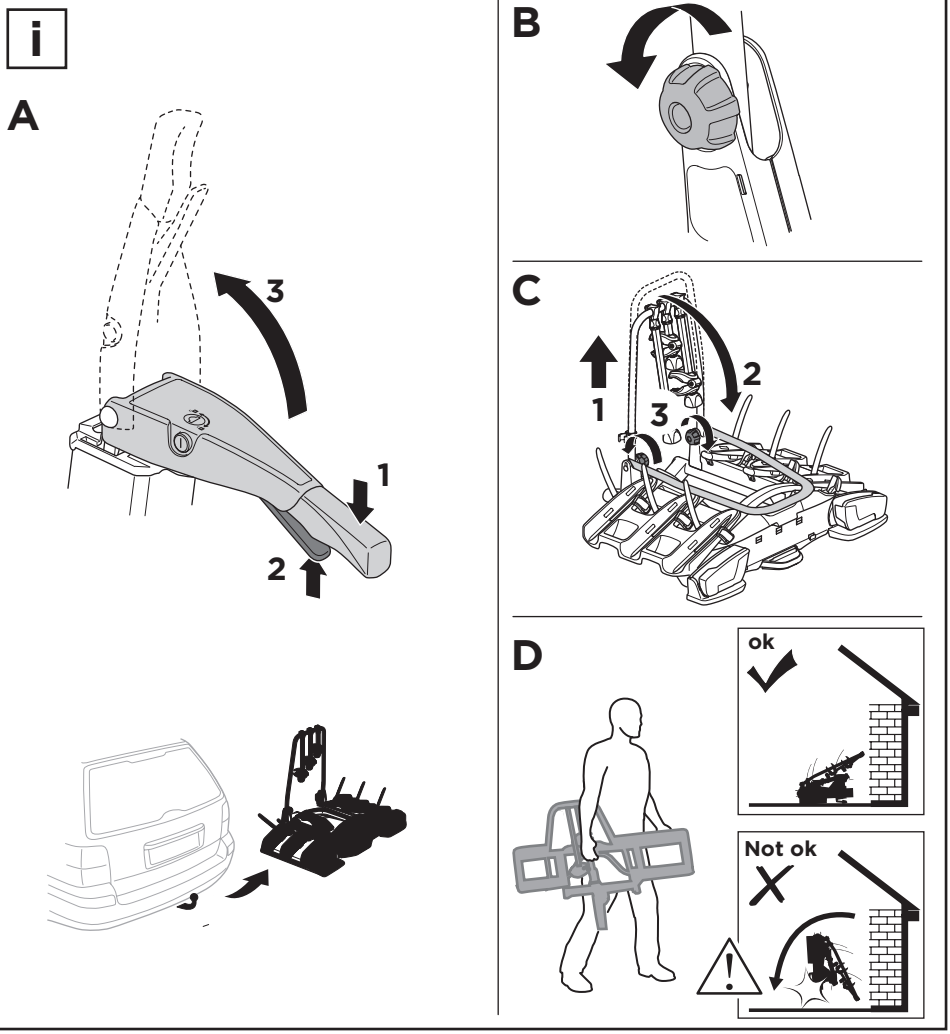
i
A
3
1
2
B
C
1
2
3
D
ok
Not ok

EN Accessories
DE Zubehör
FR Accessoires
NL Accessoires
IT Accessori
ES Accesorios
PT Acessórios
SV Tillbehör
DK Tilbehør
NO Tilbehør
FI Lisävarusteet
ET Lisavarustus
LV Piederumi
LT Priedai
PL Akcesoria
RU Аксессуары
UK Аксесуари
BG Принадлежности
CS Doplòky
SK Príslušenstvo
SL Dodatki
HR/BiH Dodaci
RO Accesorii
HU Tartozékok
EL Εξαρτήματα
TR Aksesuarlar
AR الملحقا
HE אביזרים
ZH 附件
JA アクセサリー
KO 액세서리
TH อุปกรณ์เสริม

9771 **Wandhalter**
Wall Hanger

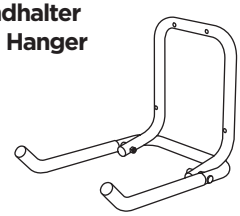

9772 **Felgenadapter**
Road Bike Adapter

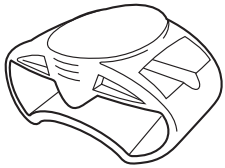

528 **AcuTight Drehknopf mit Drehmomentbegrenzer**
AcuTight Torque Limiter Knob

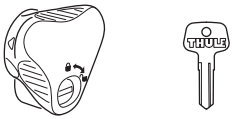

538 **Kabelschloss**
Locking wire

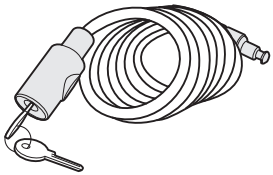

9152 **Laderampe**
Loading aid



982 **Rahmenadapter**
Bike Frame Adapter



Carbon Frame



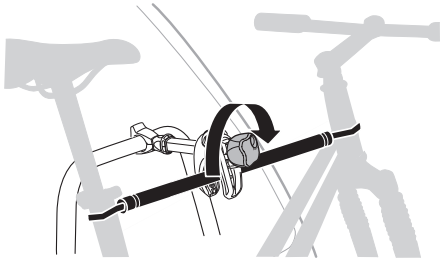

9906 7-zu-13 pol Adapter
7-to-13 pin Adapter

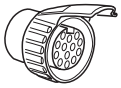

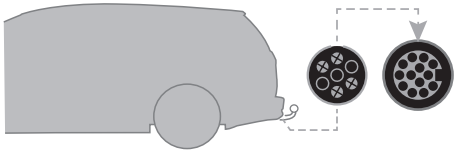

9907 13-zu-7 pol Adapter
13-to-7 pin Adapter



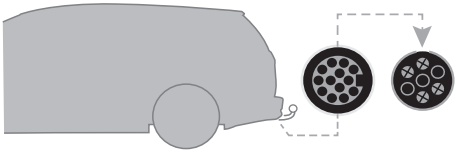

9261 Vierte Fahrrad Adapter
4th Bike Adapter

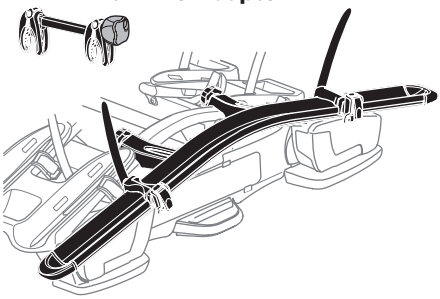

9241 Ersatzrad Adapter
Spare Wheel Adapter

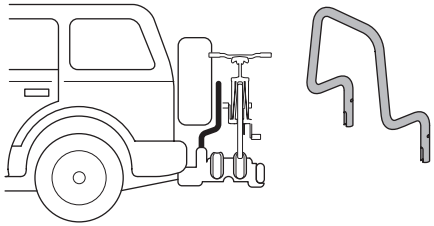

9762 Neutrales kennzeichen
Temporary registration plate

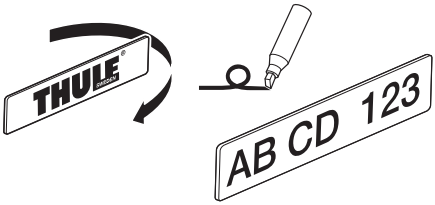

9904 3. Bremsleuchte 13-pin
3rd Brake-light 13-pin

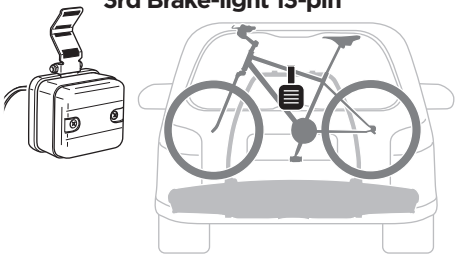

Thule One-Key System

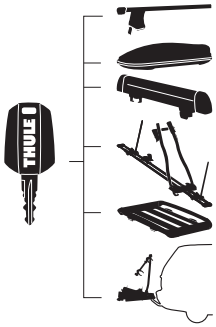





544	x4
596	x6
588	x8
452	x12

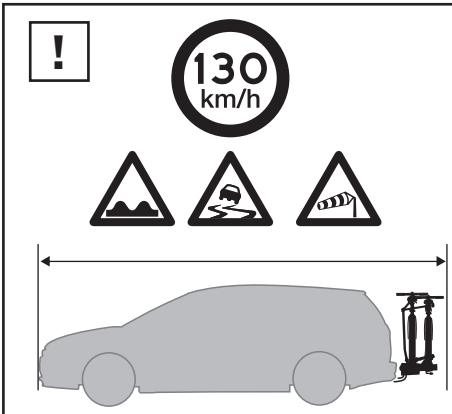

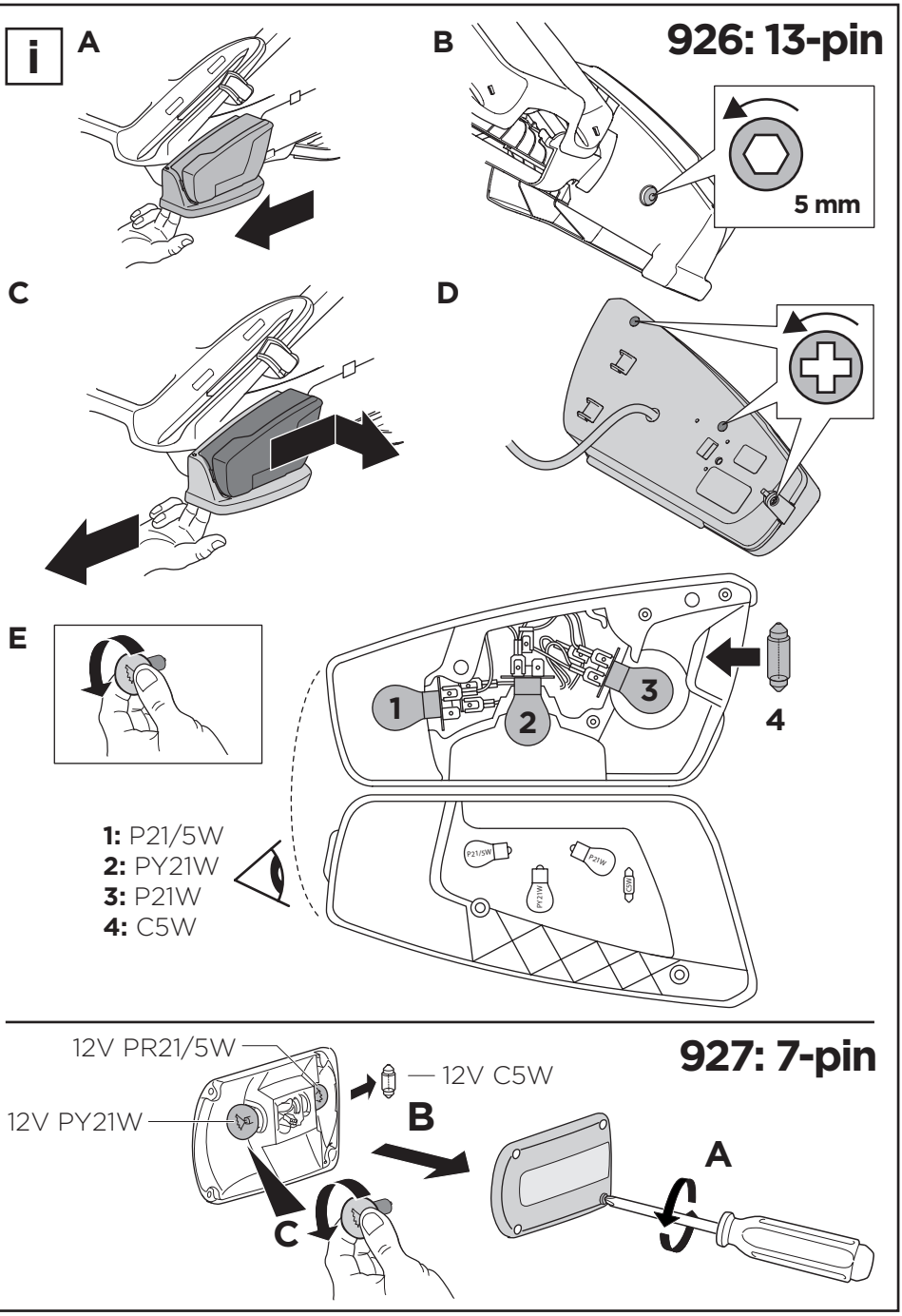

Thule Sweden AB, Box 69, 330 33 Hillerstorp, SWEDEN
info@thule.com
www.thule.com
PART OF THULE GROUP
© Thule Group 2016. All rights reserved.
501-8107-03