› Instructions

Thule Commute Pannier 22L

3204916



THULE GUARANTEE
THULE.COM

Bring your life
thule.com

EN Side mounted bag for bikes
FR Sac latéral pour vélos
ES Bolsa de montaje lateral para bicicletas
DE Seitentasche für Fahrräder
NL Enkele fietstas
PT Bolsa para bicicleta com montagem lateral
IT Borse da bici laterali
SV Sidomonterad cykelväska
DK Sidemonteret cykeltaske
NO Sideveske for sykkel
FI Sivulle kiinnitettävä polkupyörälaukku
IS Hliðartaska fyrir hjól
ET Küljele kinnitatav rattakott
LV Sānos piestiprināma soma divriteņiem
LT Dviračio šone tvirtinamas krepšys
RU Боковая сумка для велосипедов
UK Сумка з бічним кріпленням для велосипедів
PL Torba do roweru mocowana z boku
CS Cyklistická brašna s montáží na stranu
HU Oldaltáska kerékpárhoz
RO Geantă de bicicletă cu montare laterală
SK Bočný vak pre bicykle
SL Stranska torba za kolesa
BG Странична чанта за мотори
HR Bisage za bicikle
EL Τσάντα που τοποθετείται στο πλάι για ποδήλατα
TR Bisikletler için yandan takılan çanta
MT Borża mmuntata mal-ġenb għar-roti
HE תיק צד לאופניים
AR حقيبة للتعليق الجانبي على الدراجات
ZH (CN) 侧面安装的自行车包
ZH (TR) 側裝式自行車包
JA サイクル用サイド取り付けバッグ
KO 자전거용 사이드 장착 가방
TH ถุงที่ติดตั้งด้านข้างสำหรับจักรยาน
MS Beg dipasang sisi untuk basikal

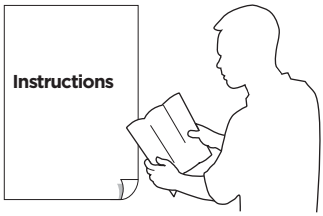

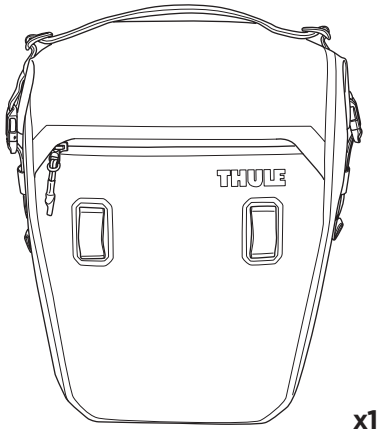

x1

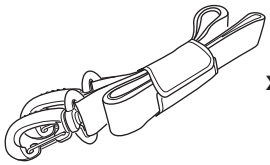
x1

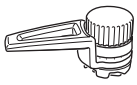
x1

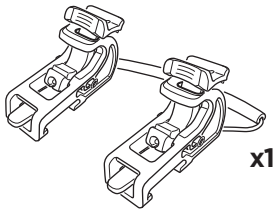
x1



	Weight	Volume	Max load
3204916	1 kg	22 litre	12 kg
	2.2 lbs		26.5 lbs

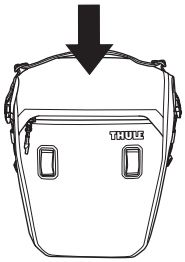





EN Roll top 2 times
FR Enroulez la partie supérieure 2 fois
ES Enrolle la parte superior 2 veces
DE Oberen Teil 2 Mal aufrollen
NL Rol de sluiting 2 keer om
PT Enrole a parte de cima 2 vezes
IT Ruotare la parte superiore 2 volte
SV Rulla överdelen 2 varv
DK Rul toppen 2 gange
NO Rull toppen 2 ganger
FI Rullaa yläosaa 2 kertaa
IS Efri hluti brettist 2 sinnum niður
ET Keerake ülemist osa 2 korda
LV Pagriezt augšdaļu 2 reizes
LT Viršų galima užlenkti 2 kartus
RU Прокрутите верхнюю часть 2 раза
UK Прокрутіть верхню частину 2 рази
PL Owiń górną część 2 razy
CS Horní stranu 2 krát zaviňte
HU Tekerje fel a táska tetejét 2-szer
RO Rulați de 2 ori
SK Hornú stranu 2-krát zaviňte
SL Zvijte zgornji del 2-krat
BG Навийте горната част 2 пъти
HR Presavijte gornji dio 2 puta
EL Το κάλυμμα τυλίγεται 2 φορές
TR Üst tarafı 2 kez yuvarlayın
MT Dawwar il-parti ta' fuq għal 2darbiet
HE יש לגלגל את החלק העליון 2 פעמים
AR قم باللف إلى أعلى 2 مرات
ZH (CN) 2 重卷边封口
ZH (TR) 上捲 2 次
JA 2 回転させます
KO 상단부를 2 회 접으세요
TH ม้วนเก็บได้ 2 เท่า
MS Gulung bahagian atas sebanyak 2 kali

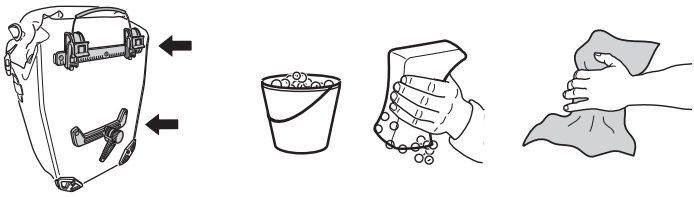

1

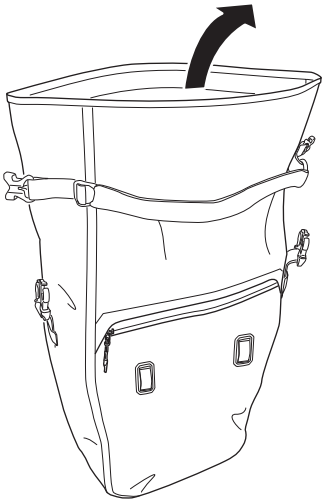

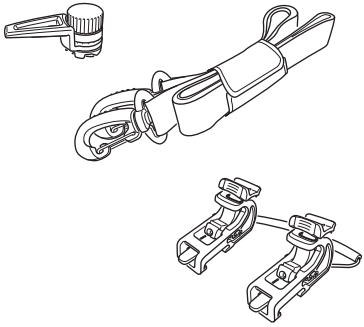

2

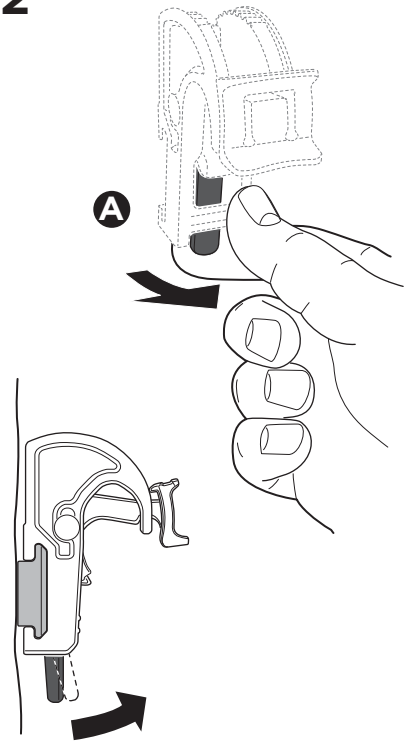

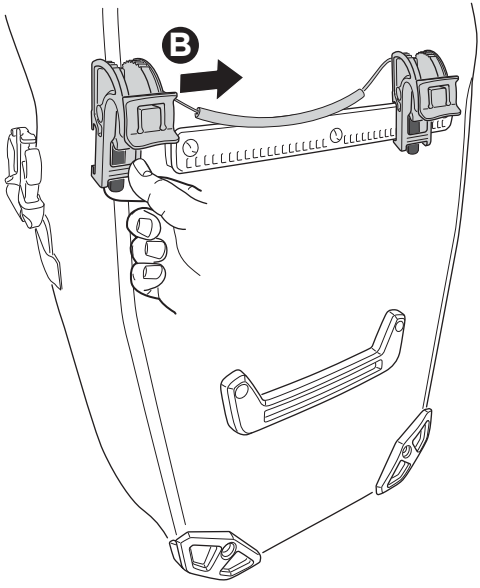

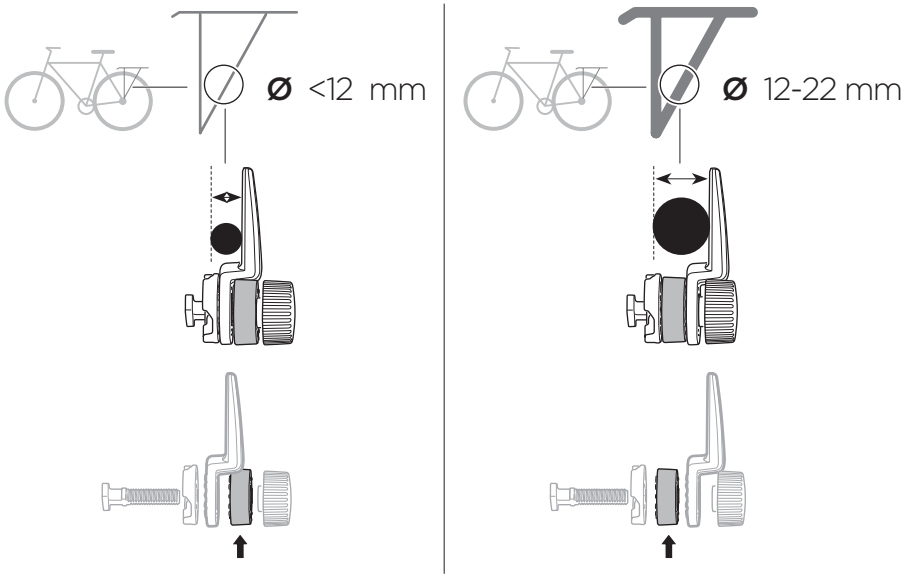

3

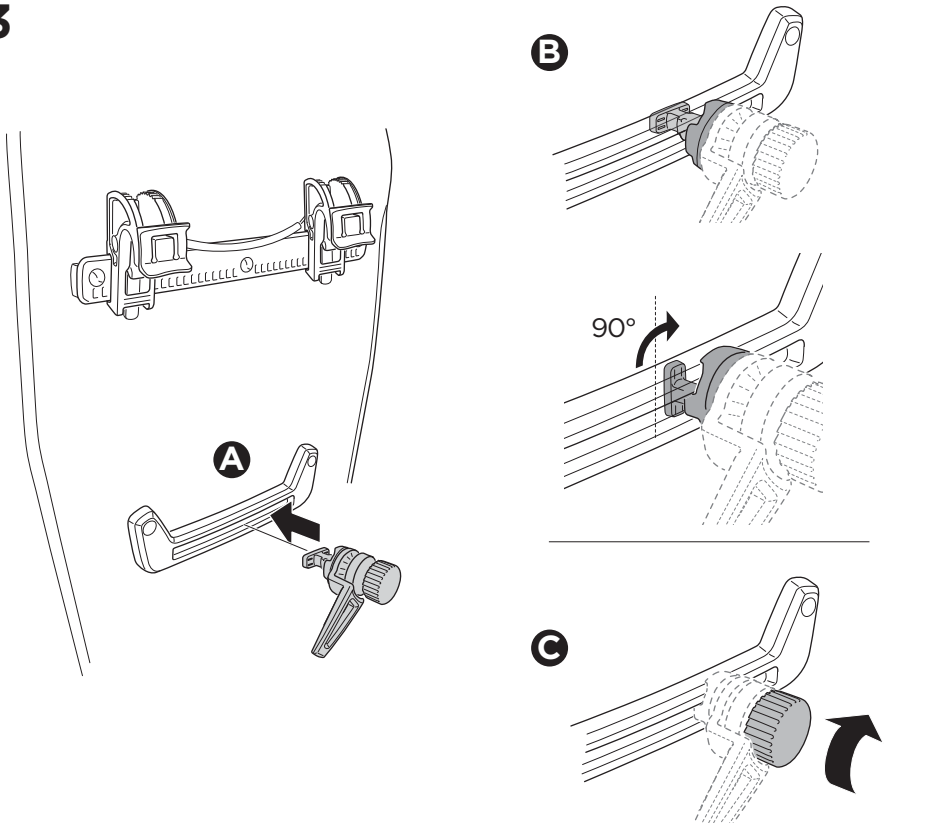

4

Ⓐ

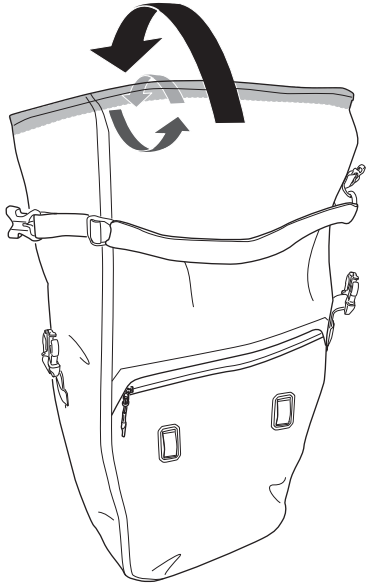



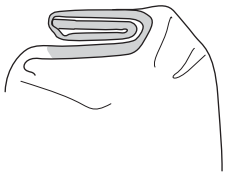

Ⓑ

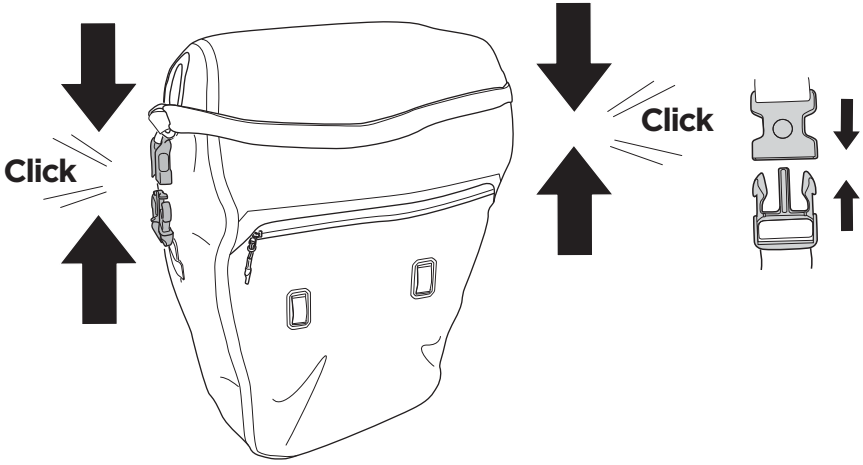

5

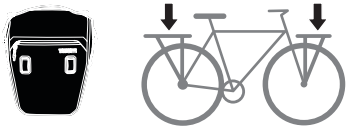

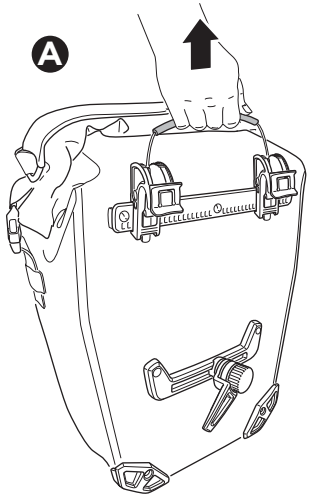

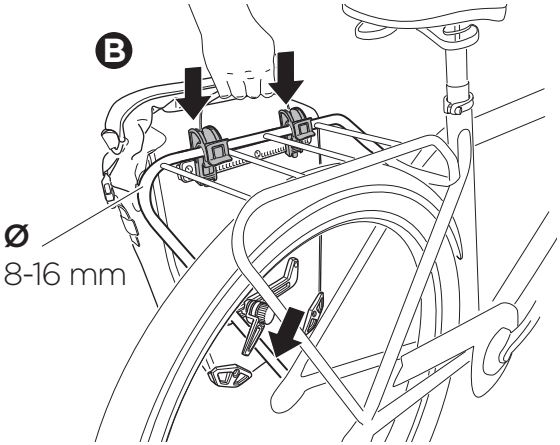



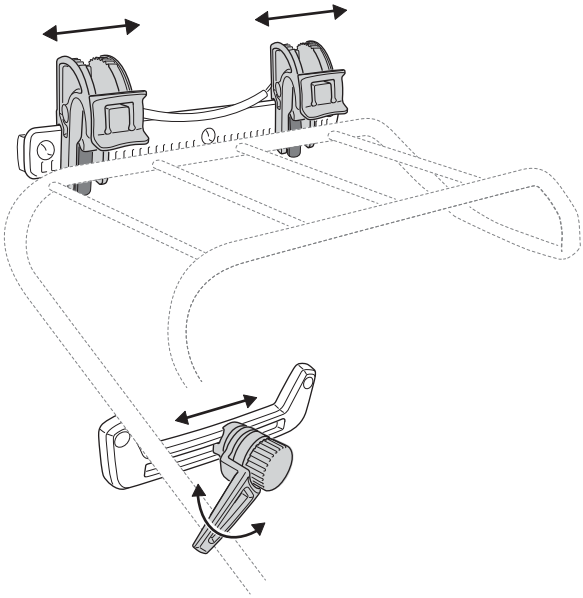

6

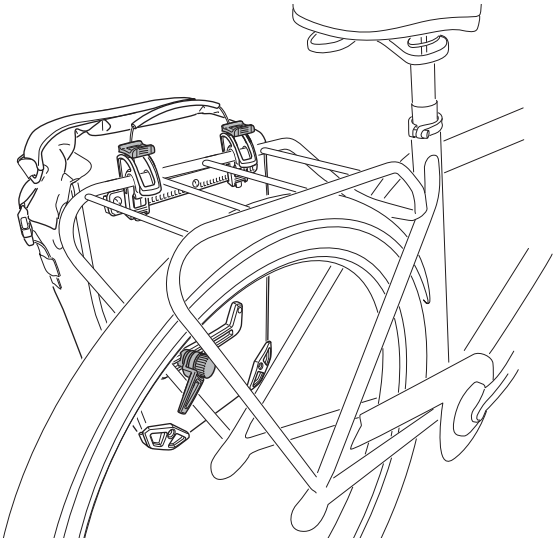

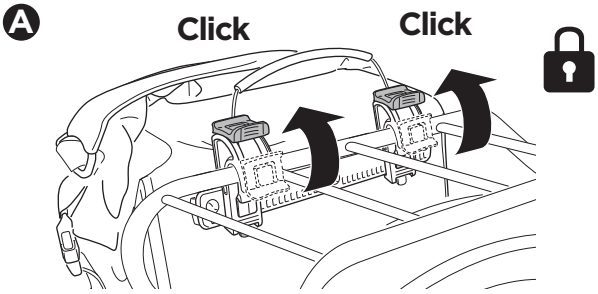

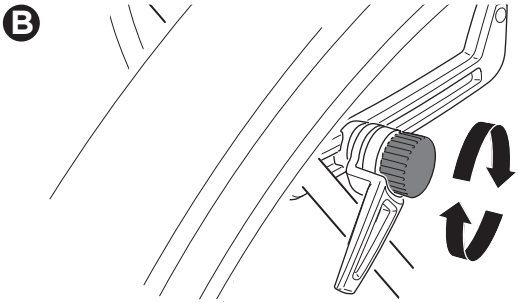

7



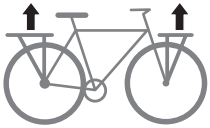

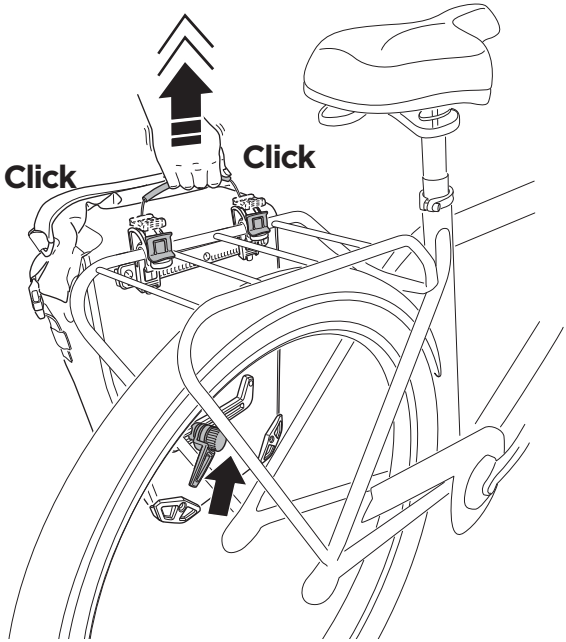

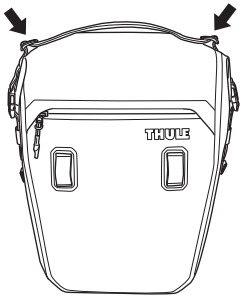

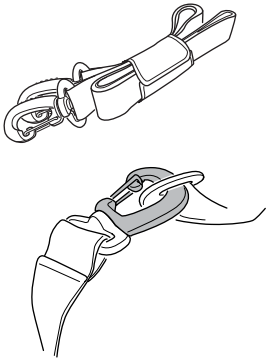

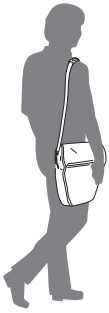

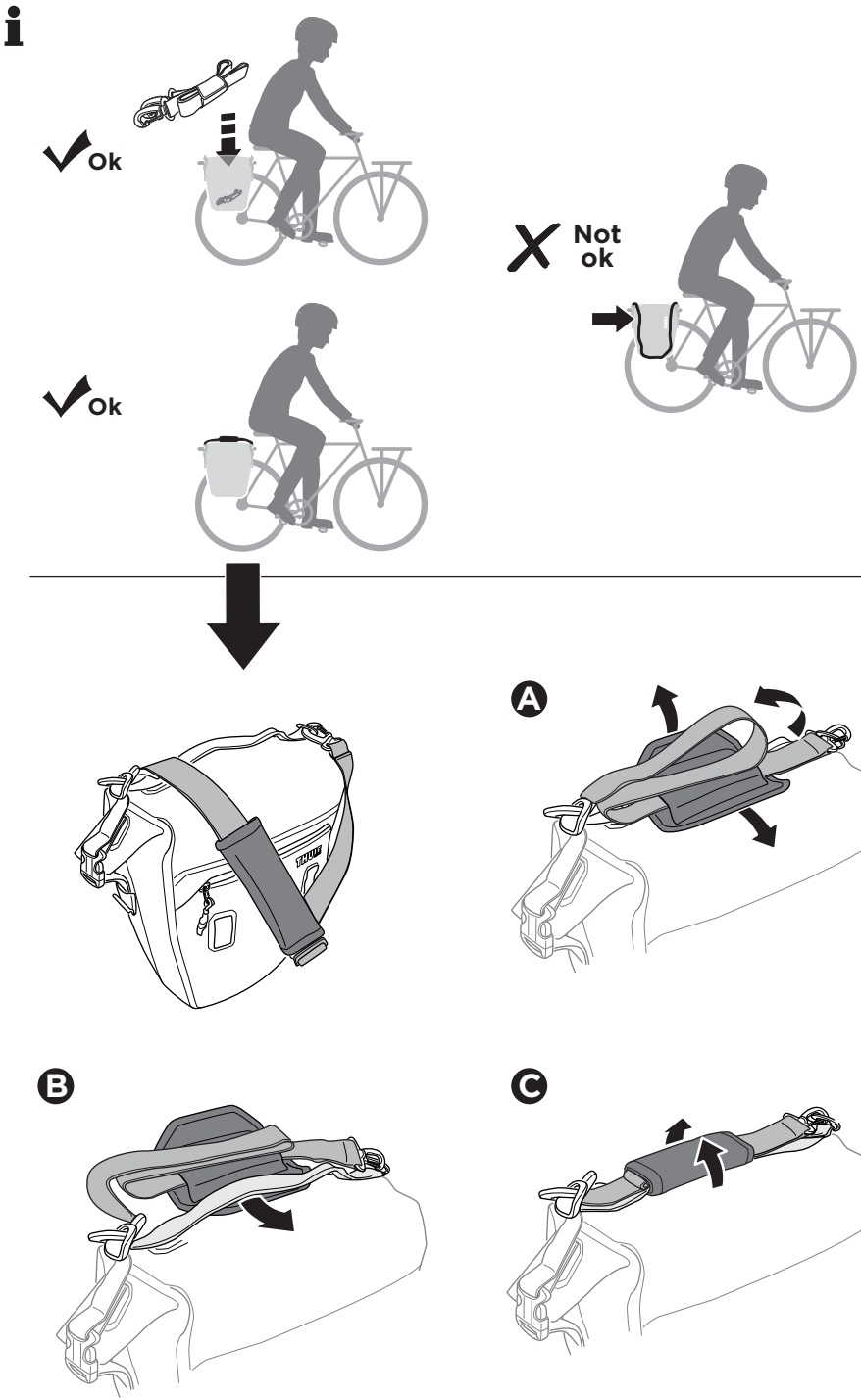
Ok
Not ok
Ok
A
B
C



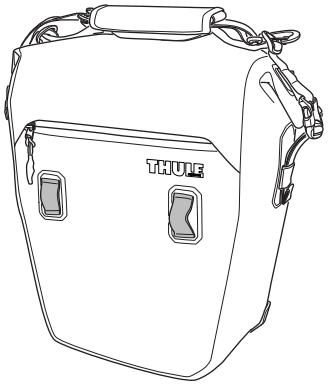
THULE

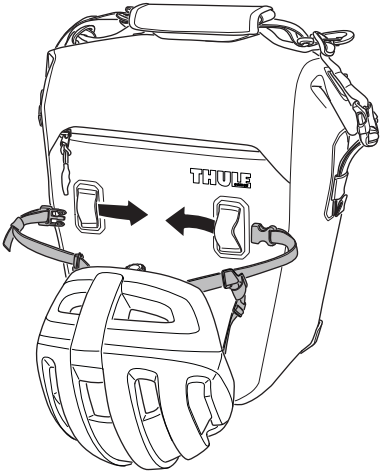
THULE


Click
THULE

Thule Sweden AB, Borggatan 5
335 73 Hillerstorp, SWEDEN

info@thule.com

www.thule.com

» PART OF THULE GROUP

© Thule Group 2022. All rights reserved.

3301767