› Instructions

Thule RoundTrip MTB

3204662, 3205179

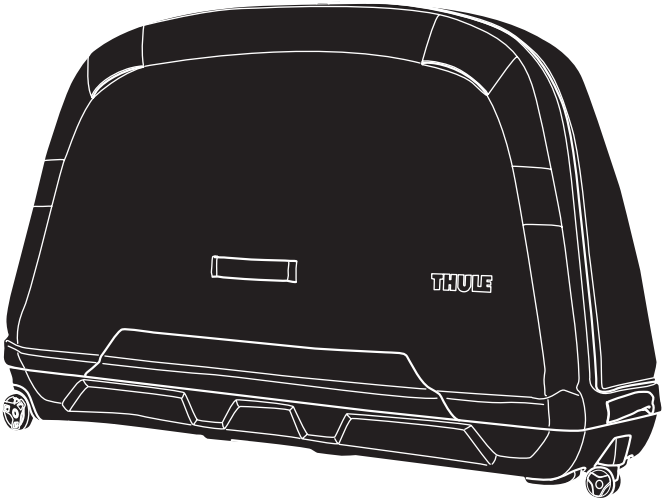

THULE GUARANTEE
THULE.COM

5561315001

Bring your life
thule.com

EN Travel bag for transportation of bike
FR Sacoche de voyage pour le transport du vélo
ES Bolsa de viaje para el transporte de la bicicleta
DE Reisetasche für den Transport eines Fahrrads
NL Reistas voor transport van fiets
PT Bolsa de viagem para o transporte de bicicletas
IT Borsa da viaggio per il trasporto della bicicletta
SV Resväska för transportering av cykel
DK Rejsetaske til transport at cykler
NO Reiseveske for transport av sykkel
FI Matkalaukku pyörän kuljetukseen
IS Ferðataska til flutnings á hjóli
ET Reisikott jalgratta transportimiseks
LV Ceļojuma soma velosipēda transportēšanai
LT Kelioninis dviračio transportavimo krepšys
RU Дорожный чехол для перевозки велосипеда
UK Дорожня сумка для транспортування велосипеда
PL Torba transportowa do przewozu roweru
CS Cestovní vak pro převoz jízdního kola
HU Utazótáska kerékpár szállításához
RO Geantă de călătorie pentru transportul bicicletei
SK Cestovná taška na prepravu bicykla
SL Potovalna torba za prevoz kolesa
BG Пътна чанта за превоз на велосипед
HR Putna torba za prijevoz bicikla
EL Τσάντα ταξιδιού για τη μεταφορά του ποδηλάτου
TR Bisiklet taşımak için seyahat çantası
MT Basket għat-trasportazzjoni ta' rota
HE תיק נסיעות להובלת אופניים
AR حقيبة سفر لنقل الدراجات
ZH (CN) 自行车运输袋
ZH (TW) 自行車運輸專用旅行袋
JA サイクル輸送用トラベル バッグ
KO 자전거 운반용 여행 가방
TH กระเป๋าเดินทางสำหรับขนส่งจักรยาน
MS Beg perjalanan untuk pengangkutan basikal

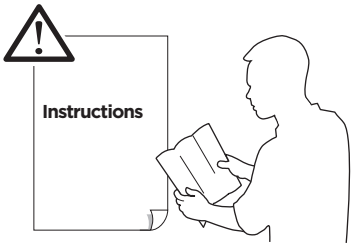

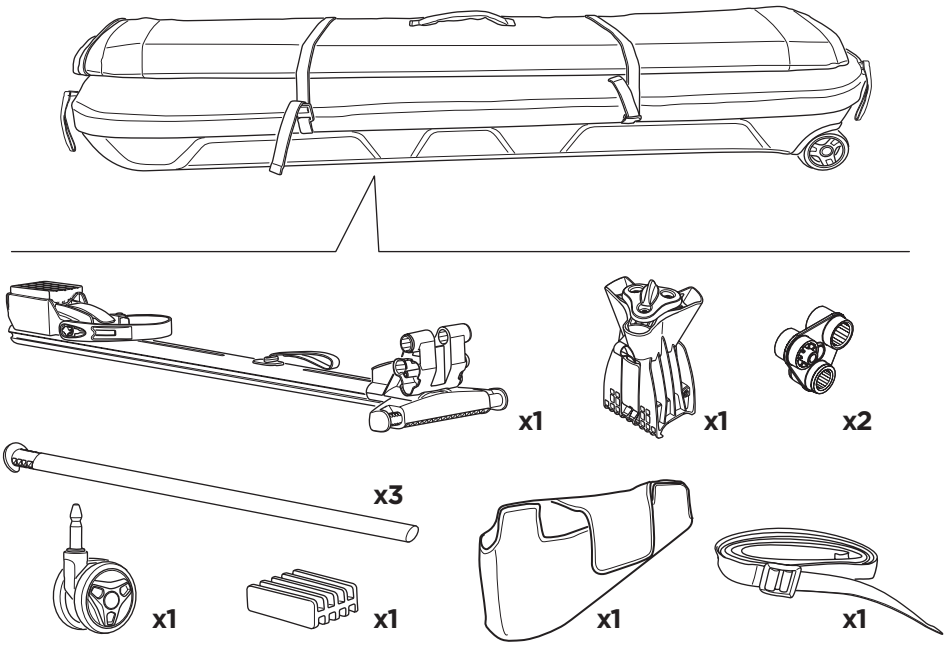



13.1 kgs
29 lbs



MAX **18.6 kgs**
41 lbs



Check your bike : A.2

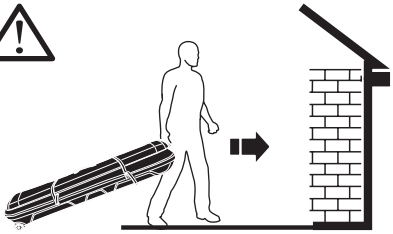

Not ok

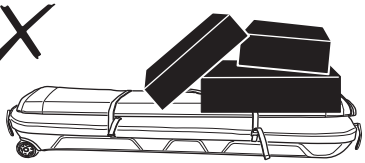

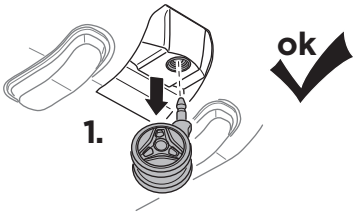

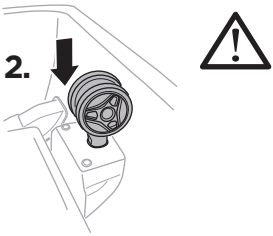

› Packing Guide

Thule RoundTrip MTB



thule.com

1

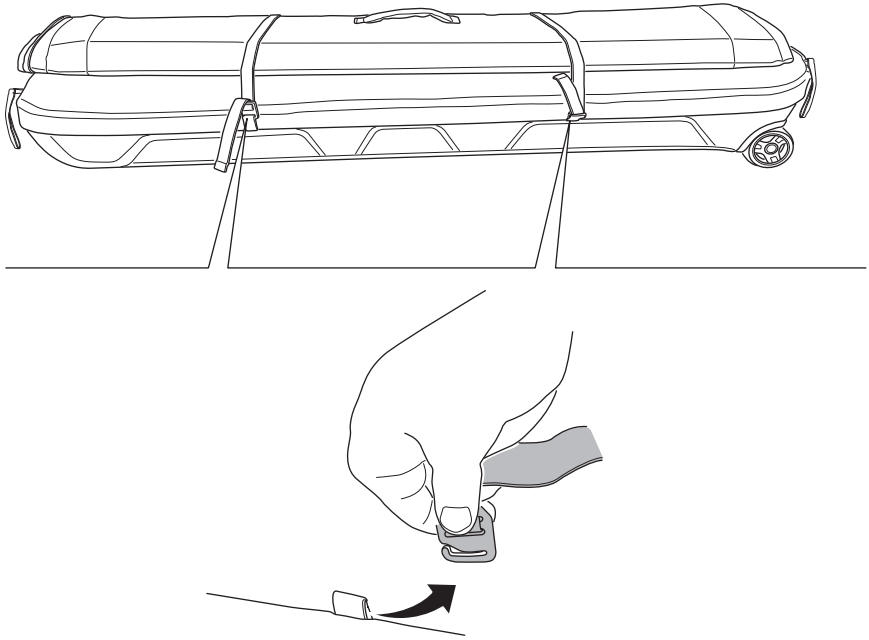

2

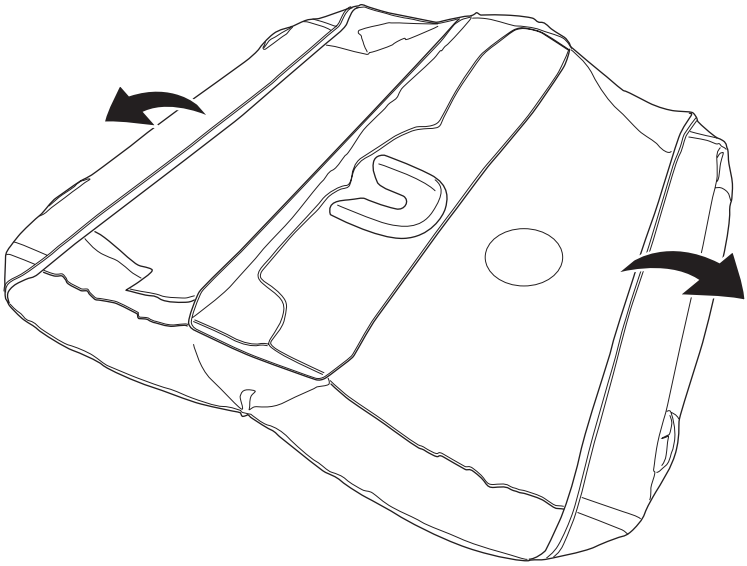

3

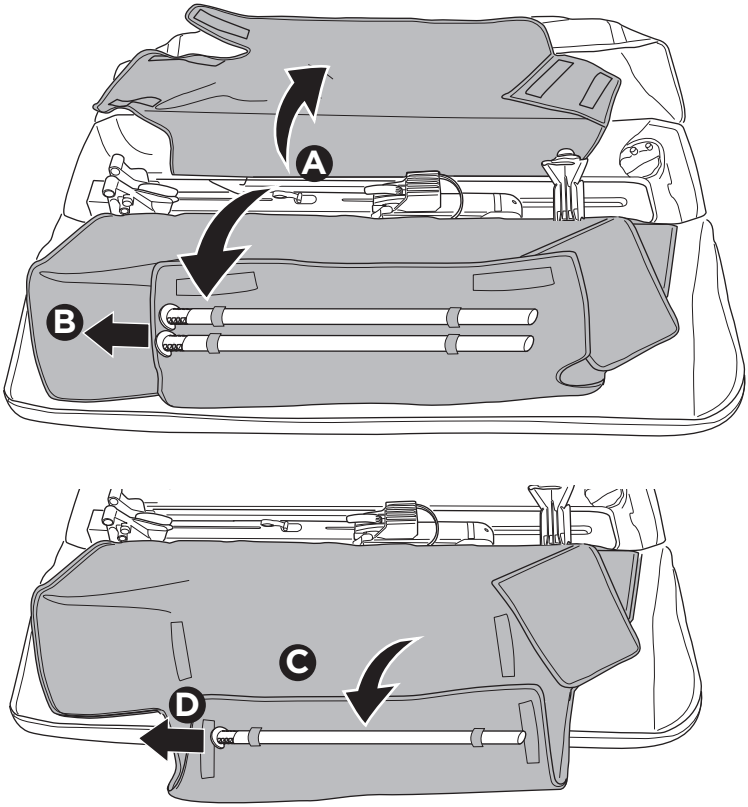

4

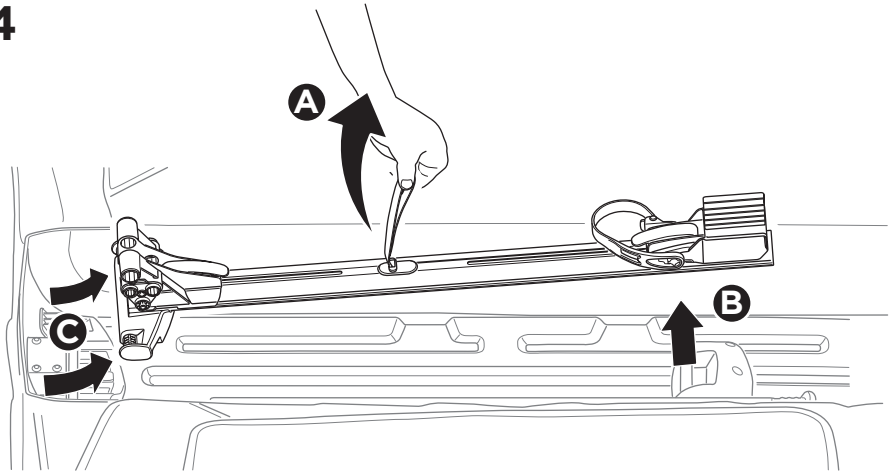

5



x1



x3

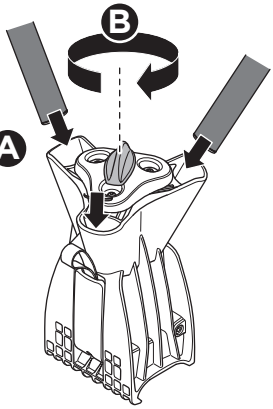

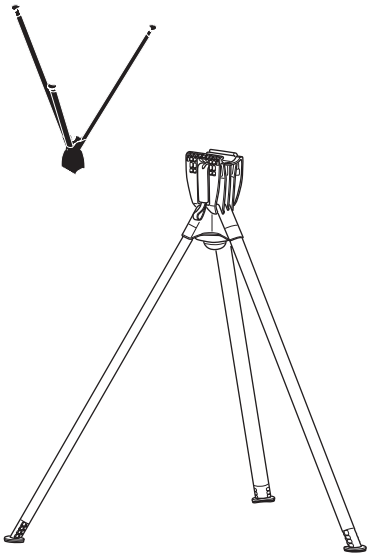

6

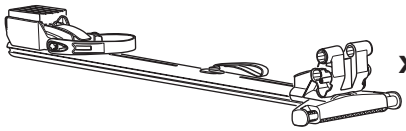

x1

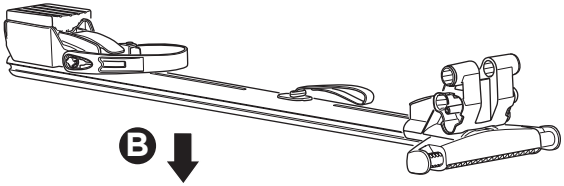

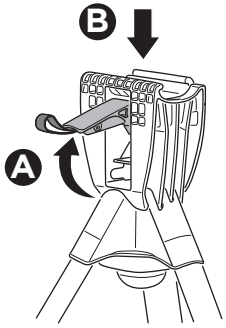

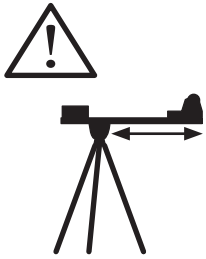

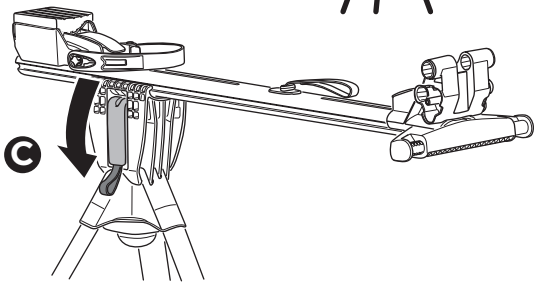

7

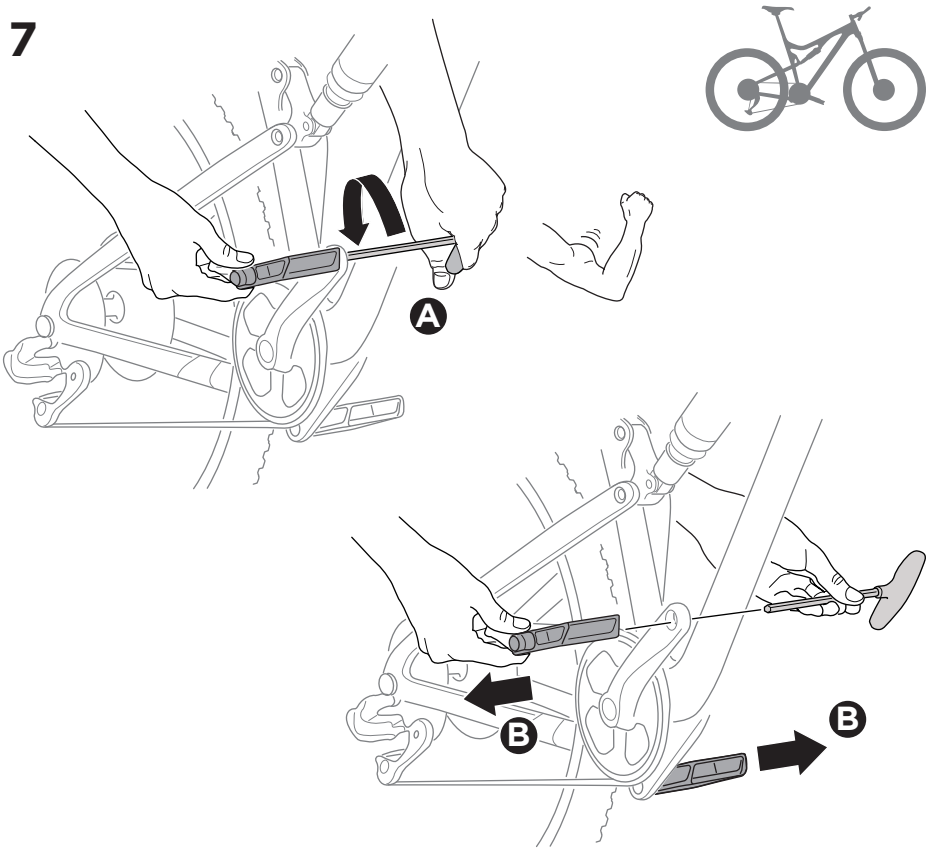

8

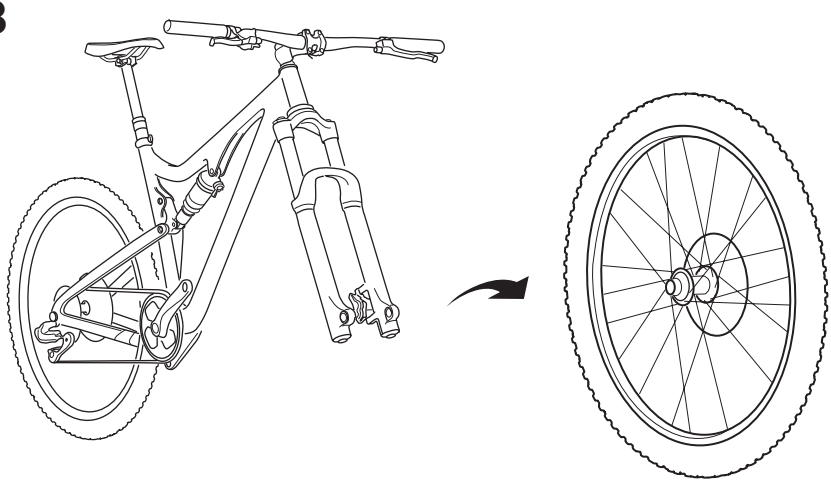

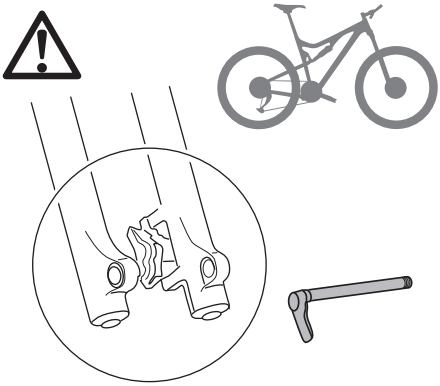

1. Quick Release
3. Ø15 x 100mm
4. Ø20 x 110mm
6. Ø15 x 110mm (Boost)

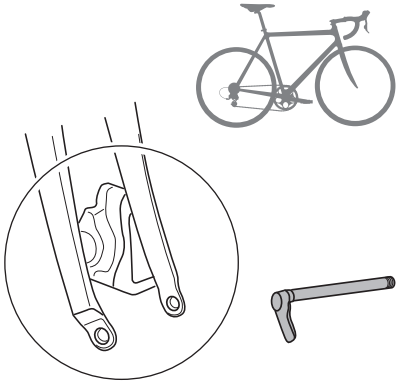

1. Quick Release
2. Ø12 x 100mm
3. Ø15 x 100mm

9

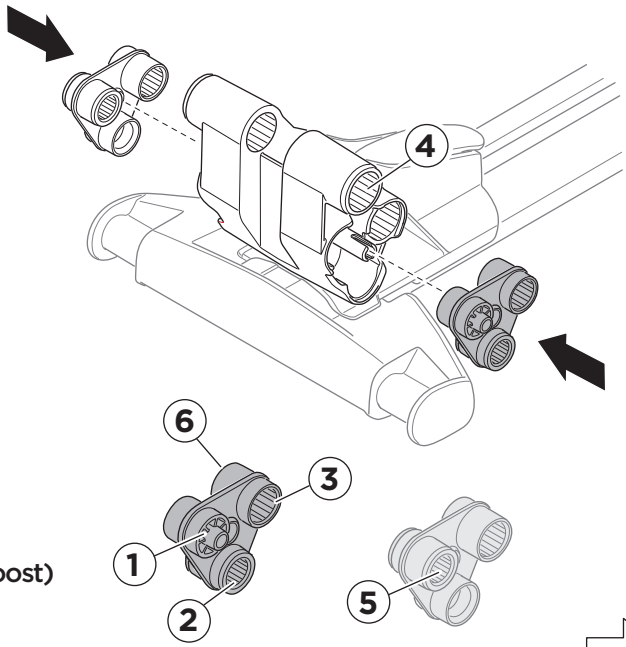

1. Quick Release
2. Ø12 x 100mm
3. Ø15 x 100mm
4. Ø20 x 100mm
5. Ø12 x 110mm
6. Ø15 x 110mm (Boost)

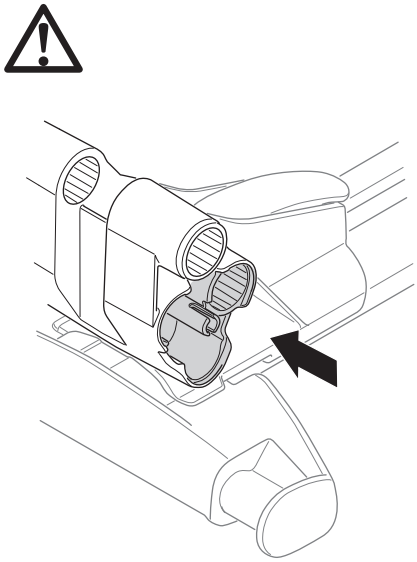

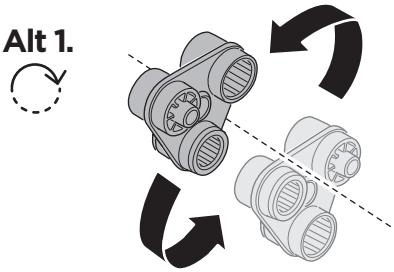
Alt 1.

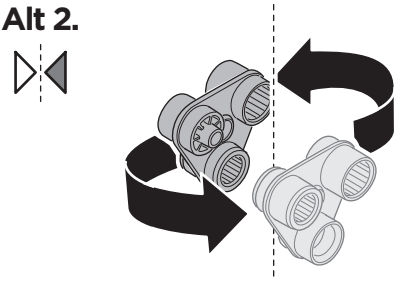
Alt 2.

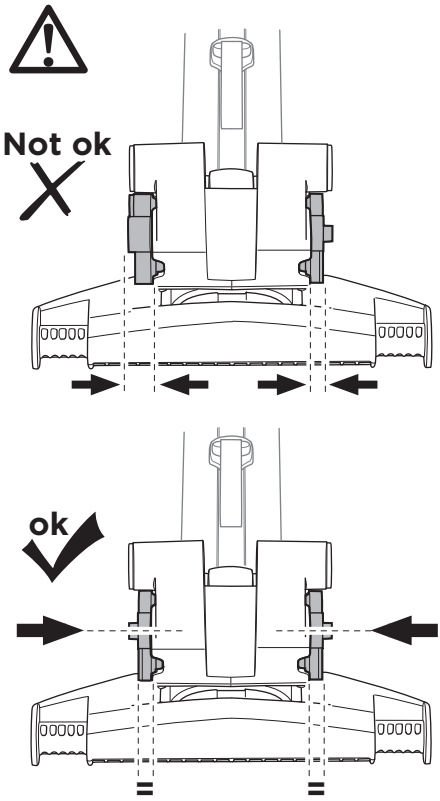
Not ok
ok

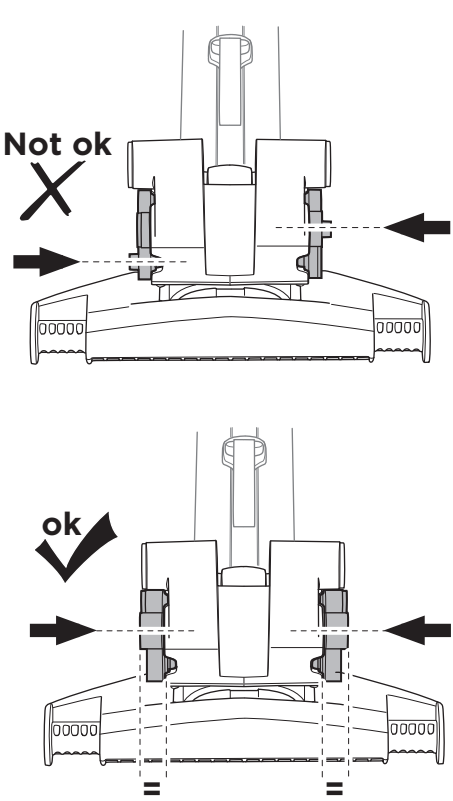
Not ok
ok

10

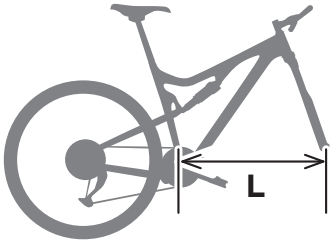

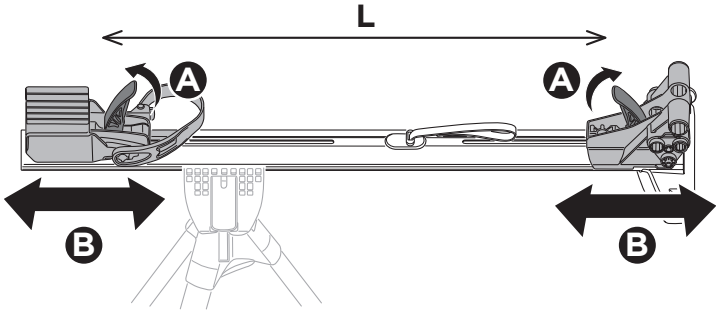

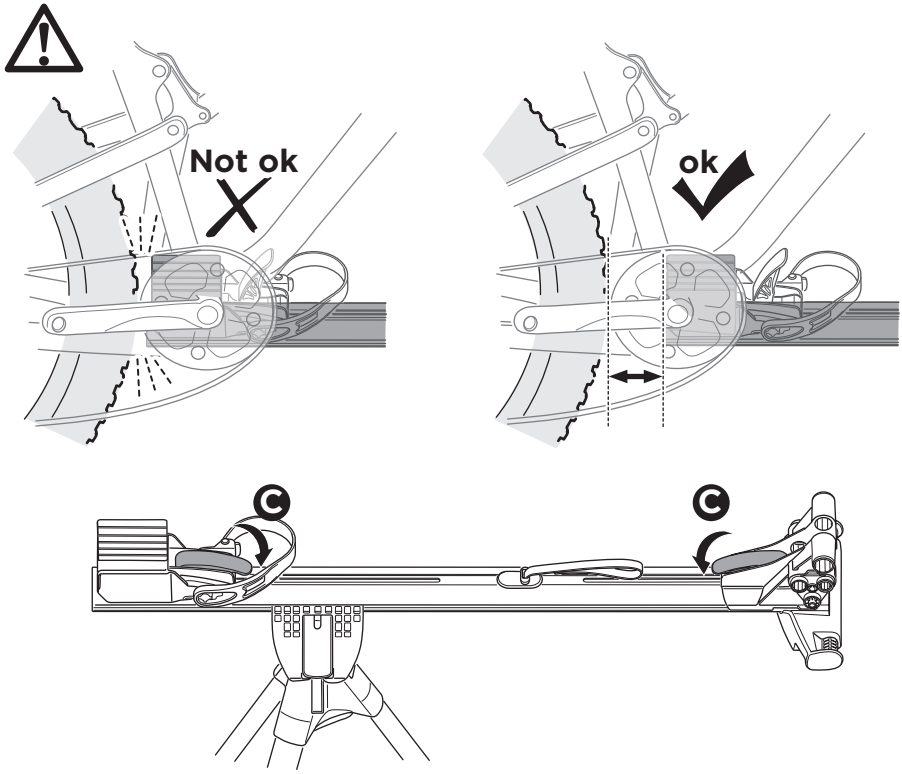

11

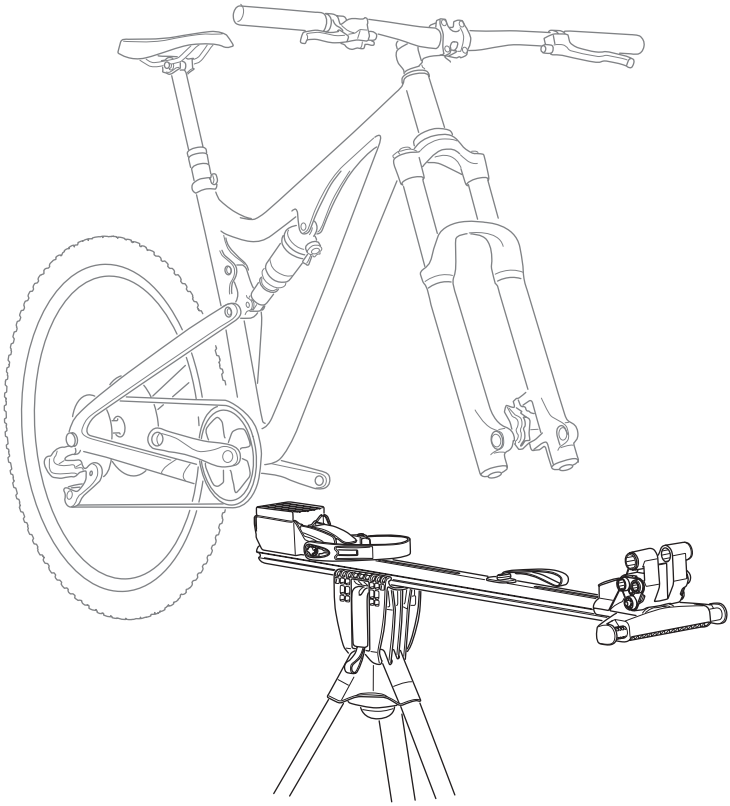

A

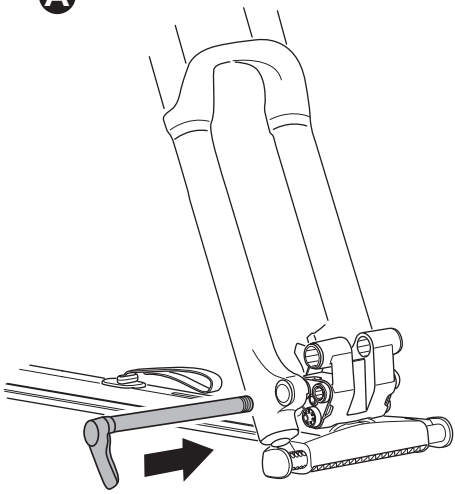

B

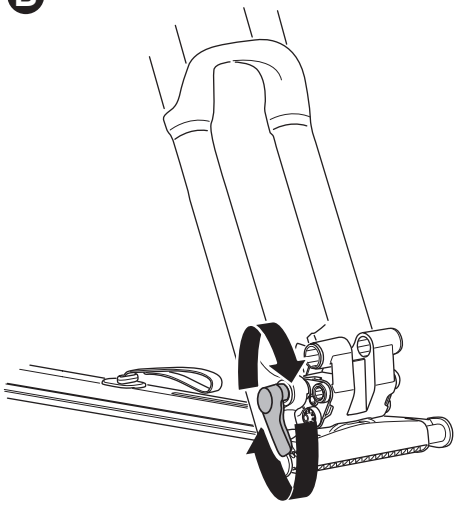

C

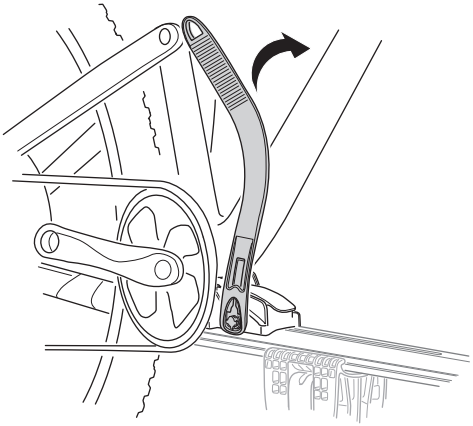

D

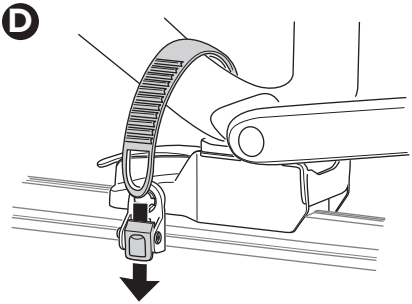

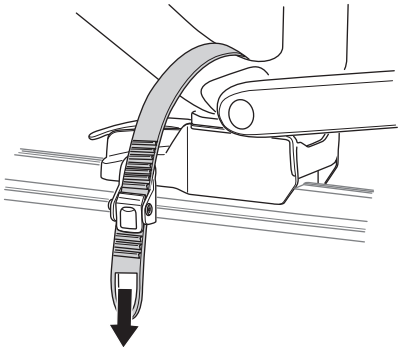

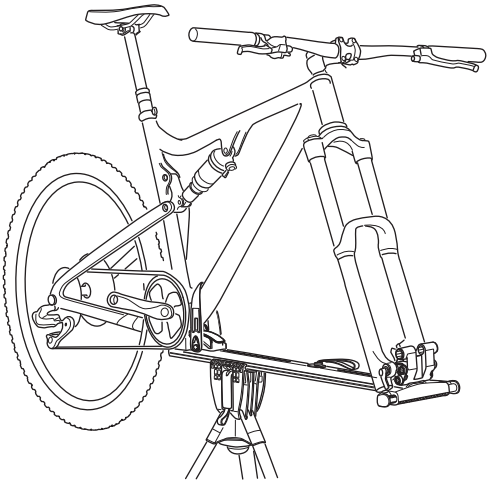

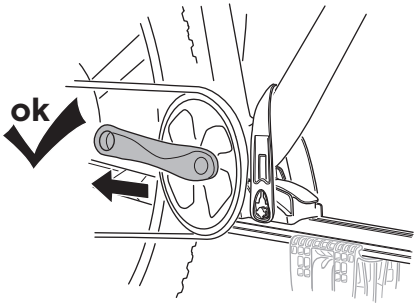

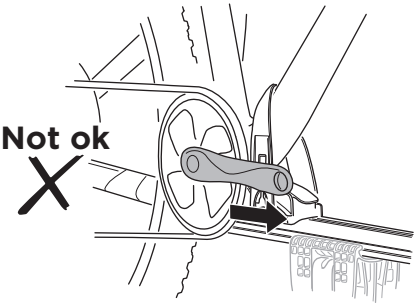

12

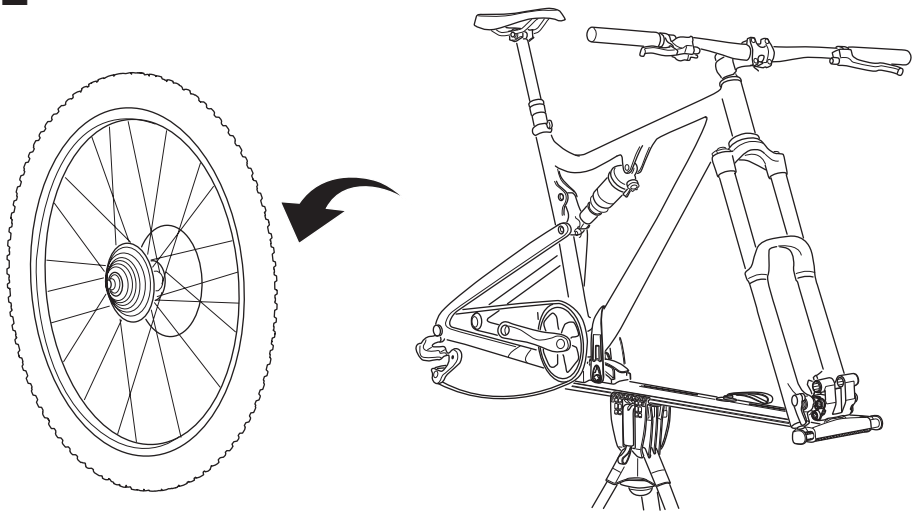

13

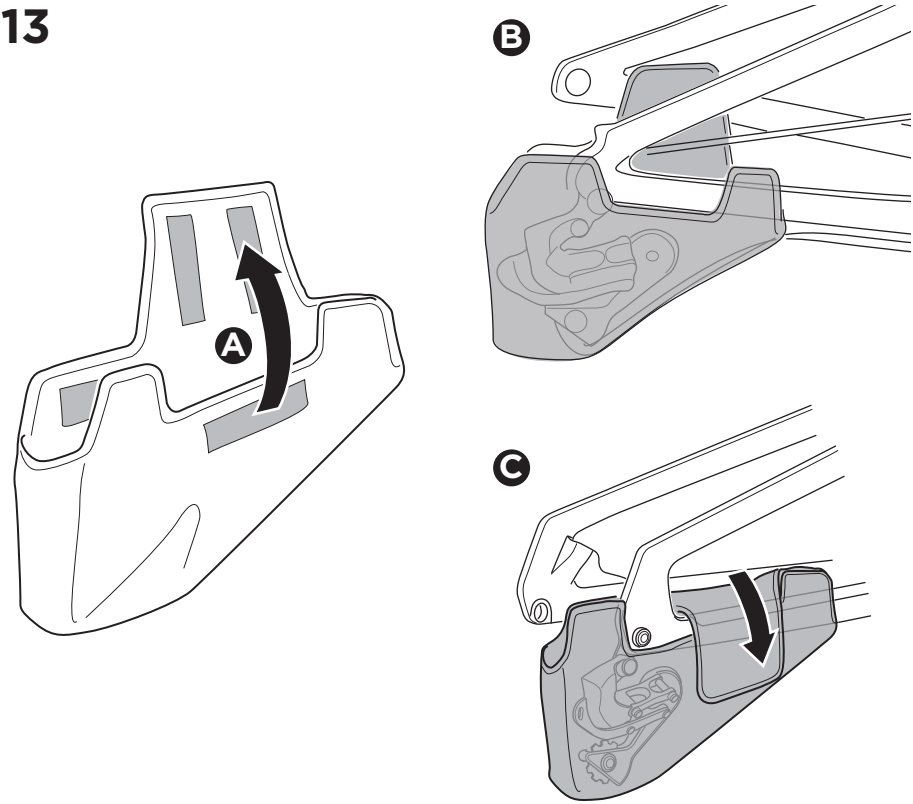

14

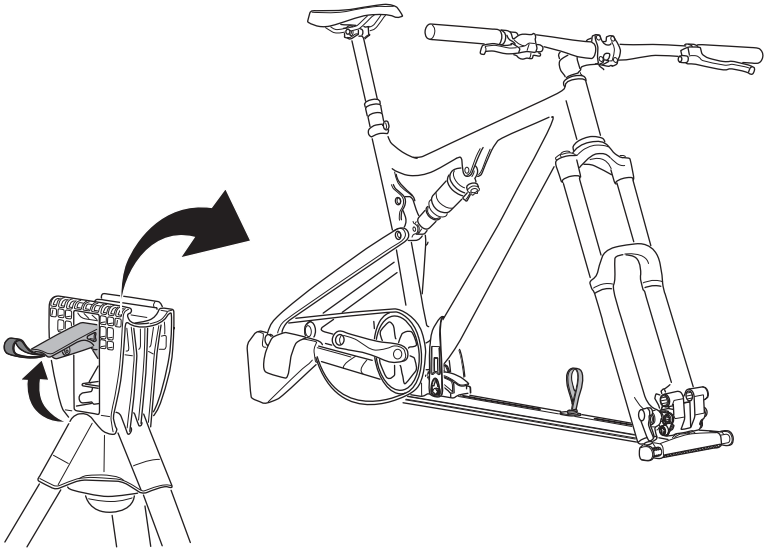

15

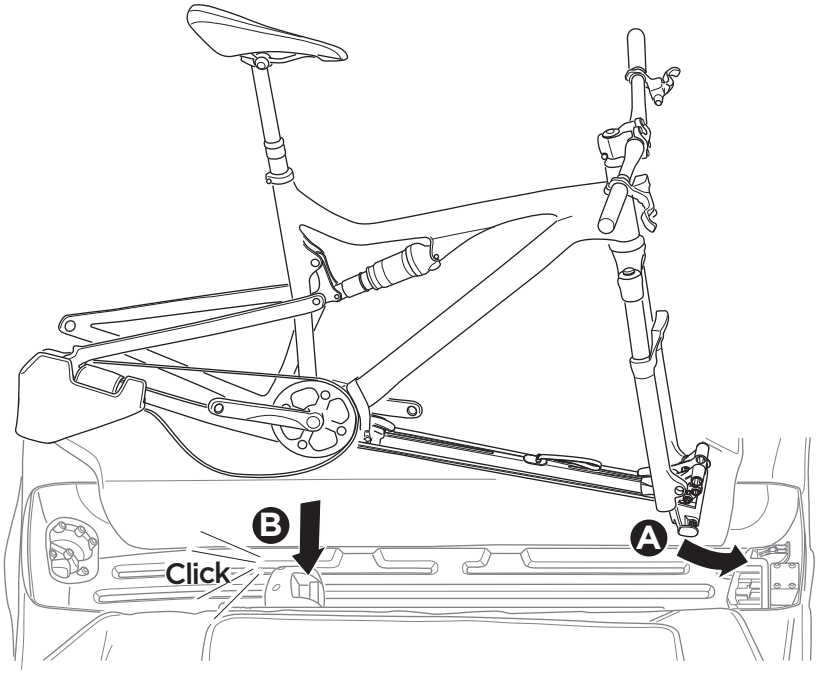

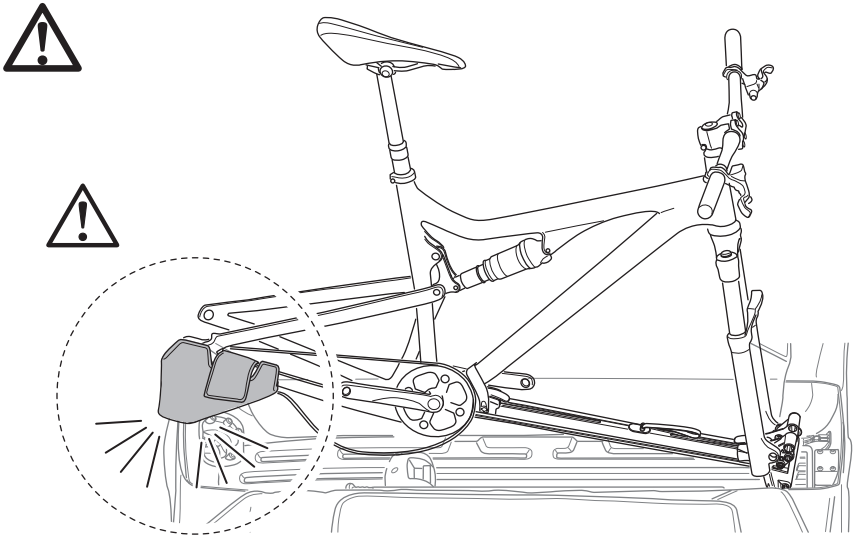

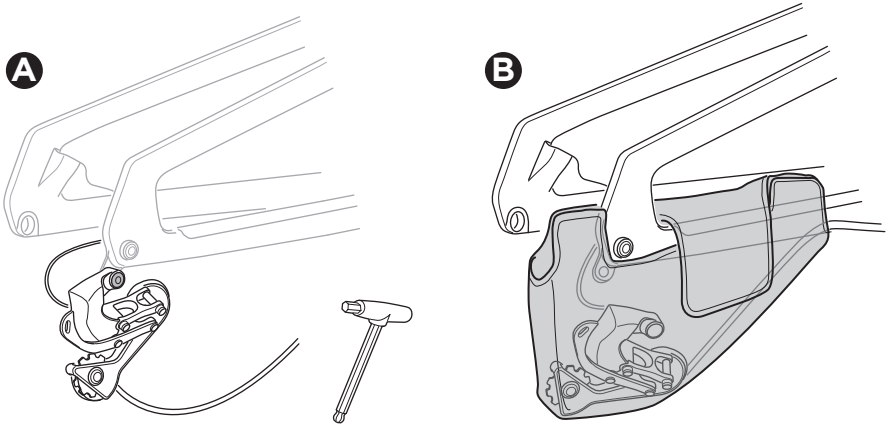
A
B

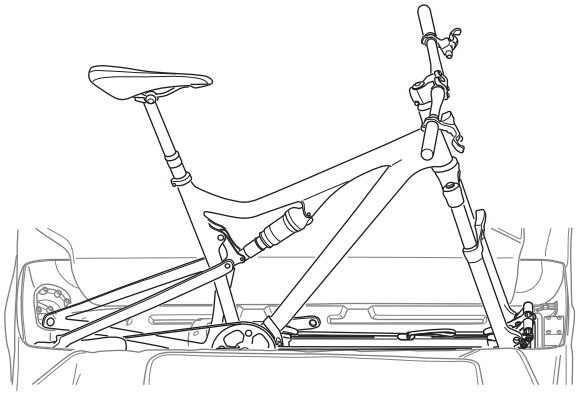

16

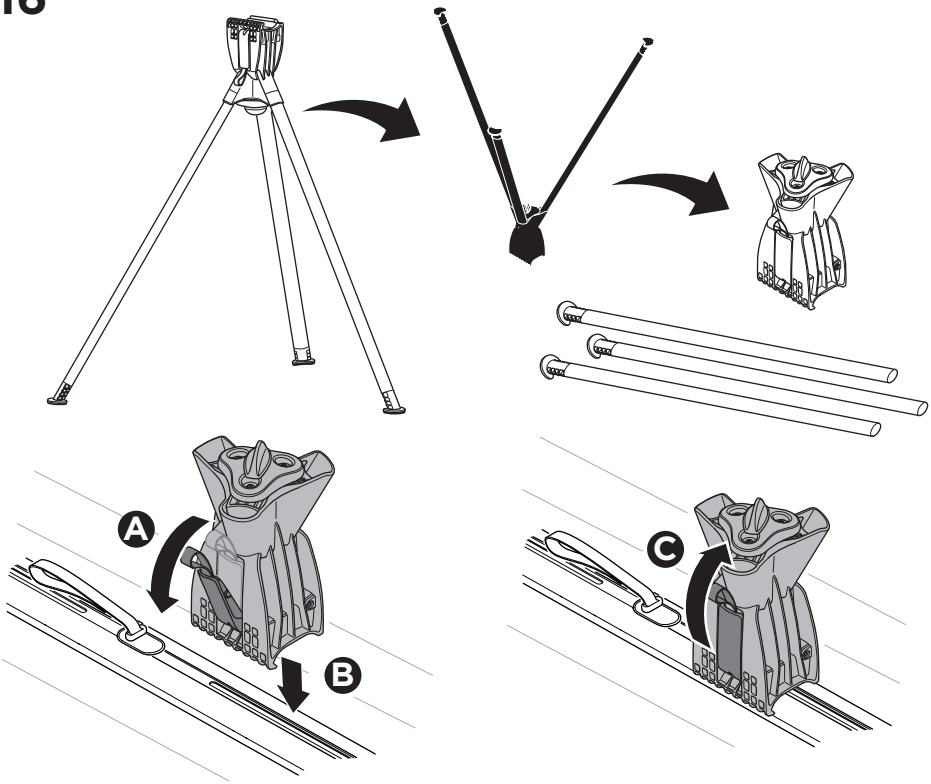

17

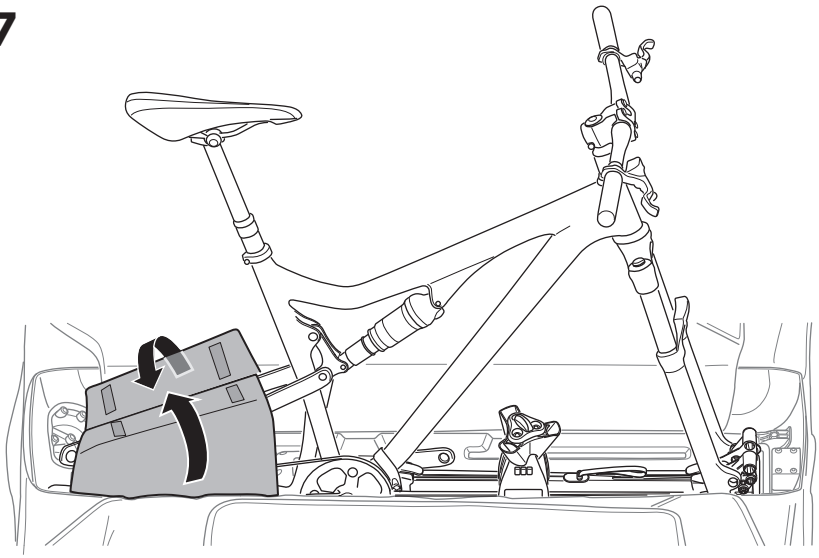

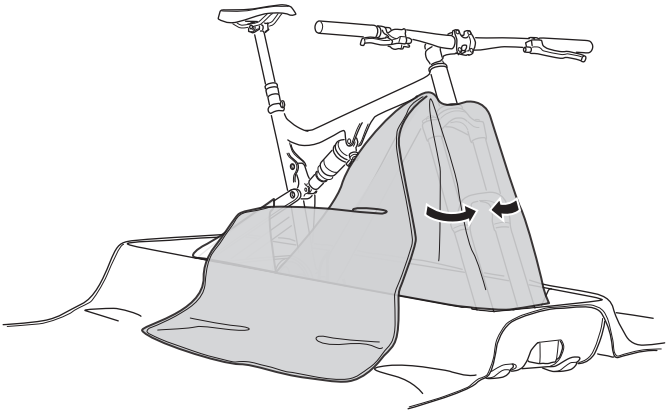

18

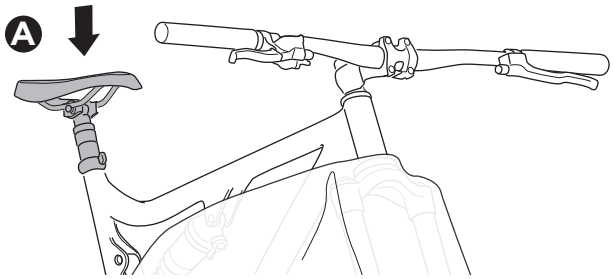

Alt 1.

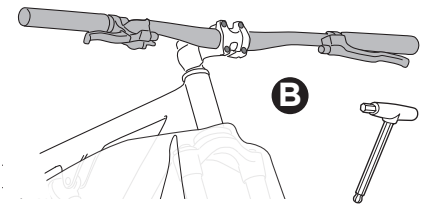

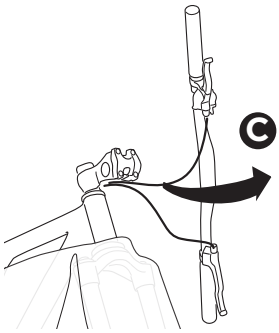

Alt 2.

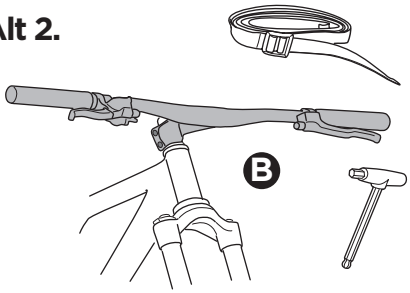

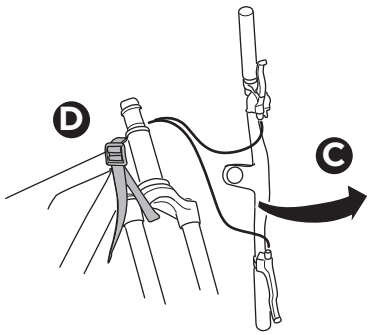

19

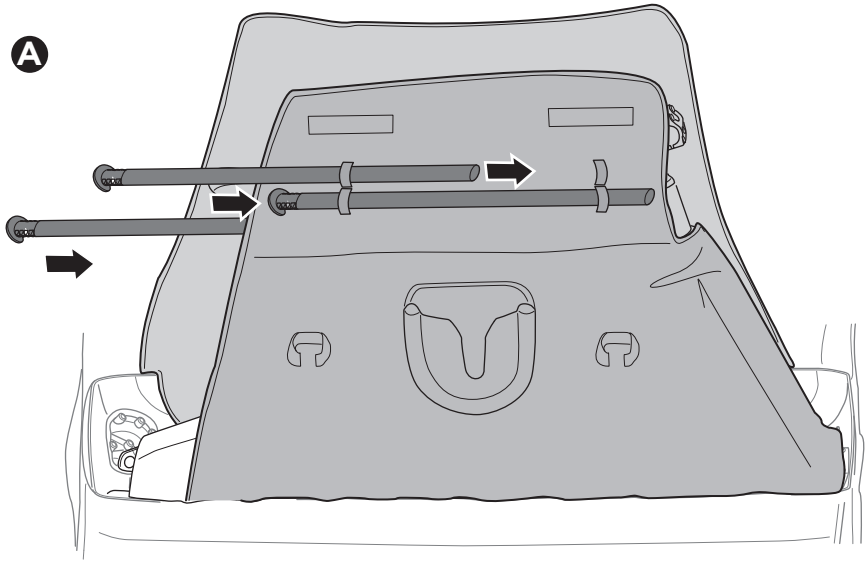

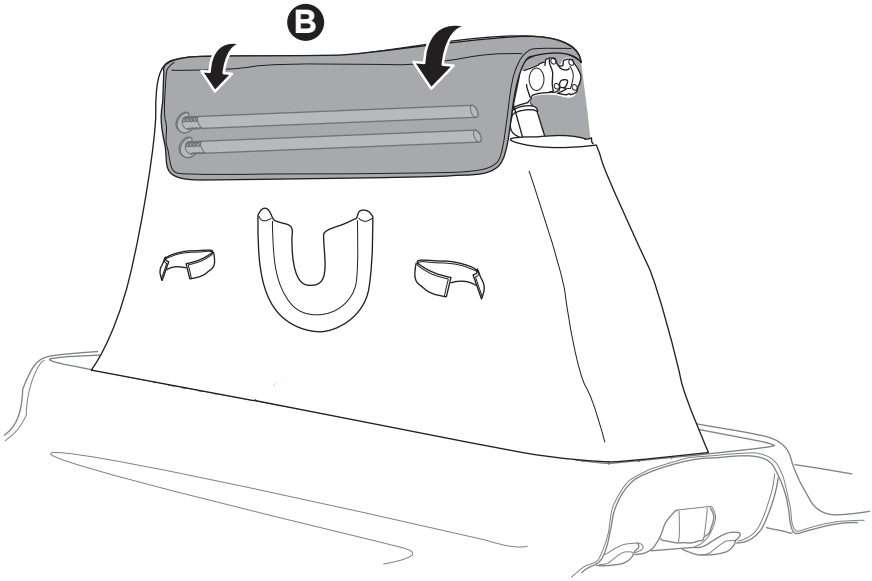

20

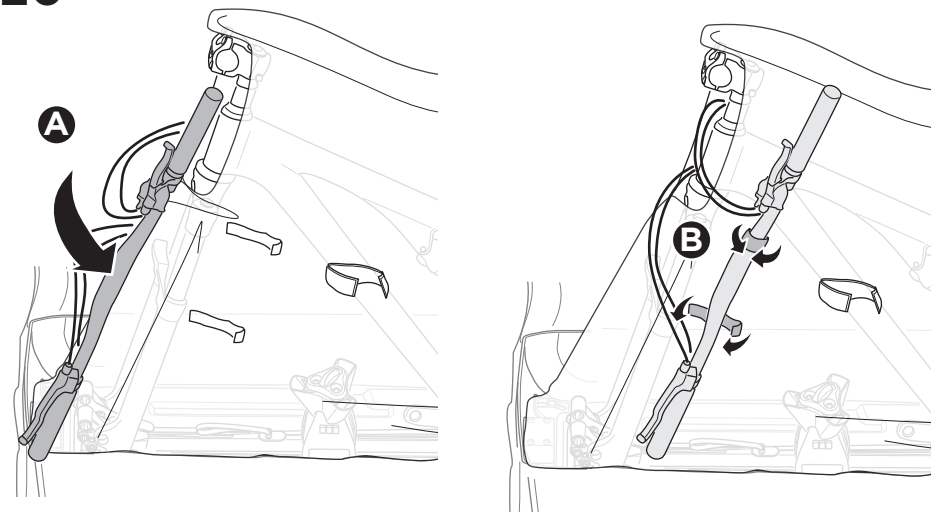

21

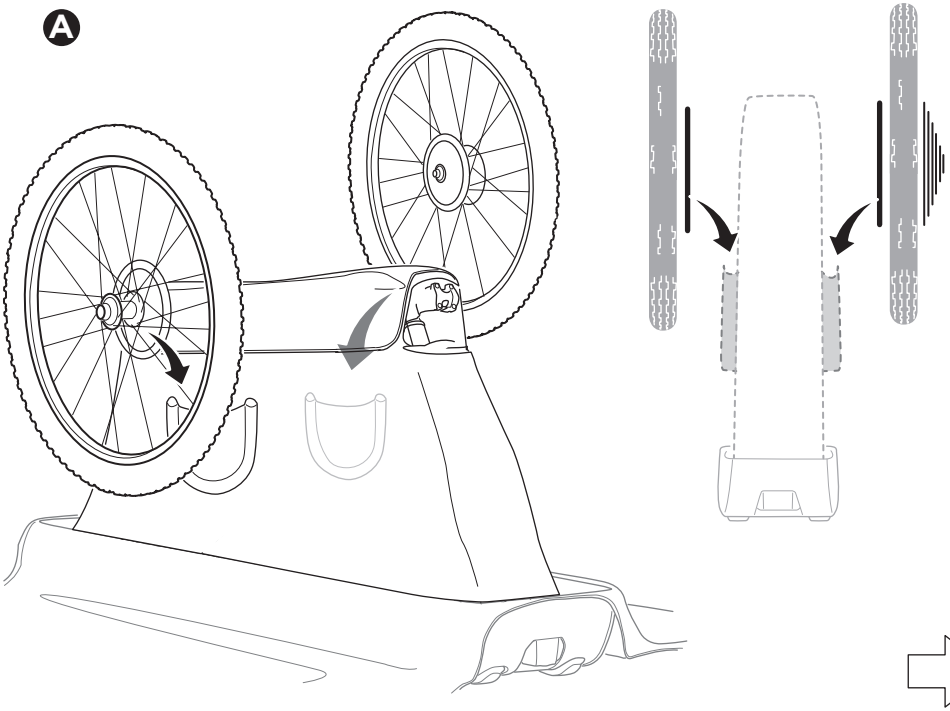

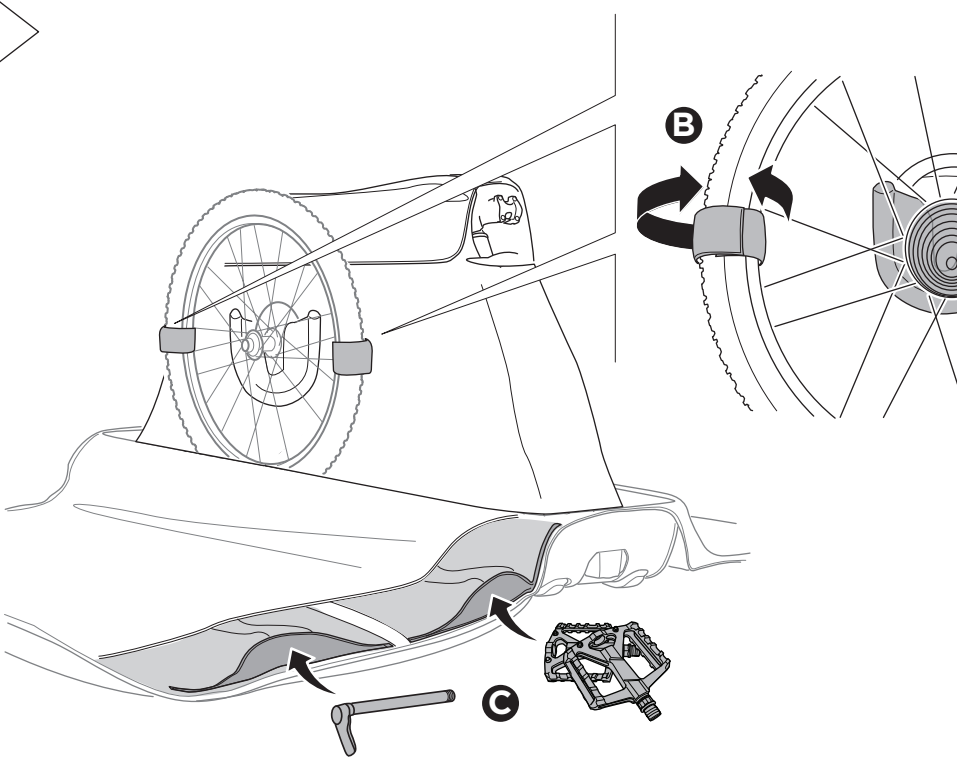

22

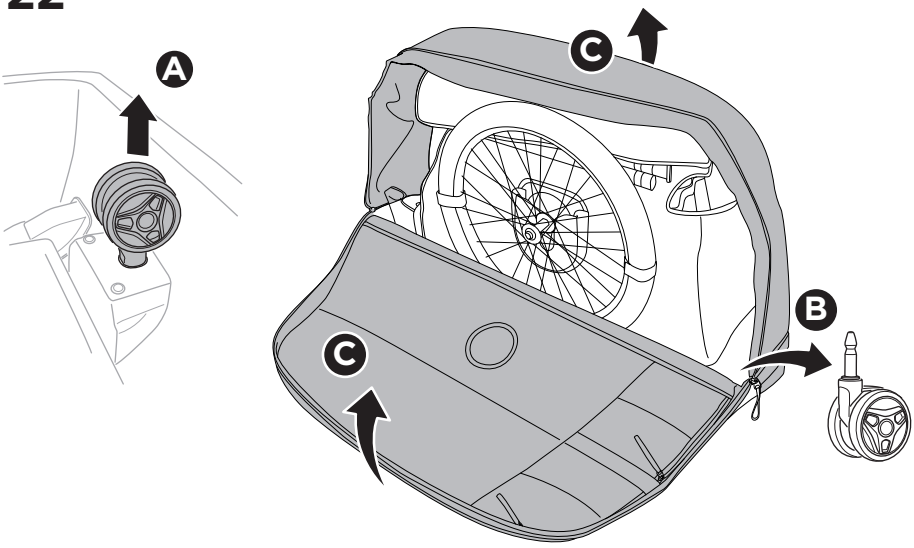

23

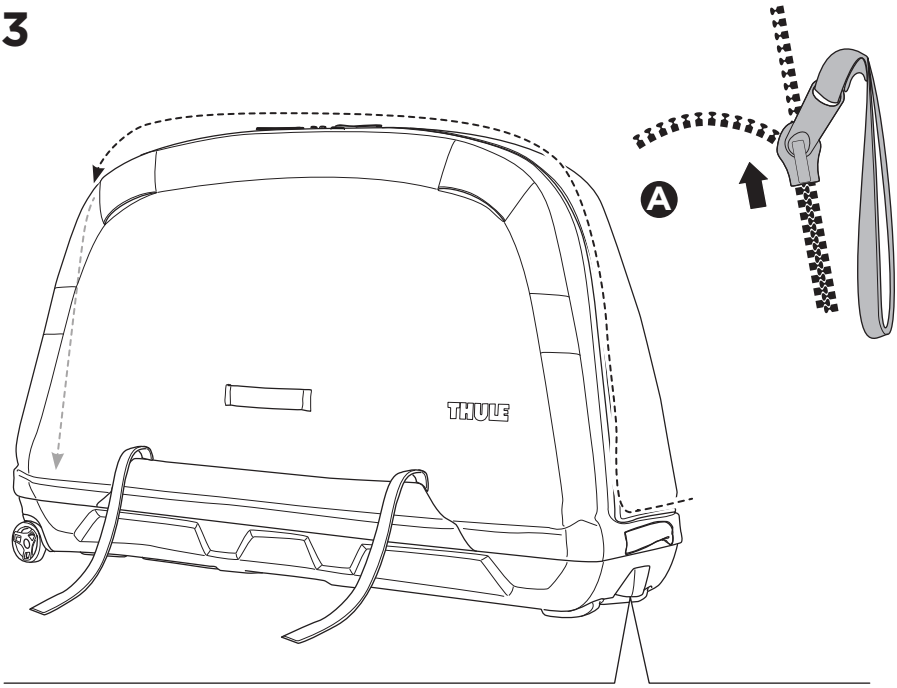

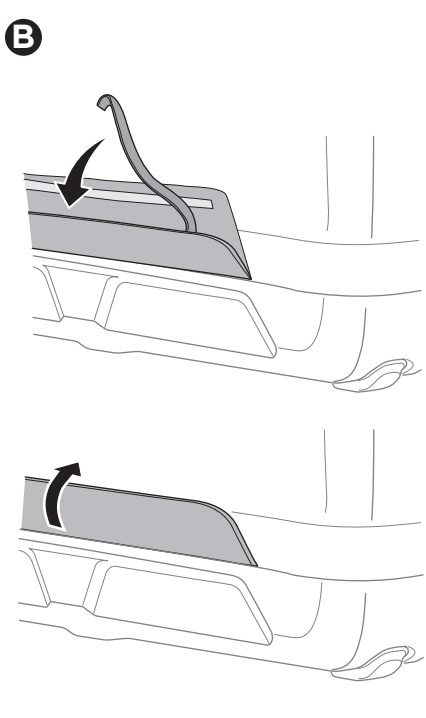

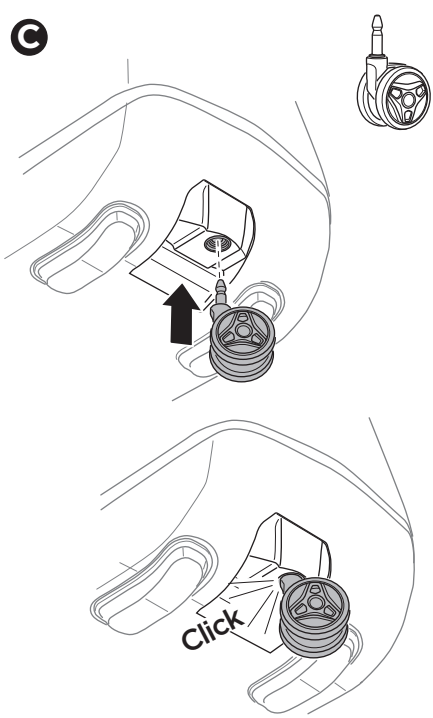



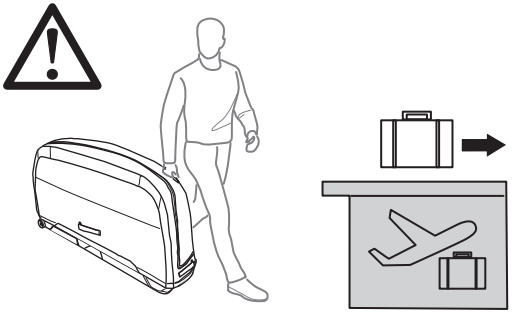

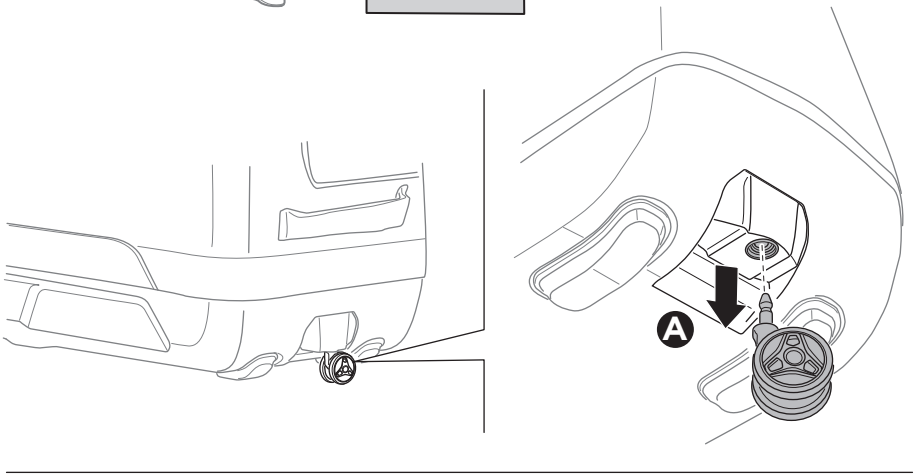
A

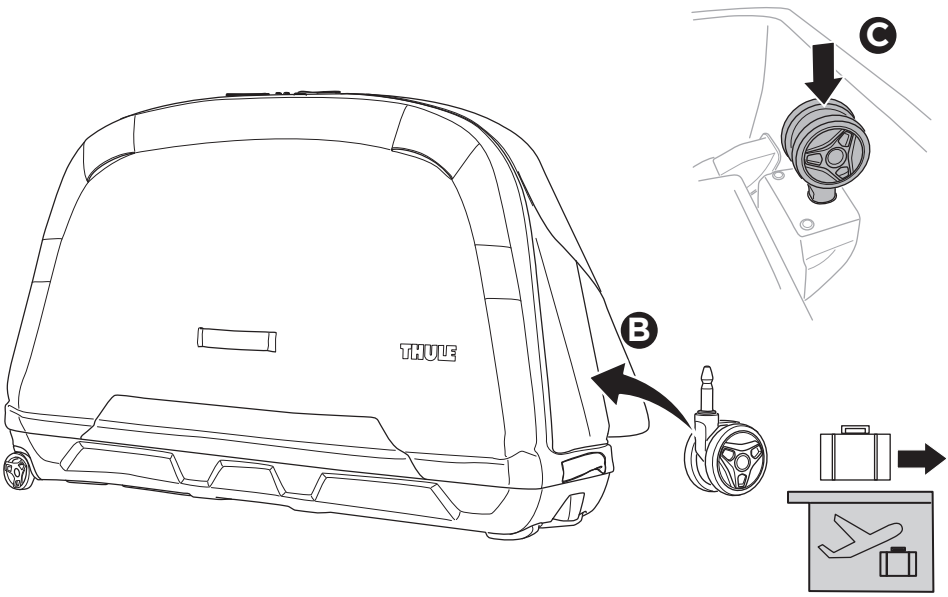
C
THULE
B

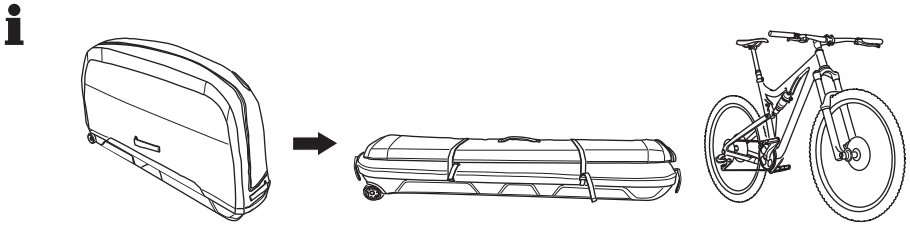

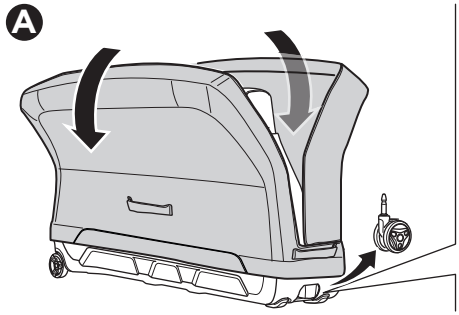
A

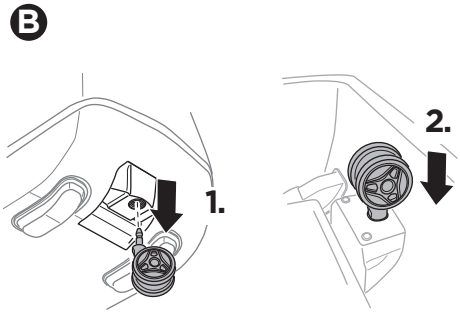
B
1.
2.

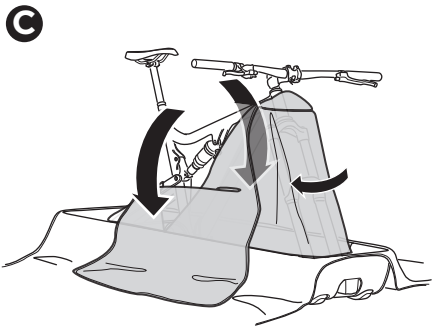
C

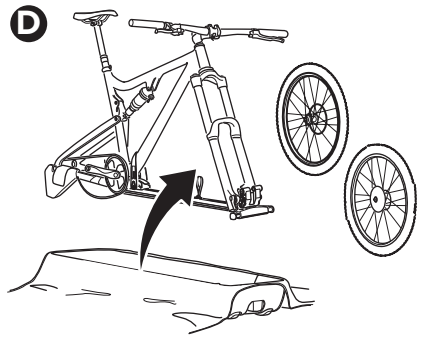
D

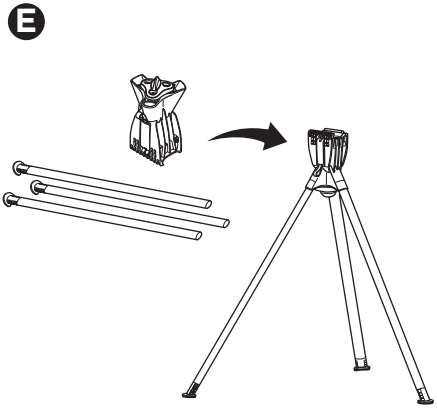
E

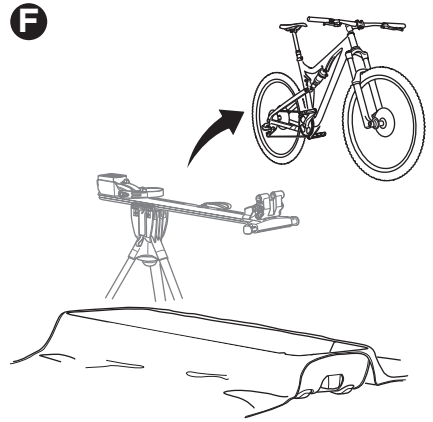
F

G

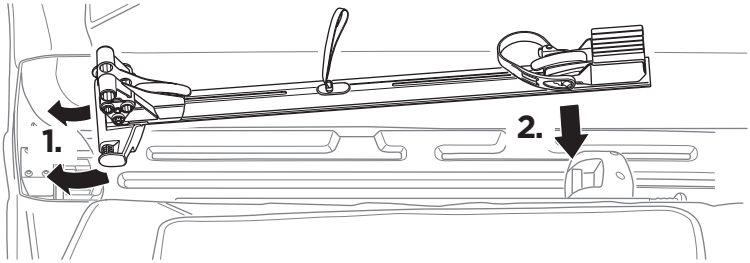

H

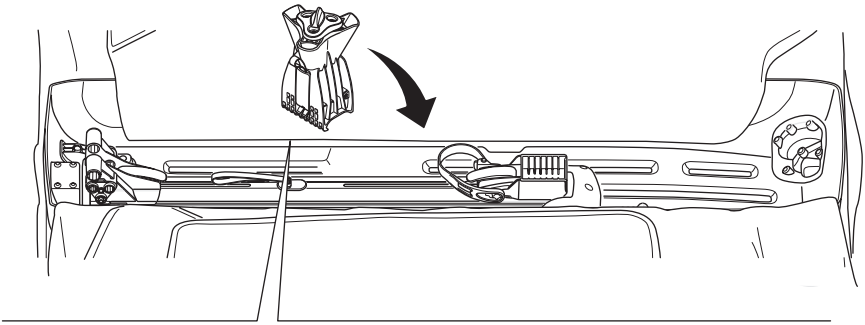

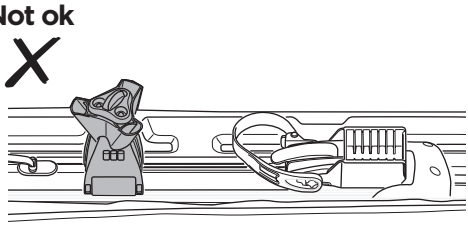

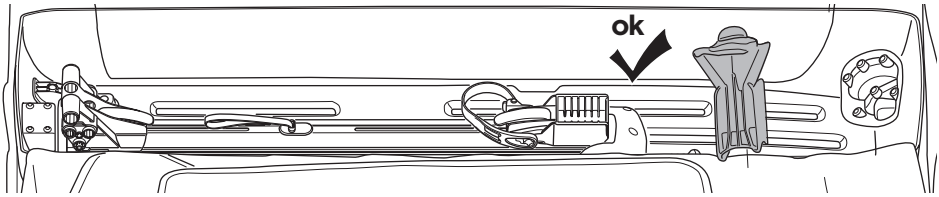

I

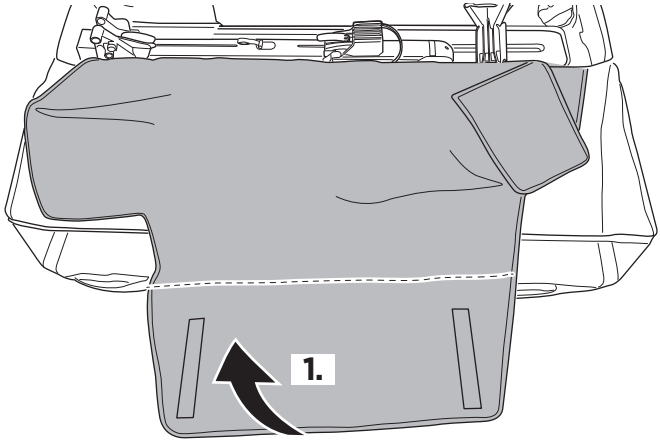

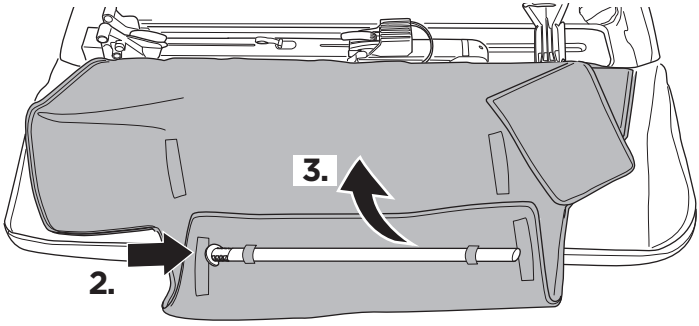

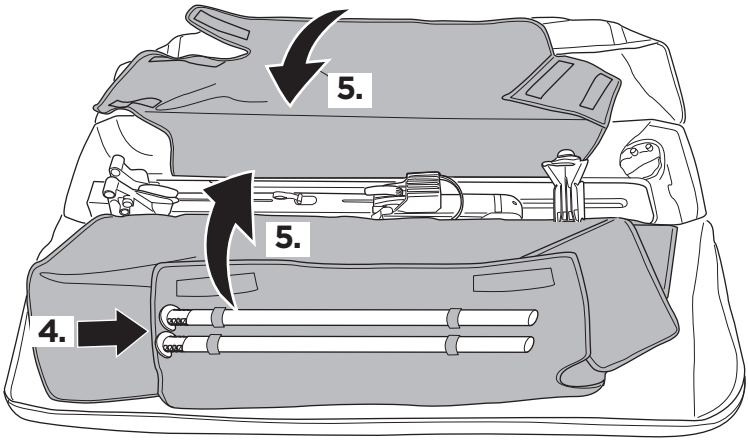

J

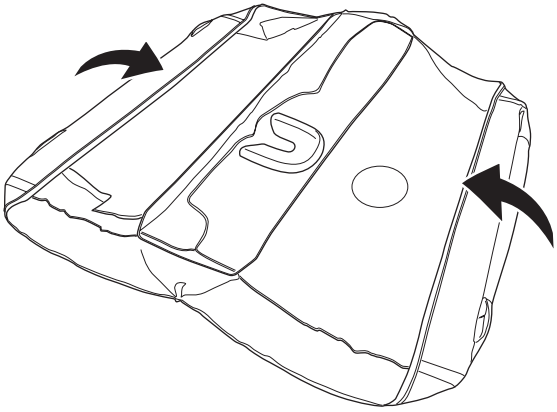

K

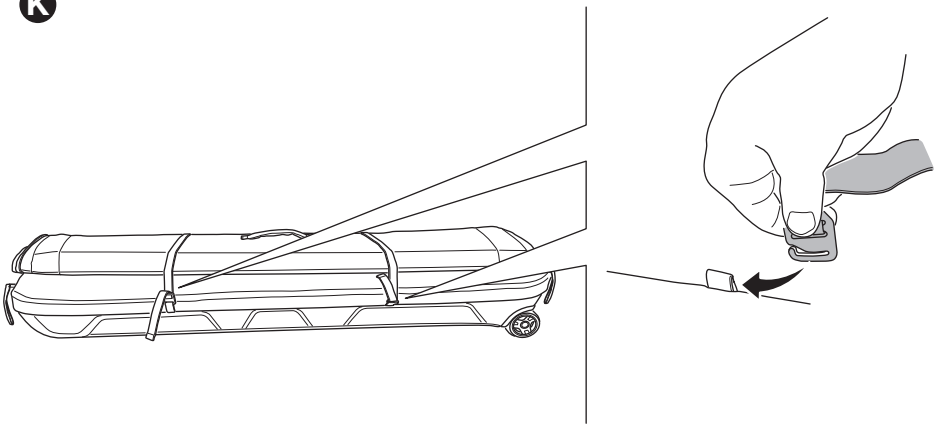

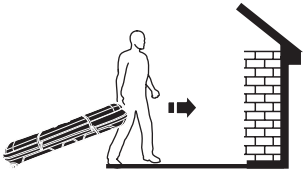

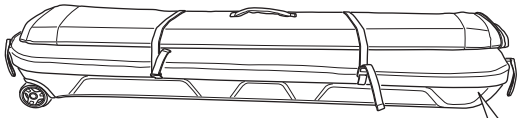

1.

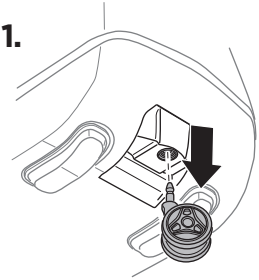

2.

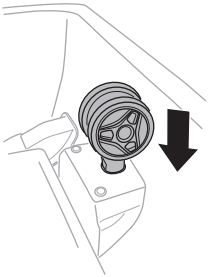

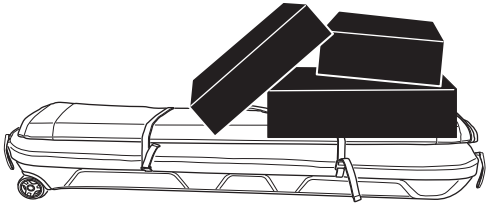

Not ok







Thule Sweden AB
Borggatan 5, 335 73 Hillerstorp, Sweden
info @ thule. com | www. thule. com

© Thule Group. All rights reserved.
5561315001 | 2025-01-15

» PART OF THULE GROUP